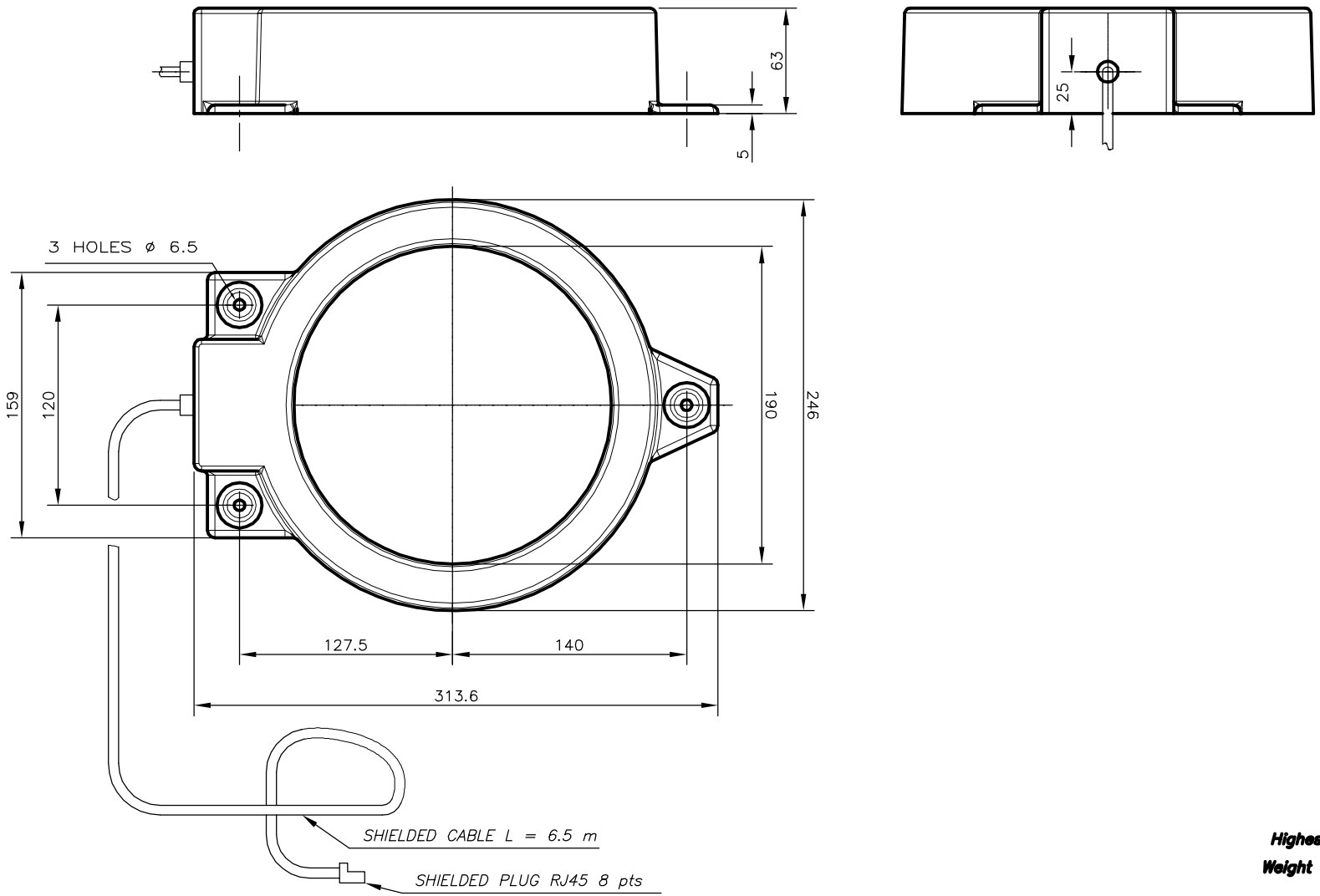

Highest system voltage: 0,72 kV

Weight approx.: 8 kg

Ed. rev	Data date	N° ODM appl. memo	Modifica/ modification	Nome/name Disegnato/drawn	Firma	Nome/name Controllato/checked	Firma	Archivio micro-filmed
C	2005/05/11		CABLE LENGHT WAS 5 M	FILIPPI		SCORZA		
B	2004.01.09		Update	D.Gastaldi		G.Filippi		
A	2002.09.27		Prima Edizione/ first issue	D.Gastaldi		G.Filippi		

Materiale: material:

Secondo norme o specifica: as per standard or specification:

Trattamento termico/ heat treatment:

Secondo specifica: as per specification:

Protezione/ surface protection:

Quote valide dopo rivestimento/dimensions including coating: [X] SI/ YES [ ] NO/ NO

Tolleraze secondo/tolerancing : ISO 8015 – Tolleranze generali/general tolerances:

Scala scale 1:2.5

Progetto project DV4

Dossier folder LPCT TYPE TLP190

Schneider Electric

Classificazione class.

Servizio/ department ST / SSV

TLP190 OVERALL DIMENSIONS

–

H109703

Ed./rev C

Foglio/sheet /

Mod. SE–PrA3 Comp.–Ed A0

Tutte le informazioni tecniche contenute nel presente documento sono di proprietà esclusiva della SCHNEIDER ELECTRIC S.p.A. e non possono essere riprodotte, divulgate o comunque utilizzate senza la sua preventiva autorizzazione scritta.
All technical information contained in this document is the exclusive property of SCHNEIDER ELECTRIC SA and may neither be used nor disclosed without its prior written consent.