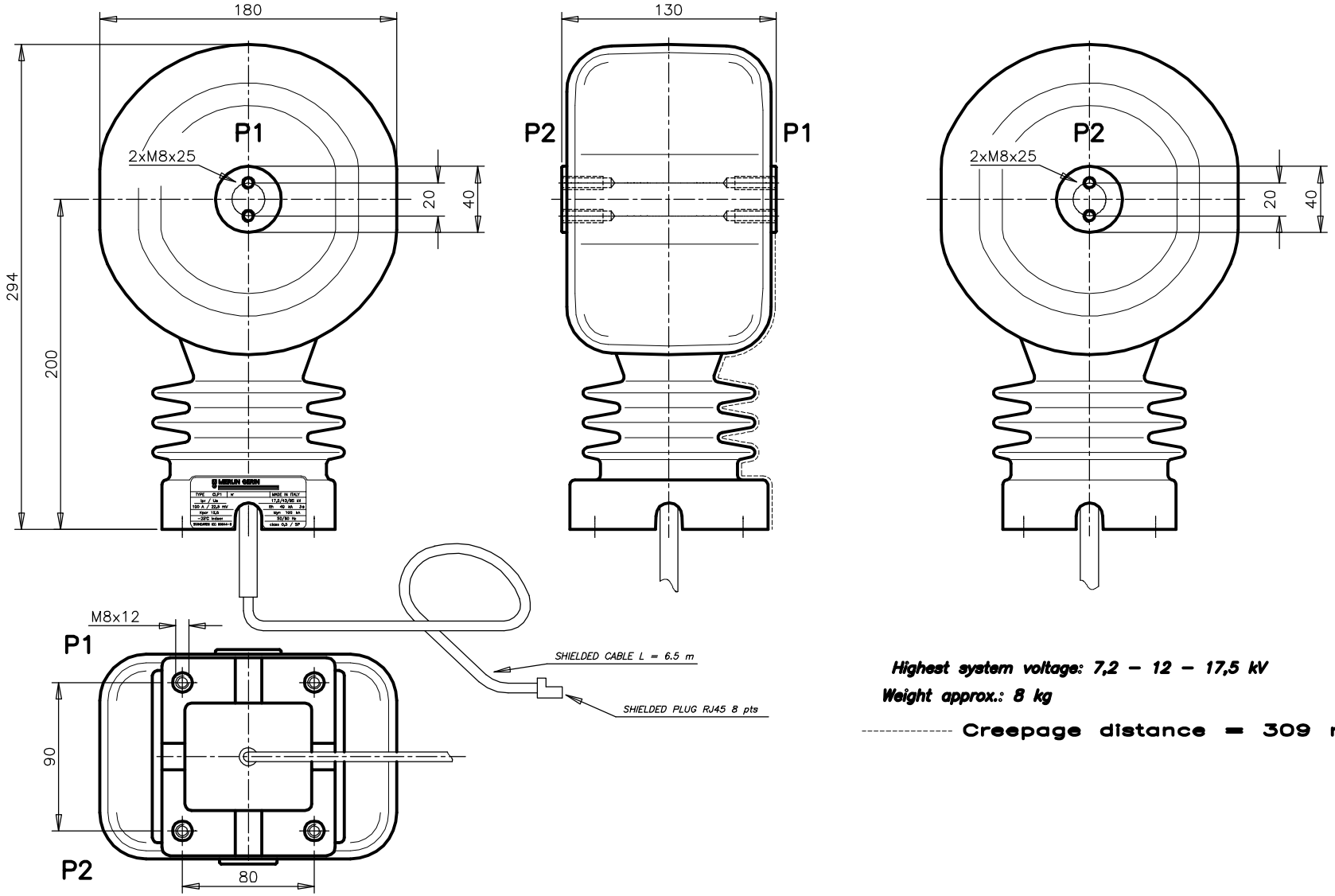

Highest system voltage: 7,2 – 12 – 17,5 kV

Weight approx.: 8 kg

---------- **Creepage distance = 309 mm**

Tutte le informazioni tecniche contenute nel presente documento sono di proprietà esclusiva della SCHNEIDER ELECTRIC S.p.A. e non possono essere riprodotte, divulgate o comunque utilizzate senza la sua preventiva autorizzazione scritta.
All technical information contained in this document is the exclusive property of SCHNEIDER ELECTRIC SA and may neither be used nor disclosed without its prior written consent.

Ed. rev	Data date	N° ODM appl. memo	Modifica/ modification	Nome/name Disegnato/drawn	Firma	Nome/name Controllato/checked	Firma	Archivio micro-filmed
B	2006/01/13		CABLE EXIT MOVED TO CENTER	FILIPPI		SCORZA		
A	2005/10/05		Prima Edizione/ first issue	FILIPPI		FERRARO		

Materiale: material:

Secondo norme o specifica: as per standard or specification:

Trattamento termico/ heat treatment:

Secondo specifica: as per specification:

Protezione/ surface protection:

Quote valide dopo rivestimento/dimensions including coating: [X] SI/ YES [ ] NO/ NO

Tolleraze secondo/tolerancing : ISO 8015 – Tolleranze generali/general tolerances:

Scala scale 1:2.5

Progetto project MCSet–SM6–Nex

Dossier folder

Schneider Electric

Classificazione class.

Servizio/ department ST/SSV

LPCT TYPE CLP1
PROPOSAL OVERALL DIMENSIONS

H 109809

Ed./rev B

Foglio/sheet /

Mod. SE–PrA3 Comp.–Ed A0