Life Is On | Schneider Electric

# Installationssystem – 2020

## Thorsman F80, OptiLine F50 och Unica System+

se.com/se

# 2020 års katalog för Thorsman, Unica System+ och OptiLine

För oss på Schneider Electric är det viktigt att kunna erbjuda bra lösningar och att göra dem lättillgängliga för våra kunder. Därför har vi nu samlat hela Thorsman, Unica System+ och OptiLine Installationssystem i en och samma katalog för att göra det lättare för er att hitta rätt produkt.

Ett brett sortiment för alla typer av installationer. Här finns allt ifrån kanaler, uttag, golvboxar, förinstallerade produkter som stavar och poster.

Totalt cirka 2000 produkter – det är vad vi kallar bredd.

Lägg dessutom till Exxact apparatserie, Actassi nätverkslösningar, Wibe kabelförläggning, Canalis kanalskenor och Acti 9 norm-produkter för en heltäckande lösning från Schneider Electric.

# Thorsman F80 & OptiLine F50 Installationssystem


## Installationskanaler F80 plast 16

TEK-100/52 16
TEK-123/72 19
TEK-161-3/72 22
NPT-123 25
Teknisk information TEK, NPT 27

## Installationskanaler F80 aluminium 31

INKA-152/52 31
INKA-101/72 34
INKA-123/72 37
INKA-123-4/72 41
INKA-161-2/72 43
INKA-161-2F/72 46
INKA-217-2/72 48
DFK-130 52
Teknisk information INKA s55, DFK s63 55

## Installationskanaler F80 plåt 66

STAGO 110/52 67
STAGO 110/72 70
STAGO 130/72 73
STAGO 170/72 76
Teknisk information 79

## Installationskanaler F50 aluminium 84

OL 80 86
OL 100 90
OL 120 94
OL 140 98
Teknisk information 102

## Gemensamma tillbehör 104

Installationskanaler 104
Teknisk information 110

## Uttags- och anslutningssystem 113

Uttag CYB 113
Datalock CYB 120
Snabbkoppling Wieland Sortiment 125
Snabbkoppling OL F50 130
Sortiment 132
Teknisk information 138

## Matar- & Minikanaler 139

Matarkanal FED 139
Teknisk information 143
Matarkanal TIR+ 145
Teknisk information 149
Minikanal TMK-T20 (HF) 152
Täcklist TML 153
Teknisk information TMK-T20 154
Minikanaler OL 155

## Golvboxar UFB & OL 164

UFB sortiment 165
Teknisk information 167
Ingjutningsmateriel 172
Teknisk information 173
Golvboxar OL 175
Sortiment 180
Teknisk information 184

## Uttagsstavar & -poster 185

Uttagsstavar POL 185
Teknisk information 190
Uttagsposter POS 192
Teknisk information 194
Uttagsstavar OL 196
Teknisk information 204
UttagsposterOL 207
Teknisk information 212

## Unica System+ 213

Bordsenhet XS 213
Bordsenhet S 217
Arbetsstationer 218
IP44 multiuttag 222
Sortiment 223

## Möbelboxar OL 228

Sortiment 229
Tillbehör 231
Teknisk information 232
Sladdhantering 232
Patchboxar & tillbehör 233
En total lösning! 236

## E-nummerregister 238


NYHET!

Vi introducerar Unica System+ på sid 213-227

# Proffsens val

Med mer än 40 års erfarenhet, 600 miljoner meter kanaler tillverkade och närmare 2000 produkter i sortimentet har Thorsman F80 förblivit proffsens val. Thorsman F80* installationssystem har utvecklats i nära samarbete med installatörer, vilkas insatser är mycket uppskattade, och vi fortsätter tillsammans att vidareutveckla systemet.

Idag är Thorsman F80 installationssystem miljöoptimerat.

*F80 är den 80 mm höga frontöppning som används för hela sortimentet av Thorsman Installationssystem.

# Line-up av Thorsmansystemet

En fördel med Thorsman F80 installationssystem är att produkterna oftast är lagerlagda hos din grossist. Detta medför att det är enkelt att uppgradera eller komplettera installationen då produkternas tillgänglighet är hög.

## Stavar

Ger flexibilitet för slutanvändaren. Stavarna kan enkelt flyttas runt när behoven ändras. Väggstaven klarar c/c 60 standardapparater.

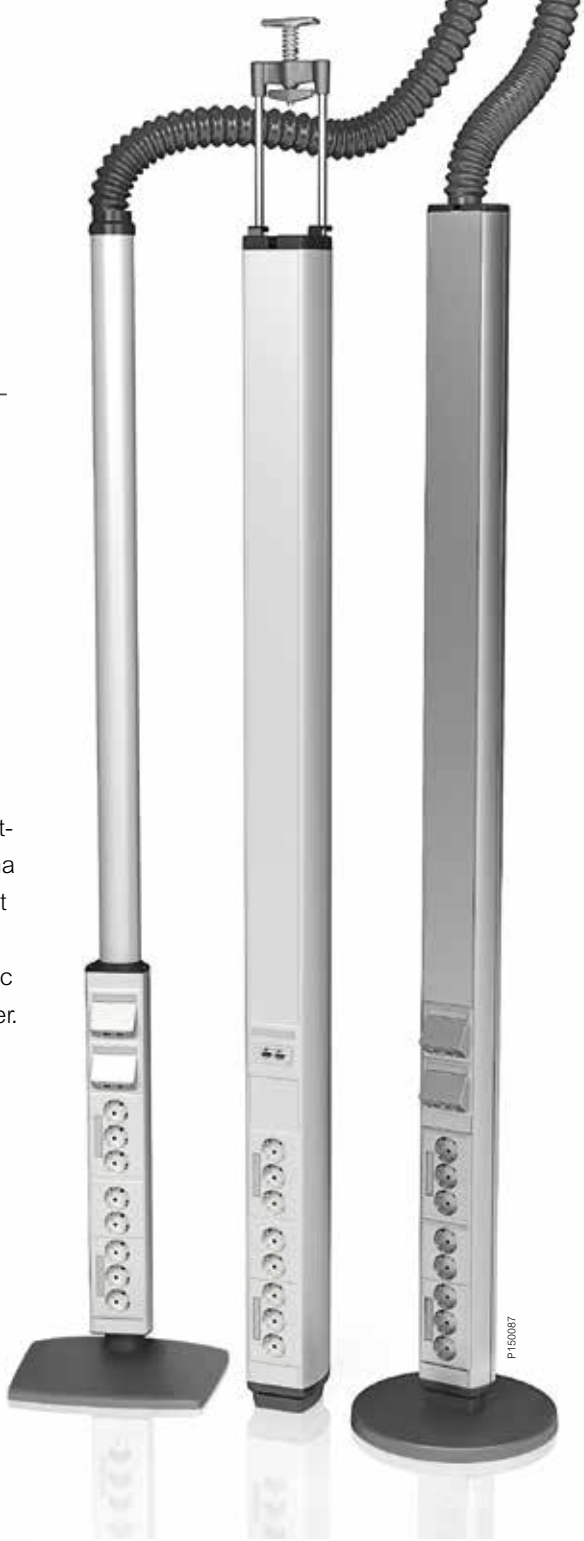


## Kanaler

Horisontellt eller vertikalt på valfri höjd, installera kanalerna som det passar dig. Välj mellan aluminium, halogenfri plast, PVC eller plåt. Standardapparater c/c 60 från Exxact-serien passar perfekt i Thorsmans kanalsortiment.

## Golvboxar

Robusta och lätta att montera, plast eller rostfritt stålt. Låt golvboxarna smälta in i rummets inredning genom att använda ilägg av golvmaterialet i locket. Den runda golvboxen är enkel att sätta där många golvboxar blir synliga i rad.

## Poster

Stabila och effektiva. Matas genom datagolv eller med Fed-F1 på golv. Stabila stubbar med lång livslängd.

## Snabbkopplingar

Finns i olika utföranden som gör installationen både smart och tidsbesparande. Genom att planera i förväg sparas ännu mer installationstid.

# Thorsman färgval

Produkter i aluminium kan pulverlackeras i valfri NCS- eller RAL-färg. Olika typer av glans kan beställas.

## Standardfärger

Lagerlagda installationskanaler typ INKA, matarkanaler typ FED och stavar av typen POL är pulverlackerade i standard vit RAL 9016HR. Installationskanaler typ Stago är pulverlackerade i RAL9010, Stockholmsvit. Pulverlackeringen är en Epoxy-polyester blandning. Tjocklek på färgskiktet på synliga ytor är 80µm ± 20µm.

## Valfri färg

Använd produktreferensens nummer följt av RAL-koden (valfri färg) och glanstalet.
Alternativt anges NCS-koden följt av glanstalet.

## Thorsman projektservice

För att förenkla för våra kunder så lagerhåller vi de vanligaste aluminium-profilerna på långlängd (5 och 6 meter beroende på modell). Snabb och effektiv leverans på måttkapade och/eller speciallackade produkter. Standardfärgen RAL9016 lagerhålls, och kan kapas samt levereras snabbt.

De vanligaste färgerna vi lagerhåller:

RAL 9005 glans 60 Svart
RAL 7022 glans 72 Antracit
RAL 9007 metallisk Grå
RAL 9003 glans 72 Polarvit
RAL 5022 glans 72 Blå
RAL 6029 glans 72 Grön
RAL 1018 glans 72 Gul
RAL 2003 glans 72 Orange
RAL 3003 glans 72 Röd
RAL 9010 glans 72 Benvit

NYHET!

Andra färger

Du kan givetvis få andra färger, men då blir leveranstiden längre och ställkostnaden lite högre.

**Optional colours**

**RAL 9010**
Code: L01 Semi gloss
Code: L02 High gloss

**RAL 9007**
Code: L23 High gloss

RAL 9016 HR
Code: L11 Semi gloss

**RAL 9003**
Code: Polar white

**RAL 1013**
Code: L06 High gloss

Note: For technical reasons due to the printing process, the colour representations may deviate slightly from the reference colours. There may also be slight differences in shade between batches delivered, even with the same NCS/RAL code. If colour matching with other products is important, please contact our customer service.

NCS – Natural Color System[®©] is a property of and used on licence from Scandinavian Colour Institute AB, Stockholm 2005. See your local NCS distributor for original NCS Colour Sample Collections.

Här hittar du alla Schneider Electric's konfiguratorer

http://schneider.combinum.eu/

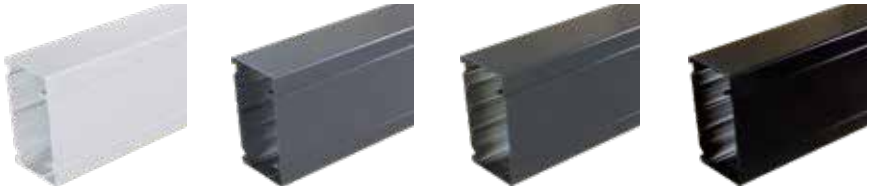

USB Charger
20
2 more pillows
624
623
622
621
522
523
424
423
SAVO

P150065

# Mångsidig och kraftfull

Thorsmans installationskanaler är ett väl beprövat och högt respekterat produktsystem. Ett exempel på den berömda Thorsmankvaliteten är TEK-123-kanalen som ensamt sålt 3 miljoner meter under de senaste 10 åren. Med det mångsidiga F80-sortimentet åstadkommer man robusta installationer med hög kapacitet på ett kostnads- och tidseffektivt sätt.

## Traditionell installation

Lös alla installationer, även om du inte vet vad som väntar. Thorsman kanalsystem fungerar lika bra med traditionell installationskabel.

## Snabbkopplingar

Gör installationen utan tidskrävande faktorer som kabelskalning och inkoppling.

NYHET!

## USB-laddare

Nu finns två nya USB-laddare i CYB-sortimentet A+A, A+C

## Lägg till standardapparater

80 mm frontöppning gör det möjligt att installera c/c 60 standardapparater, från t ex Exxact-serien, i kanaler, stavar, poster och golvboxar. Alltid med perfekt resultat.

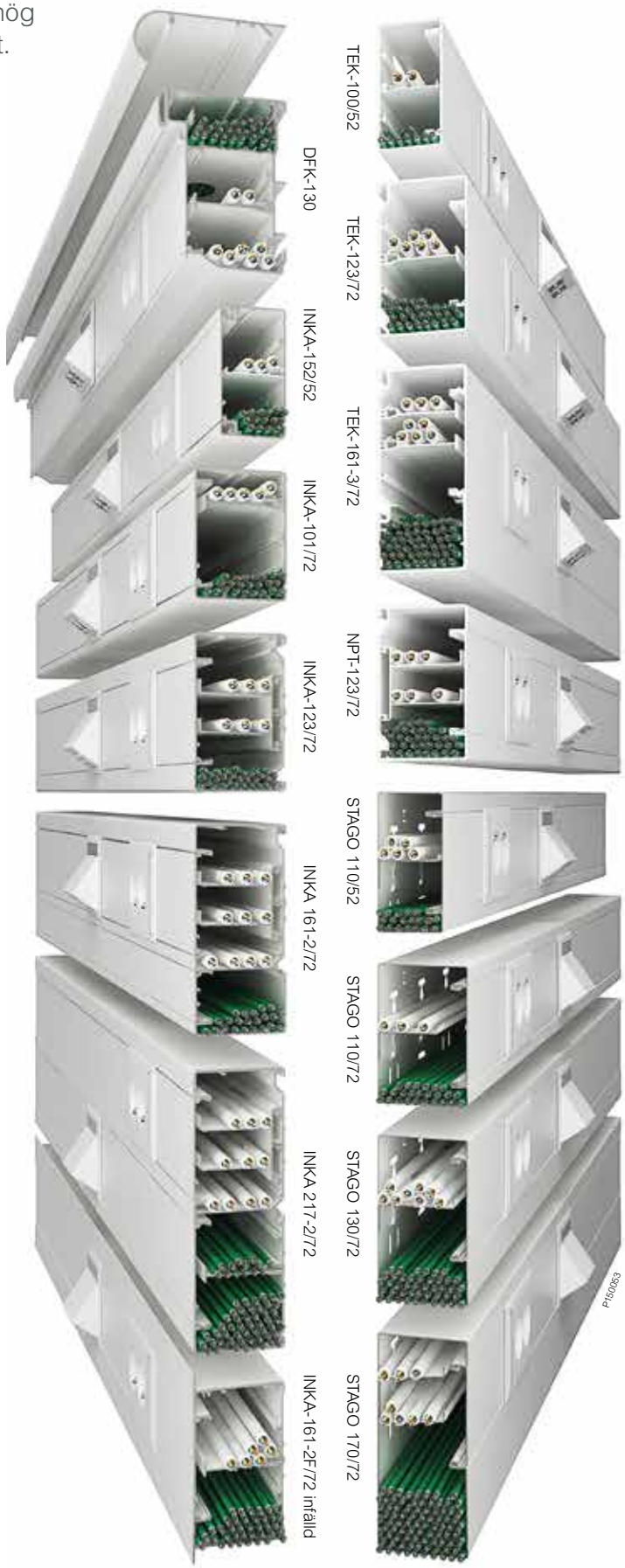

# Thorsman kanalsystem – för nya lösningar på plats!

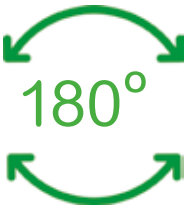


Symmetri
Flera av kanalerna är helt symmetriska och vändbara i 180°, vilket gör att det inte spelar någon roll hur de monteras.

Thorsman F80-kanalerna är den snabba vägen till robusta, flexibla och snygga anläggningar, även när rummet är fullt av vinklar och vrår. Flexibiliteten ger stora besparingar i tid.

Färdiga tillbehör
Med våra färdiga hörn och L-stycken, behöver man inte gera, endast kapa rakt och snäppa fast.

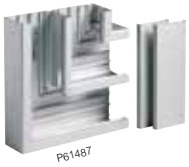


90 graders hörn
Systemet ger robust kvalitet in i minsta detalj. Det färdiga hörnet förenklar installationen.

Justerbara hörn
Det justerbara hörnet medger vinklar mellan 90° och 135° för innerhörn, samt 80° och 135° för ytterhörn. IP40 vid montering direkt på vägg.

**Kundcenter**
Oavsett om du behöver hjälp med att välja rätt produkt, vill veta pris, var man kan köpa eller behöver professionell teknisk support, vi är här för dig.
Du når oss på telefon: 0771-360 370

Fönsterbänkskanal
Estetisk kanalinstallation under fönster. Ventilationsgallret ger effektivt luftflöde från radiatorer och minskar uppvärmningen i kanalen.

Justerbar konsol med lös ventilationsgallerhållare.

Fast konsol med inbyggd gallerhållare.

Valfri färg
Vit och naturanodiserat är standard men valfri RAL- eller NCS-färg kan beställas. Läs mer om valfri färg på sid 5.

# Byggstenarna i ett sinnrikt kanalsystem

Det väl beprövade Thorsman F80 kanalsystemet innehåller ett brett sortiment som möjliggör lösningar för alla tänkbara installationer. Framtidssäkert då c/c 60 standardapparater enkelt monteras med en anpassad dosa (Mib).

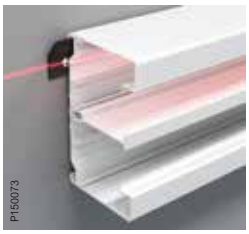


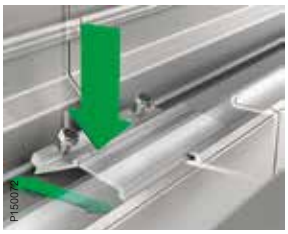

### Enmansshow

Montagebrickorna sätts i våg med max 1 meters mellanrum, därefter är det enkelt att hänga dit kanalen och skruva fast den i nederkant i de förstansade hålen.

### Enkel skarvning

Lättanvänt skarvstycke som används för att skarva kanal till kanal, kanal till hörn, L-stycken mm. Skruvarna ger automatisk jordning.

### Hög kapacitet

Genom att använda separata fack eller kabelhyllor kan man åstadkomma bra separation mellan data- och starkströmskablar.

E 11 636 08

Montagesanvisningar
Alla kanaler levereras med steg för steg montageanvisningar. Här finner du också tips på olika sätt att lösa installationen.

## Ljudisolation
När ljudisolationskrav finns på installationen, kom ihåg att lämna ca 1 cm mellan kanalstommarna inne i väggen samt använd ljudstavar enligt montageanvisning.

## Enkel användning
Med hjälp av ett smart verktyg öppnar du enkelt fronten på kanalen när du behöver göra justeringar eller tillägg. Frontöppnare 11 591 73.

## Betongskruv
=S= betongskruv har marknadens lägsta idragningsmoment och högsta utdragsvärde. Speciellt anpassade för installation av kanaler och konsoler.

## Platti
Används för montering av lättare mini- och matarkanaler på gipsvägg. Klarar skivtjocklekar på 10-26 mm.

# Välj det optimala installations-sättet för din installation.

Vad kännetecknar ett riktigt smart och integrerat kanalsystem? Vi anser att det är uppmärksamheten på detaljer, de olika komponenterna och enkelheten att kombinera dem. Och naturligtvis den totala enkelheten i installationsprocessen, oavsett miljö. Smarta tillbehör och väl beprövade produkter tillåter installatören att arbeta snabbt och effektivt - oftast med ett leende på läpparna.

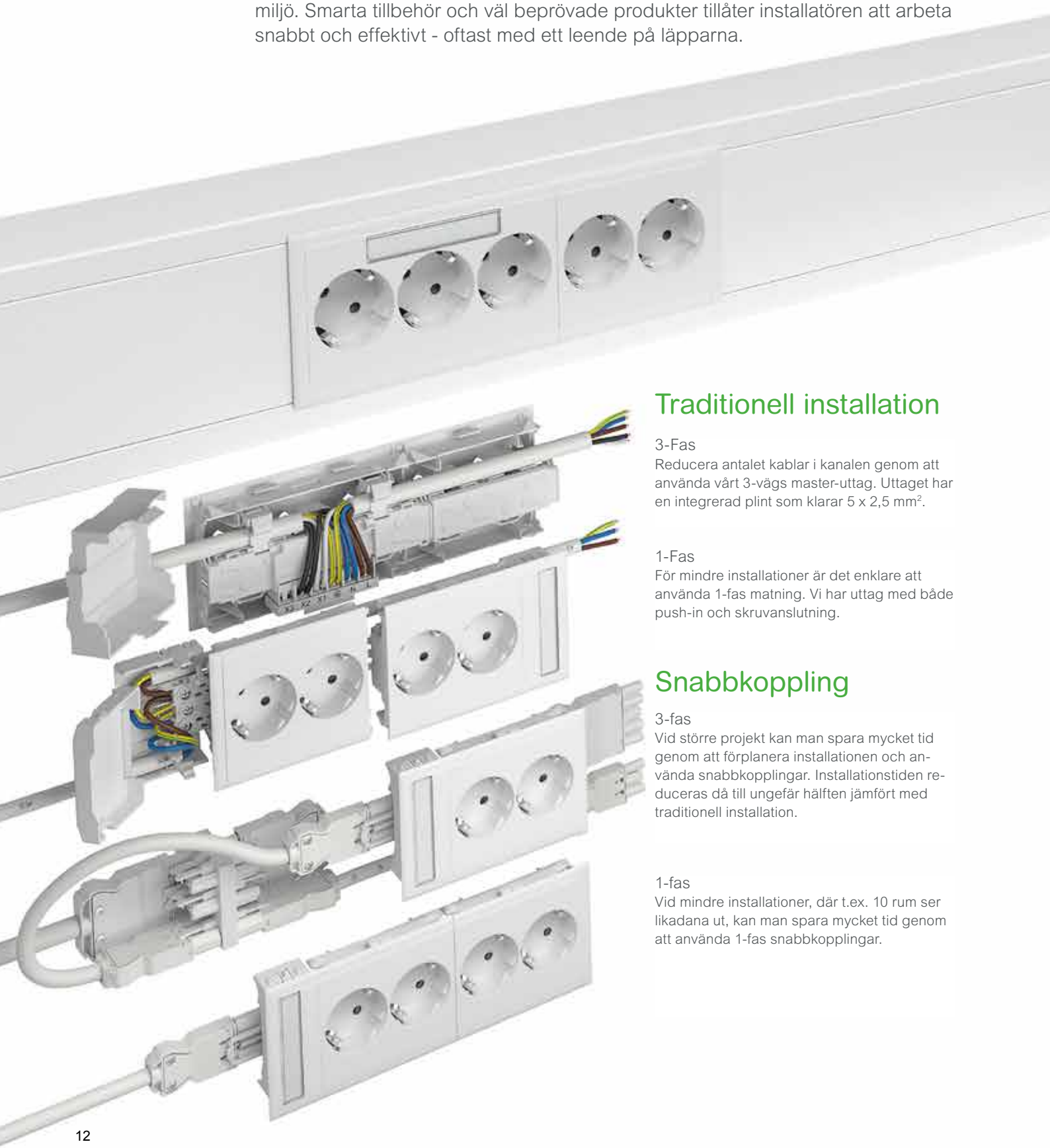

## Traditionell installation

3-Fas
Reducera antalet kablar i kanalen genom att använda vårt 3-vägs master-uttag. Uttaget har en integrerad plint som klarar 5 x 2,5 $mm^2$.

1-Fas
För mindre installationer är det enklare att använda 1-fas matning. Vi har uttag med både push-in och skruvanslutning.

## Snabbkoppling

3-fas
Vid större projekt kan man spara mycket tid genom att förplanera installationen och använda snabbkopplingar. Installationstiden reduceras då till ungefär hälften jämfört med traditionell installation.

1-fas
Vid mindre installationer, där t.ex. 10 rum ser likadana ut, kan man spara mycket tid genom att använda 1-fas snabbkopplingar.

## Märkning
Märkfönstret är lätt att snäppa bort om man behöver uppdatera eller ändra märkningen.

## Kat 6a-vänlig
Dagens skärmade Kat 6a nätverkskablar är relativt styva och kräver en ganska stor böjradie för att inte tappa i överföringshastighet. Den 72 mm djupa kanalen tillsammans med det vinklade CYB-uttaget är en perfekt kombination för Kat 6a.

## Lägg till funktioner från c/c 60-världen
80 mm front öppning låter dig installera standardapparater, från t.ex. Exxact-serien, i kanaler, stavar, poster och golvboxar. Alltid med perfekt resultat.

## Mindre planering
**Med push-in eller skruvanslutna uttag slipper man planera innan installationen. Ta med en rulle kabel, uttag och kanal, så vet du att du kan få ihop en snygg installation.**

## MIB boxar
För att göra Thorsman F80 installationssystemet komplett har vi enkel och dubbel MIB-dosa. De använder du när du ska montera standardapparater med c/c 60, 3-fasuttag mm.

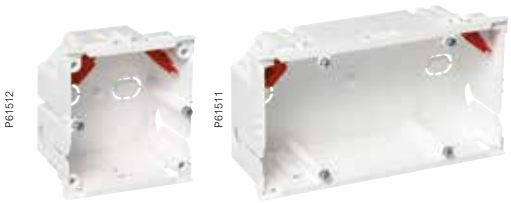

## CYB dedikerade uttag och brytare
Sortimentet har snygg, tidlös design och funktioner med utmärkta egenskaper för miljöer med höga hygienkrav, vilket är speciellt viktigt vid installationer i t ex sjukhus och laboratorier.

# OL F50 installationssystem

Huvudfokus i OptiLine är de förinstallerade produkterna som stavar och poster. OptiLine är ett komplement till fönsterbänksprogrammet i Thorsman F80.

Uttagsstavar
Med hjälp av uttagstavar blir installationen verkligt flexibel för slutanvändaren. Bara att flytta runt kraft och nätverk som det passar!

Snabbkoppling
Det finns knappast ett mer tidsbesparande sätt att installera än med snabbkoppling. Självklart innehåller OL F50 flera varianter av denna lösning.

Möbelboxar
För bästa och snyggaste åtkomst har du vårt breda sortiment av möbelboxar att välja mellan.

Uttagsposter
För bästa tänkbara flexibilitet kan kraft och nätverk ledas fram under golvet och därifrån göras tillgänglig via stabila och lättmonterade uttagsposter.

Kanaler
OptiLine kanalerna passar bra där man vill ha en mindre kanal och där man inte har behov av c/c 60 apparater.

De fristående uttagsstavarna ansluts i taket via en spiralslang, som gör det möjligt att flytta staven inom en 3 meters cirkel. Tung och stabil fot, rund eller rektangulär.

Golvboxar
För fasta golvinstallationer finns smarta lösningar i OL-sortimentet, med robusta och lättmonterade golvboxar i plast eller rostfritt.

# Förinstallerade produkter...

Med genomföringen får man en flexibel lösning med golvmatade poster. Blindlocket hänger i en vajer och försvinner inte när den inte används.

Golvgenomföring
Ett nytt, elegant sätt att göra kraften åtkomlig mitt i rummet. Vår nätta golvgenomföring är lika praktisk som snygg. Med Canalis och trådstegar under golvet finns kraft och datanätverk tillgängliga. Bara att ta upp ett hål, installera en golvgenomföring och en uttagspost. Ändras behovet är det bara att lägga på locket, som tål en mycket hög belastning, så är golvet snyggt igen.

Mini Pop-up
En perfekt lösning för det mindre eller tillfälliga behovet är vår diskreta Mini Pop-up som exempelvis passar utmärkt i skrivbord eller i vänthallar, skolor, allmänutrymmen och bibliotek.

# ...enkla att ändra och flytta!

OL är genomtänkt in i minsta detalj
På posten till vänster ser du de avrundade kanterna som förhindrar kabelskador och o-ringen som skyddar mot fukt och tar upp ojämnheter. På posten till höger ser du den nya golvgenomföringen för maximal flexibilitet.

Man kan göra så, så eller så
OL är förberett för att passa tillsammans med andra system. Fästen för Canalis, nätrännor, innertak etc är redan klara, så du slipper meka!

Fokus på detaljer
För slutanvändaren kanske alla små detaljer, som avrundade kanter, avtagbara lock, klick-in-teknik etc, inte verkar ha någon större betydelse. Men som yrkesman vet du att omsorgen i samtliga detaljer, ger ett smidigt, verksamhetsanpassat och funktionellt slutresultat. Ett installationssystem som aldrig krånglar!

# Installationskanaler F80

**Plast**

# TEK-100/52

PVC-kanaler för montering dikt vägg. Med hjälp av kabelhyllor kan kanalen delas in i olika fack vilket gör att ledningar för stark- och svagström kan läggas i samma kanal som tele- och datakablar.

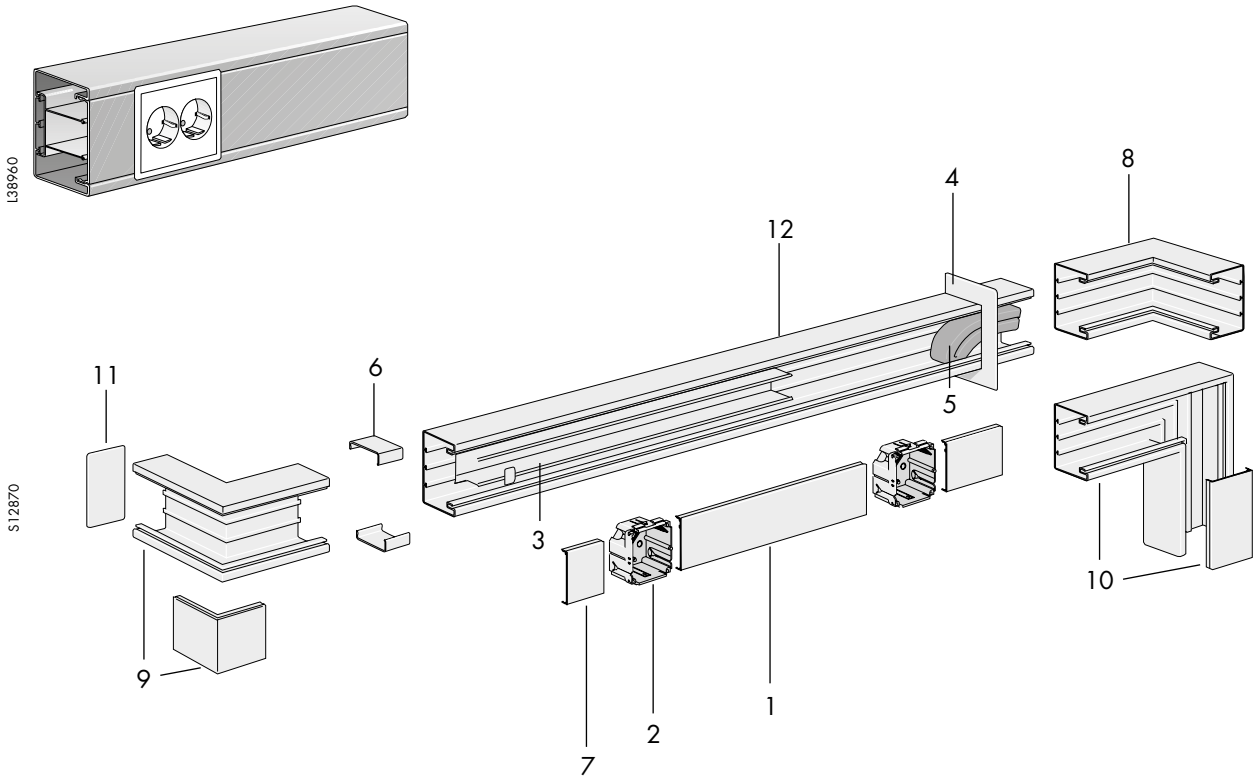


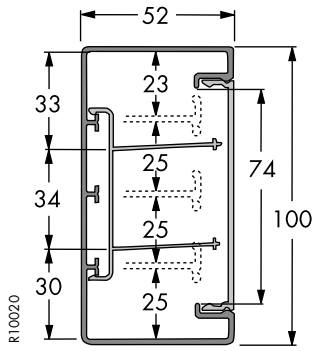


**Ingående detaljer**

1. Front
2. Dosa
3. Kabelhylla
4. Väggram
5. Ljudtätningsstav
6. Utjämningsstycke
7. Front
8. Innerhörn
9. Ytterhörn inkl. front
10. L-stycke inkl. front
11. Ändstycke
12. Kanalunderdel

# Installationskanaler F80

## TEK-100/52

## Kanalunderdel

P61408

| Beskrivning | Färg | Material | Dimensioner A/B/C mm | Art.nr | E-nr |
|---|---|---|---|---|---|
| Tillverkad av PVC med 80 mm frontöppning. Kan delas i 3-fack med kabelhylla KH252P alternativt 4-fack med KH42P. U=ohålad, UH=hålad. Endast montage dikt vägg, ej konsolmontage.<br>Material: Vit självslocknande PVC<br>Färg: RAL 9016<br>Leveranslängder: Kanaldelar, fronter och ventilationsgaller levereras i längder om 2,5 m. | | | | | |
| TEK-U100/52 Kanalunderdel | Vit | PVC | 100/52/2500 | 5522020 | 11 614 00 |
| TEK-UH100/52 Kanalunderdel | Vit | PVC | 100/52/2500 | 5522010 | 11 614 04 |

## Front

P61885

| | | | | | |
|---|---|---|---|---|---|
| **För snäppfastsättning i TEK-kanal** | | | | | |
| FCA-F80 Front | Vit | PVC | 80/13/2500 | 5580060 | 11 630 51 |

## Tillbehör för installationskanal TEK 100/52. Se även gemensamma tillbehör sidan 103.

P61420

### Innerhörn

För 90° avvinkling av TEK-100. Skarvning med underdelen sker med hjälp av två skarvstycken som beställs separat. IHH=hålad.

| | | | | | |
|---|---|---|---|---|---|
| TEK-IHH100/52 Innerhörn | Vit | PVC | 100/52/200 | 5576100 | 11 614 10 |

P83661

### Innerhörn, justerbart

Justerbart innerhörn till TEK-100, justerbarhet 90-135°. IP40 om kanalen är monterad dikt vägg.

| | | | | | |
|---|---|---|---|---|---|
| TTI-IH100 Innerhörn, justerbart | Vit | PC/ABS | 100/52/140 | 5589150 | 11 614 13 |

P61417

### Ytterhörn inkl. front

För 90° avvinkling av TEK-100. Skarvning med underdelen sker med hjälp av två skarvstycken som beställs separat. YHH=hålad.

| | | | | | |
|---|---|---|---|---|---|
| TEK-YHH100/52 Ytterhörn | Vit | PVC | 100/52/200 | 5576110 | 11 614 20 |

P83662

### Ytterhörn, justerbart

Justerbart ytterhörn till TEK-100, justerbarhet 80-135°. IP40 om kanalen är monterad dikt vägg.

| | | | | | |
|---|---|---|---|---|---|
| TTI-YH100 Ytterhörn, justerbart | Vit | PC/ABS | 100/52/110 | 5589500 | 11 614 23 |

P61421

### L-stycke inkl. front

För 90° avvinkling av TEK-100. LSH=hålad.

| | | | | | |
|---|---|---|---|---|---|
| TEK-LSH100/52 L-stycke Vit | Vit | PVC | 100/52/200 | 5576120 | 11 614 30 |

P61412

### T-stycke inkl. front

För vertikal och horisontell sammankoppling av TEK-100. TSH=hålad.

| | | | | | |
|---|---|---|---|---|---|
| TEK-TSH100/52 T-stycke Vit | Vit | PVC | 250/52/400 | 5576130 | 11 614 40 |

P61425

### Ändstycke

Monteras i kanalunderdelen.

| | | | | | |
|---|---|---|---|---|---|
| TEK-ES100/52 Ändstycke | Vit | PVC | 100/52/29 | 5591100 | 11 614 50 |

P61989

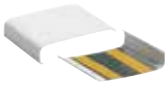

### Utjämningsstycke

För övertäckning av skarv mellan kanaler samt för utjämning mot vägg. Levereras i par.

| | | | | | |
|---|---|---|---|---|---|
| TTI-US100/52 Utjämningsstycke | Vit | Al | 45/52/- | 5590002 | 11 614 55 |

# Installationskanaler F80

## TEK-100/52

### Tillbehör för installationskanal TEK 100/52

| | Beskrivning | Färg | Material | Dimensioner A/B/C mm | Art.nr | E-nr |
|---|---|---|---|---|---|---|
| I45650 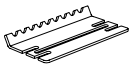 | **Skarvstycke** | | | | | |
| | Används för att skarva ihop två PVC-stommar eller stomme/hörn med varandra. | | | | | |
| | DFK-SSP Skarvstycke | Vit | Al | 15/100/55 | 5592010 | 11 640 10 |
| P61519 | **Distans** | | | | | |
| | Används tillsammans med den hålade kanalen för att skapa utrymme mellan vägg och kanal på 20 mm. | | | | | |
| | TEK-D20 Distans | Vit | PP | 67/20/20 | 5591810 | 11 614 80 |
| P61429  | **Väggram** | | | | | |
| | För montage runt kanalerna vid anslutning mot vägg. | | | | | |
| | TTI-R2 100 Väggram | Vit | PVC | 161/103/2,5 | 5590720 | 11 614 60 |
| P61428 | **Väggram** | | | | | |
| | För täckning av kanalgenomgång eller för snygg avslutning vid anslutning mot vägg. | | | | | |
| | TTI-CR100 Väggram | Vit | ABS | 170/120/25 | 5594511 | 11 614 61 |
| P61404 | **Kabelhylla** | | | | | |
| | Används för att dela in kanalen i tre fack. Passar 52 mm djupa kanaler. | | | | | |
| | TTI-KH252 P Kabelhylla | Vit | PVC | 58/46/500 | 5590322 | 11 614 70 |
| P61405  | **Kabelhylla** | | | | | |
| | Används för att dela in kanalen i flera fack. Passar 52 mm djupa kanaler. | | | | | |
| | TTI-KH42 P Kabelhylla | Vit | PVC | 12/42/500 | 5590310 | 11 614 73 |
| P61936 | **Klammer** | | | | | |
| | Snäpps fast på kabelhyllan för att hålla kablar på plats i stark- resp svagströmsutrymme. | | | | | |
| | TTI-KL52 P Klammer | Svart | PA | 13/25/40 | 5590346 | 11 614 72 |

# TEK-123/72

PVC-kanaler för montering dikt vägg eller på konsol. Med hjälp av kabelhyllor kan kanalen delas in i olika fack vilket gör att ledningar för stark- och svagström kan läggas i samma kanal som tele- och datakablar.

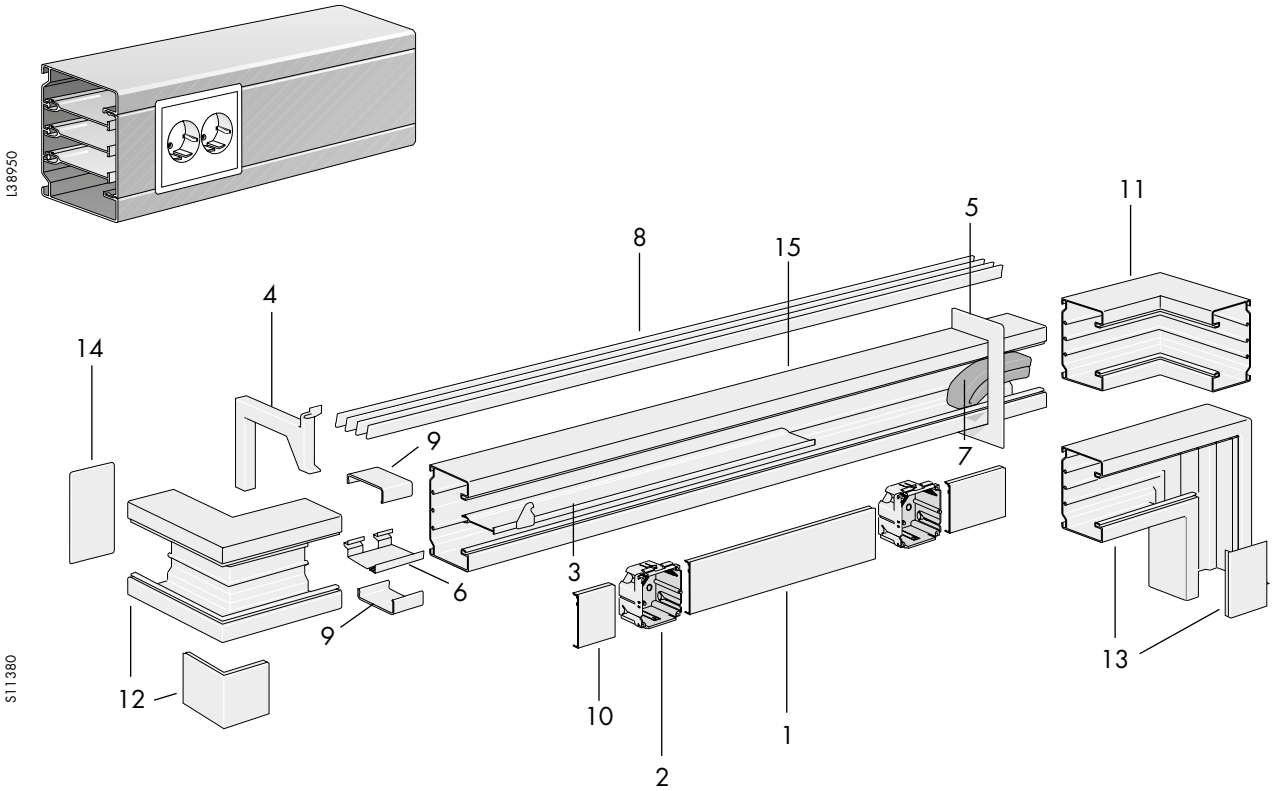


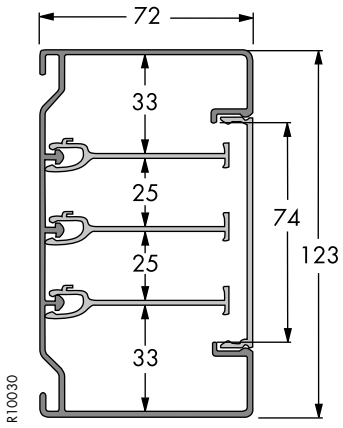


**Ingående detaljer**

1. Front
2. Dosa
3. Kabelhylla
4. Konsol
5. Väggram
6. Skarvstycke
7. Ljudtätningsstav
8. Ventilationsgaller
9. Utjämningsstycke
10. Front
11. Innerhörn
12. Ytterhörn inkl. front
13. L-stycke inkl. front
14. Ändstycke
15. Kanalunderdel

# Installationskanaler F80

## TEK-123/72

## Kanalunderdel

P61409

| Beskrivning | Färg | Material | Dimensioner A/B/C mm | Art.nr | E-nr |
|---|---|---|---|---|---|
| Tillverkad av PVC med 80 mm frontöppning. Kan delas i 4-fack med kabelhyllor. Kragbricka skall användas då kanal monteras dikt vägg. Montage dikt vägg eller på konsol.<br>Material: Vit självslocknande PVC<br>Färg: RAL 9016<br>Leveranslängder: Kanaldelar, fronter och ventilationsgaller levereras i längder om 2,5 m. | | | | | |
| TEK-U123/72 Kanalunderdel | Vit | PVC | 123/72/2500 | 5526010 | 11 615 01 |

## Front

P61885

| | | | | | |
|---|---|---|---|---|---|
| **För snäppfastsättning i TEK-kanal** | | | | | |
| FCA-F80 Front | Vit | PVC | 80/13/2500 | 5580060 | 11 630 51 |

## Tillbehör för installationskanal TEK 123/72. Se även gemensamma tillbehör sidan 103.

P61414

| | | | | | |
|---|---|---|---|---|---|
| **Innerhörn** | | | | | |
| För 90° avvinkling av TEK-123. Skarvning med underdelen sker med hjälp av två skarvstycken som beställs separat. | | | | | |
| TEK-IH123/72 Innerhörn | Vit | PVC | 123/72/200 | 5526510 | 11 615 31 |

P83661

| | | | | | |
|---|---|---|---|---|---|
| **Innerhörn, justerbart** | | | | | |
| Justerbart innerhörn till TEK-123, justerbarhet 90-135°. IP40 om kanalen är monterad dikt vägg. | | | | | |
| TTI-IH123 Innerhörn, justerbart | Vit | PC/ABS | 123/72/145 | 5589170 | 11 615 35 |

P61419

| | | | | | |
|---|---|---|---|---|---|
| **Ytterhörn inkl. front** | | | | | |
| För 90° avvinkling av TEK-123. Skarvning med underdelen sker med hjälp av två skarvstycken som beställs separat. | | | | | |
| TEK-YH123/72 Ytterhörn | Vit | PVC | 123/72/200 | 5526520 | 11 615 41 |

P83662

| | | | | | |
|---|---|---|---|---|---|
| **Ytterhörn, justerbart** | | | | | |
| Justerbart ytterhörn till TEK-123, justerbarhet 80-135°. IP40 om kanalen är monterad dikt vägg. | | | | | |
| TTI-YH123 Ytterhörn, justerbart | Vit | PC/ABS | 123/72/145 | 5589520 | 11 615 42 |

P61422

| | | | | | |
|---|---|---|---|---|---|
| **L-stycke inkl. front** | | | | | |
| För 90° avvinkling av TEK-123. | | | | | |
| TEK-LS123/72 L-stycke | Vit | PVC | 123/72/200 | 5526530 | 11 615 51 |

P61413

| | | | | | |
|---|---|---|---|---|---|
| **T-stycke inkl. front** | | | | | |
| För vertikal och horisontell sammankoppling av TEK-123. | | | | | |
| TEK-TS123/72 T-stycke | Vit | PVC | 200/72/280 | 5576340 | 11 591 74 |

P61424

| | | | | | |
|---|---|---|---|---|---|
| **Ändstycke** | | | | | |
| Monteras i kanalunderdelen. | | | | | |
| TTI-ES123/72 Ändstycke | Vit | PVC | 100/52 | 5590232 | 11 615 71 |

P61986

| | | | | | |
|---|---|---|---|---|---|
| **Utjämningsstycke** | | | | | |
| För övertäckning av skarv mellan kanaler samt för utjämning mot vägg. Levereras i par. | | | | | |
| TTI-US123/72 Utjämningsstycke | Vit | Al | 45/72 | 5590036 | 11 615 61 |

# Installationskanaler F80

## TEK-123/72

### Tillbehör för installationskanal TEK 123/72

| | Beskrivning | Färg | Material | Dimensioner A/B/C mm | Art.nr | E-nr |
|---|---|---|---|---|---|---|
| P61513 | **Skarvstycke** | | | | | |
| | Används för att skarva ihop två PVC-stommar eller stomme/hörn med varandra. | | | | | |
| | TTI-JP123 Skarvstycke | Vit | PC/ABS | 37/67/100 | 5590115 | 11 636 62 |
| P61429  | **Väggram** | | | | | |
| | För montage runt kanalerna vid anslutning mot vägg. | | | | | |
| | TTI-R2 123 Väggram | Vit | PVC | 193/142/2,5 | 5590740 | 11 615 85 |
| P61428 | **Väggram** | | | | | |
| | För täckning av kanalgenomgång eller för snygg avslutning vid anslutning mot vägg. | | | | | |
| | TTI-CR123 Ram | Vit | ABS | 193/140/25 | 5594576 | 11 615 83 |
| P61404 | **Kabelhylla** | | | | | |
| | Används för att dela in kanalen i tre fack. Passar 72 mm djupa kanaler, halogenfri. | | | | | |
| | TTI-KH272 C Kabelhylla | Vit | PC/ABS | 64/59/500 | 5590311 | 11 636 16 |
| P61405  | **Kabelhylla** | | | | | |
| | Används för att dela in kanalen i flera fack. Passar 72 mm djupa kanaler. | | | | | |
| | TTI-KH72 P Kabelhylla | Vit | PVC | 12/72/500 | 5590314 | 11 636 11 |
| P61936 | **Klammer** | | | | | |
| | Snäpps fast på kabelhyllan för att hålla kablar på plats i stark- resp svagströmsutrymme. | | | | | |
| | TTI-KHK Klammer | Brun | ABS | 6/43/34 | 5590340 | 11 636 20 |

# Installationskanaler F80

**Plast**

# TEK-161-3/72

PVC-kanaler för montering dikt vägg eller på konsol. Med hjälp av kabelhyllor kan kanalen delas in i olika fack vilket gör att ledningar för stark- och svagström kan läggas i samma kanal som tele- och datakablar.

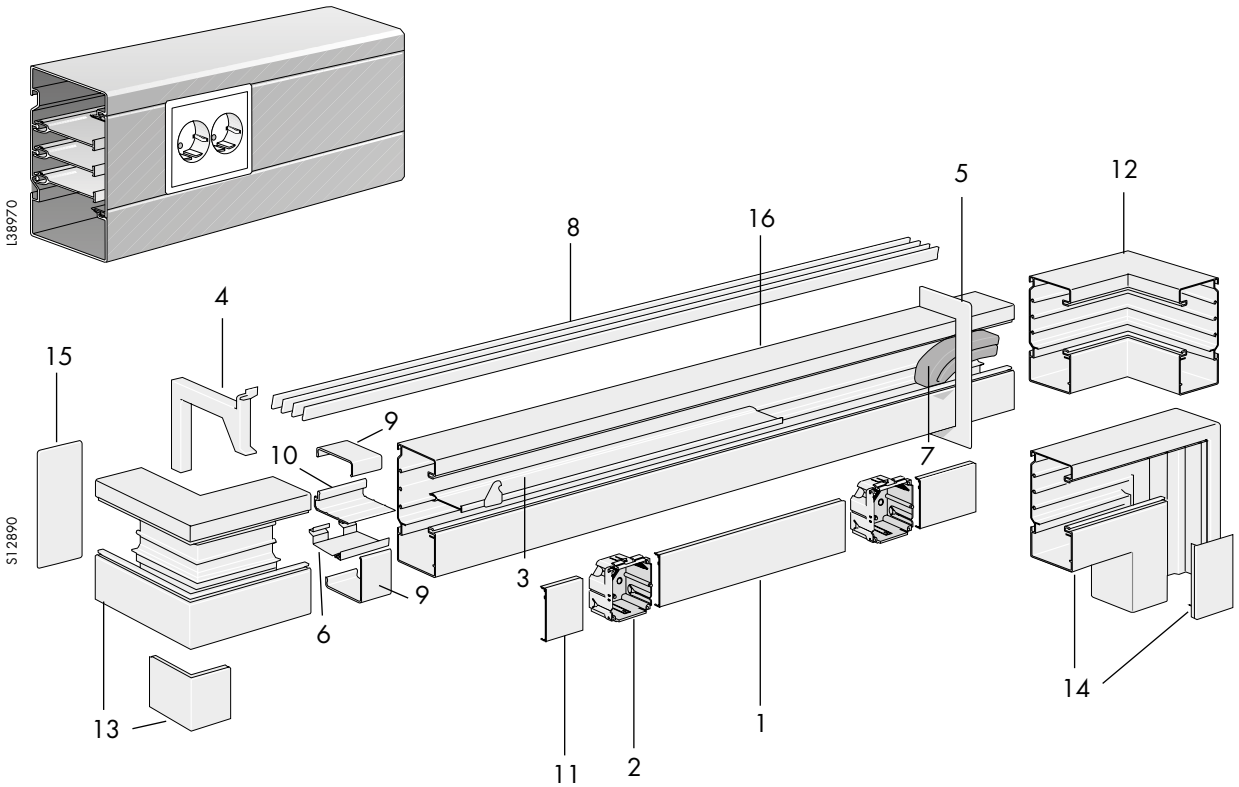


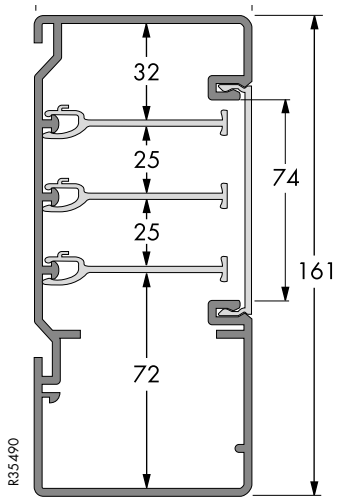


**Ingående detaljer**

1. Front
2. Dosa
3. Kabelhylla
4. Konsol
5. Väggram
6. Skarvstycke
7. Ljudtätningsstav
8. Ventilationsgaller
9. Utjämningsstycke
10. Stödstycke
11. Front
12. Innerhörn
13. Ytterhörn inkl. front
14. L-stycke inkl. front
15. Ändstycke
16. Kanalunderdel

# Installationskanaler F80

## TEK-161-3/72

## Kanalunderdel

P61410

| Beskrivning | Färg | Material | Dimensioner A/B/C mm | Art.nr | E-nr |
|---|---|---|---|---|---|
| Tillverkad av PVC med 80 mm frontöppning. Kan delas i 4-fack med kabelhyllor. Kragbricka skall användas då kanal monteras dikt vägg. Montage dikt vägg eller på konsol.<br>Material: Vit självslocknande PVC<br>Färg: RAL 9016<br>Leveranslängder: Kanaldelar, fronter och ventilationsgaller levereras i längder om 2,5 m. | | | | | |
| TEK-U161-3/72 Kanalunderdel | Vit | PVC | 161/72/2500 | 5532020 | 11 622 00 |

## Front

P61885

| | | | | | |
|---|---|---|---|---|---|
| **För snäppfastsättning i TEK-kanal** | | | | | |
| FCA-F80 Front | Vit | PVC | 80/13/2500 | 5580060 | 11 630 51 |

P61515



| | | | | | |
|---|---|---|---|---|---|
| **Stödstycke** | | | | | |
| Som mothåll vid montering av front F80. Sätts in under fronten, mellan främre och bakre väggarna på kanalunderdelen. | | | | | |
| TEK-K161-3/72 Stödstycke | Vit | PVC | 18/67/60 | 5590341 | 11 622 60 |

## Tillbehör för installationskanal TEK 161-3/72. Se även gemensamma tillbehör sidan 103.

P61411

| | | | | | |
|---|---|---|---|---|---|
| **Innerhörn** | | | | | |
| För 90° avvinkling av TEK-161-3. Skarvning med underdelen sker med hjälp av två skarvstycken som beställs separat. | | | | | |
| TEK-IH161-3/72 Innerhörn | Vit | PVC | 161/72/200 | 5532600 | 11 622 10 |

P61418

| | | | | | |
|---|---|---|---|---|---|
| **Ytterhörn inkl. front** | | | | | |
| För 90° avvinkling av TEK-161-3. Skarvning med underdelen sker med hjälp av två skarvstycken som beställs separat. | | | | | |
| TEK-YH161-3/72 Ytterhörn | Vit | PVC | 161/72/200 | 5532610 | 11 622 20 |

P61416

| | | | | | |
|---|---|---|---|---|---|
| **L-stycke inkl. front** | | | | | |
| För 90° avvinkling av TEK-161-3. Typ U=upp, N=ned. | | | | | |
| TEK-LSU161-3/72 L-stycke | Vit | PVC | 161/72/200 | 5532620 | 11 622 30 |
| TEK-LSN161-3/72 L-stycke | Vit | PVC | 161/72/200 | 5532630 | 11 622 35 |

P61415

| | | | | | |
|---|---|---|---|---|---|
| **T-stycke inkl. front** | | | | | |
| För vertikal och horisontell sammankoppling av TEK-161-3. Typ U=upp, N=ned. | | | | | |
| TEK-TSU 161-3/72 T-stycke | Vit | PVC | 260/72/360 | 5532640 | 11 622 40 |
| TEK-TSN 161-3/72 T-stycke | Vit | PVC | 260/72/360 | 5532650 | 11 622 45 |

P61427

| | | | | | |
|---|---|---|---|---|---|
| **Ändstycke** | | | | | |
| Monteras i kanalunderdelen. | | | | | |
| TEK-ES161-3 | Vit | PVC | 161/72/21 | 5532665 | 11 622 50 |

P61987

| | | | | | |
|---|---|---|---|---|---|
| **Utjämningsstycke** | | | | | |
| För övertäckning av skarv mellan kanaler samt för utjämning mot vägg. Levereras i par. | | | | | |
| TTI-US161-3/72 Utjämningsstycke | Vit | Al | 45/72 | 5590075 | 11 622 70 |

# Installationskanaler F80

## TEK-161-3/72

### Tillbehör för installationskanal TEK 161-3/72

| Beskrivning | Färg | Material | Dimensioner A/B/C mm | Art.nr | E-nr |
|---|---|---|---|---|---|
| **Skarvstycke** | | | | | |
| Används för att skarva ihop två PVC-stommar eller stomme/hörn med varandra. | | | | | |
| TTI-JP123 Skarvstycke | Vit | PC/ABS | 37/67/100 | 5590115 | 11 636 62 |
| **Väggram** | | | | | |
| För montage runt kanalerna vid anslutning mot vägg. | | | | | |
| TTI-R2 161 Väggram | Vit | PVC | 193/142/2,5 | 5590760 | 11 621 65 |
| **Väggram** | | | | | |
| För täckning av kanalgenomgång i vägg eller för snygg avslutning vid anslutning mot vägg. | | | | | |
| TTI-CR161 Ram | Vit | ABS | 193/140/25 | 5594616 | 11 621 62 |
| **Kabelhylla** | | | | | |
| Används för att dela in kanalen i tre fack. Passar 72 mm djupa kanaler, halogenfri. | | | | | |
| TTI-KH272 C Kabelhylla | Vit | PVC | 64/59/500 | 5590311 | 11 636 16 |
| **Kabelhylla** | | | | | |
| Används för att dela in kanalen i flera fack. Passar 72 mm djupa kanaler. | | | | | |
| TTI-KH72 P Kabelhylla | Vit | PVC | 12/72/500 | 5590314 | 11 636 11 |
| **Klammer** | | | | | |
| Snäpps fast på kabelhyllan för att hålla kablar på plats i stark- resp svagströmsutrymme. | | | | | |
| TTI-KHK Klammer | Brun | ABS | 6/43/34 | 5590340 | 11 636 20 |

P61513

P61429



P61428

P61404

P61405



P61514

# Installationskanaler F80

**Plast**

# NPT-123

Installationskanal i halogenfri PC/ABS-plast, för montering dikt vägg eller på konsol. Materialet har hög UV-motståndskraft och avger inga korrisiva klorvätegaser som bildar saltsyra i kontakt med vatten. Den höga glansen och ytfinishen gör den lätt att rengöra. Med hjälp av kabelhyllor kan kanalen delas in i olika fack vilket gör att ledningar för stark- och svagström kan läggas i samma kanal som tele- och datakablar.

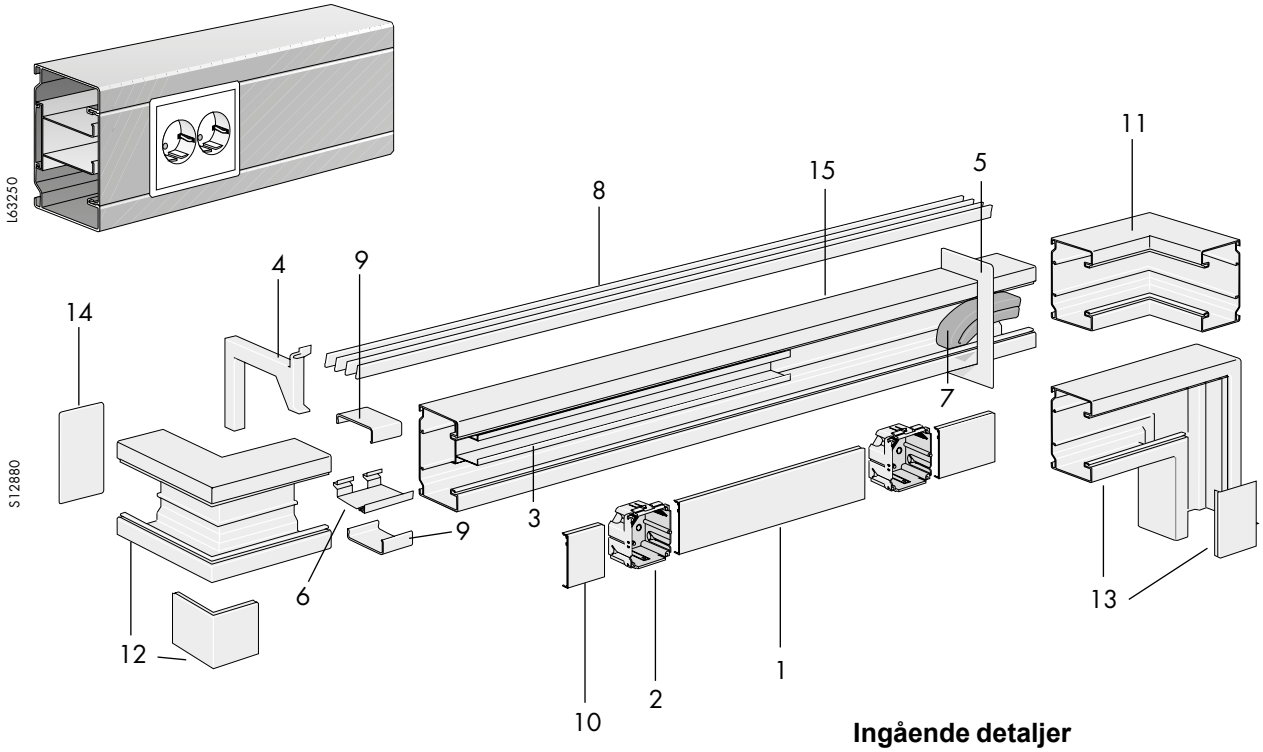


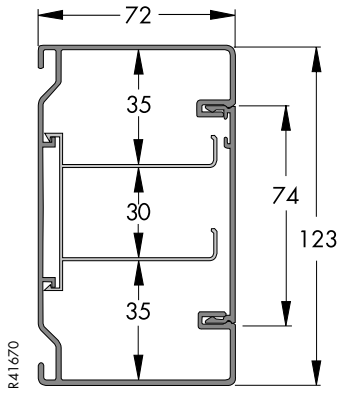


**Ingående detaljer**

1. Front
2. Dosa
3. Kabelhylla
4. Konsol
5. Väggram
6. Skarvstycke
7. Ljudtätningsstav
8. Ventilationsgaller
9. Utjämningsstycke
10. Front
11. Innerhörn
12. Ytterhörn inkl. front
13. L-stycke inkl. front
14. Ändstycke
15. Kanalunderdel

# Installationskanaler F80

## NPT-123

## Kanalunderdel

| Beskrivning | Färg | Material | Dimensioner A/B/C mm | Art.nr | E-nr |
|---|---|---|---|---|---|

P61408

Tillverkad av PC/ABS-plast HF (halogenfri) med 80 mm frontöppning. Kan delas in i 3-fack med kabelhyllor. Vid montering dikt vägg användes kragbricka. Montage dikt vägg eller på konsol.

Material: Vit självslocknande halogenfri PC/ABS
Färg: Vit RAL 9016
Leveranslängder: Kanaldelar, fronter och ventilationsgaller levereras i längder om 2,5 m.

| | | | | | |
|---|---|---|---|---|---|
| NPT-U123 Kanalunderdel HF | Vit | PC/ABS | 123/72/2500 | 5536011 | 11 615 15 |

## Front

P61885

**Front till NPT-123. Snäpps fast i kanalunderdelens frontöppning. Halogenfri.**

| | | | | | |
|---|---|---|---|---|---|
| NPT-F80 Front HF | Vit | PC/ABS | 80/13/2500 | 5588101 | 11 630 55 |

## Tillbehör för installationskanal NPT-123. Se även gemensamma tillbehör sidan 103.

### Innerhörn

P61414

För 90° avvinkling av NPT-123. Skarvning med underdelen sker med hjälp av två skarvstycken (E11 636 62), beställs separat.

| | | | | | |
|---|---|---|---|---|---|
| NPT-IH123 Innerhörn HF | Vit | PC/ABS | 123/72/200 | 5536111 | 11 615 38 |

### Ytterhörn inkl. front

P61419

För 90° avvinkling av NPT-123. Skarvning med underdelen sker med hjälp av två skarvstycken (E11 636 62), beställs separat.

| | | | | | |
|---|---|---|---|---|---|
| NPT-YH123 Ytterhörn HF | Vit | PC/ABS | 123/72/200 | 5536211 | 11 615 45 |

### L-stycke inkl. front

P61422

För 90° avvinkling uppåt eller nedåt av NPT-123. Skarvning med underdelen sker med hjälp av två skarvstycken (E11 636 62), beställs separat.

| | | | | | |
|---|---|---|---|---|---|
| NPT-LS123 L-stycke HF | Vit | PC/ABS | 123/72/200 | 5536311 | 11 615 53 |

### T-stycke inkl. front

P61413

För vertikal och horisontell sammankoppling av NPT-123.

| | | | | | |
|---|---|---|---|---|---|
| NPT-TS123 T-stycke HF | Vit | PC/ABS | 200/72/280 | 5536411 | 11 615 20 |

### Ändstycke

P61424

Monteras i kanalunderdelen. Passar NPT-123.

| | | | | | |
|---|---|---|---|---|---|
| TTI-ES1123 Ändstycke | Vit | ABS | 123/-/72 | 5590238 | 11 615 73 |

### Utjämningsstycke

P61735

För övertäckning av skarv mellan kanaler samt för utjämning mot vägg. Levereras i par.

| | | | | | |
|---|---|---|---|---|---|
| TTI-US123/72 Utjämningsstycke | Vit | Al | 72/45/- | 5590036 | 11 615 61 |

### Skarvstycke

P61513

Används för att skarva kanal, inner-/ ytterhörn och L-stycke. Monteras inne i kanalen.

| | | | | | |
|---|---|---|---|---|---|
| TTI-JP123 Skarvstycke | Vit | PC/ABS | 37/67/100 | 5590115 | 11 636 62 |

### Väggram

P61428

För täckning av kanalgenomgång eller för snygg avslutning vid anslutning mot vägg.

| | | | | | |
|---|---|---|---|---|---|
| TTI-CR123 Väggram | Vit | ABS | 193/140/25 | 5594576 | 11 615 83 |

### Kabelhylla

P61404

Används för att dela in kanalen i tre fack. Passar 72 mm djupa kanaler, halogenfri.

| | | | | | |
|---|---|---|---|---|---|
| TTI-KH272 C Kabelhylla | Vit | PC/ABS | 64/59/500 | 5590311 | 11 636 16 |

# Teknisk information

**TEK & NPT**

## Kemisk beständighet

| | |
|---|---|
| **PVC** | Beständighet mot de flesta syror, lutar, saltlösningar och med vatten blandbara organiska föreningar.<br><br>PVC är inte beständigt mot aromatiska och klorerade lösningsmedel t.ex.:<br><br>Aceton, Etylacetat, Metylenklorid, Metyletylketon, Tetrahydrofuran, Thinner, Trikloretylen |

## Fysiska egenskaper

| | | |
|---|---|---|
| **PVC** | Material: | Styv självslocknande PVC, (blyfritt) |
| | Färg: | Vit NCS 0502–R |
| | Densitet: | 1,5 g/cm$^3$ |
| | Längdutvidgningskoefficient: | 60x10$^{-6}$/°C (0,06 mm/$_m$°C) |
| | Temperaturbeständighet: | Max 65 °C |
| | Vattenabsorbtion: | BS 2571: < 0,2 % |
| | Oxygen index: | ASTM D-2863: 45 % [$O_2$] |
| | Brännbarhet: | BS 4607 Part 2: < 30 sek |
| **PC/ABC** | Material: | PC/ABS, (halogenfritt) |
| | Färg: | Vit NCS 0502-R 1,18 |
| | Densitet: | g/cm$^3$ |
| | Längdutvidgningskoefficient: | 80x10$^{-6}$/°C |
| | Temperaturbeständighet: | 60 °C |
| | Vattenabsorbtion: | 0,6 % |

## Ljudisolering

Mätdata per kanal och installationssätt enligt ISO 140-10 (referensyta 10 m$^2$)

| Kanaltyp | Delad | Hel | Ljudtätningsstav TTI | | Mätdata | | |
|---|---|---|---|---|---|---|---|
| | | | T5070[1]) | T3045[2]) | $D_{W,8}$ [dB] | $D_W$ [dB] | M/B |
| TEK-100 på konsol | x | | | 3 x 1 | 58 | 61 | M |
| TEK-100 på konsol | x | | | 3 x 2 | 68 | 68 | M |
| TEK-100 på konsol | | x | | 3 x 1 | 50 | 55 | M |
| TEK-100 på konsol | | x | | 3 x 2 | 62 | 62 | M |
| TEK-100 direkt på vägg | x | | | 3 x 1 | 65 | 66 | M |
| TEK-100 direkt på vägg | x | | | 3 x 2 | 70 | 70 | M |
| TEK-100 direkt på vägg | | x | | 3 x 1 | 55 | 59 | M |
| TEK-100 direkt på vägg | | x | | 3 x 2 | 69 | 69 | M |
| TEK-123 och NPT-123 | x | | 2 x 1 | | 65 | – | M |
| TEK-123 | x | | 2 x 2 | | 66 | – | M |
| TEK-123 | | x | 2 x 1 | | 58 | – | M |
| TEK-123 | | x | 2 x 2 | | 60 | – | M |
| TEK-161-3 | | x | 3 x 1 | | 55 | 55 | B |
| TEK-161-3 | | x | 3 x 2 | | 59 | 59 | B |
| TEK-161-3 | x | | 3 x 1 | | 62 | 62 | B |
| TEK-161-3 | x | | 3 x 2 | | 66 | 66 | B |

M = Mätvärde,
B = Beräknat värde
Anm. Kolumnerna T3045 och T5070 visar antalet tätningsstavar av respektive sort. 3x1 betyder 3 tätningsstavar isatta från ett håll. 3x2 betyder tre stavar från vardera hållet, dvs totalt sex tätningsstavar.

[1]) T5070 för ljudtätning av väggenomgång med kanal.
[2]) T3045 för ljudtätning av väggenomgång med VP-rör.

# Teknisk information

**TEK & NPT**

## Total kabelkapacitet

**Kabeltvärsnitt mm²**

| **Rund kabel** | **Antal kablar** | | | | | | | | | |
|---|---|---|---|---|---|---|---|---|---|---|
| **Ø mm** | **1** | **2** | **3** | **4** | **5** | **6** | **7** | **8** | **9** | **10** |
| 3 | 7,1 | 14,2 | 21,3 | 28,4 | 35,5 | 42,6 | 49,7 | 56,8 | 63,9 | 71 |
| 4 | 12,6 | 25,2 | 37,8 | 50,4 | 63 | 75,6 | 88,2 | 100,8 | 113,4 | 126 |
| 5 | 19,6 | 39,2 | 58,8 | 78,4 | 98 | 117,6 | 137,2 | 156,8 | 176,4 | 196 |
| 6 | 28,3 | 56,6 | 84,9 | 113,2 | 141,5 | 169,8 | 198,1 | 226,4 | 254,7 | 283 |
| 7 | 38,5 | 77 | 115,5 | 154 | 192,5 | 231 | 269,5 | 308 | 346,5 | 385 |
| 8 | 50 | 100 | 150 | 200 | 250 | 300 | 350 | 400 | 450 | 500 |
| 9 | 63,7 | 127,4 | 191,1 | 254,8 | 318,5 | 382,2 | 445,9 | 509,6 | 573,3 | 637 |
| 10 | 78,5 | 157 | 235,5 | 314 | 392,5 | 471 | 549,5 | 628 | 706,5 | 785 |
| 11 | 95 | 190 | 285 | 380 | 475 | 570 | 665 | 760 | 855 | 950 |
| 12 | 113 | 226 | 339 | 452 | 565 | 678 | 791 | 904 | 1017 | 1130 |
| 13 | 133 | 266 | 399 | 532 | 665 | 798 | 931 | 1064 | 1197 | 1330 |
| 14 | 154 | 308 | 462 | 616 | 770 | 924 | 1078 | 1232 | 1386 | 1540 |
| 15 | 177 | 354 | 531 | 708 | 885 | 1062 | 1239 | 1416 | 1593 | 1770 |
| 16 | 201 | 402 | 603 | 804 | 1005 | 1206 | 1407 | 1608 | 1809 | 2010 |
| 17 | 227 | 454 | 681 | 908 | 1135 | 1362 | 1589 | 1816 | 2043 | 2270 |
| 18 | 255 | 510 | 765 | 1020 | 1275 | 1530 | 1785 | 2040 | 2295 | 2550 |
| 19 | 284 | 568 | 852 | 1136 | 1420 | 1704 | 1988 | 2272 | 2556 | 2840 |
| 20 | 315 | 630 | 945 | 1260 | 1575 | 1890 | 2205 | 2520 | 2835 | 3150 |
| **Oval kabel** | **Antal kablar** | | | | | | | | | |
| **mm** | **1** | **2** | **3** | **4** | **5** | **6** | **7** | **8** | **9** | **10** |
| 2 x 3 | 5,2 | 10,4 | 15,6 | 20,8 | 26 | 31,2 | 36,4 | 41,6 | 46,8 | 52 |
| 2 x 5 | 9,2 | 18,4 | 27,6 | 36,8 | 46 | 55,2 | 64,4 | 73,6 | 82,8 | 92 |
| 3 x 6 | 16,1 | 32,2 | 48,3 | 64,4 | 80,5 | 96,6 | 112,7 | 128,8 | 144,9 | 161 |
| 4 x 7 | 24,6 | 49,2 | 73,8 | 98,4 | 123 | 147,6 | 172,2 | 196,8 | 221,4 | 246 |

**Beräkning av kabelkapaciteten**

Gå in i tabellen här ovan och se vad kabeln har för tvärsnittsarea. Addera antalet kablars area och få fram en total tvärsnittsarea. På följande sidor kan man se de olika kanalernas tvärsnittsareor. Lägg märke till att kanalerna kan delas in i fack, tabellerna visar tvärsnittsarean totalt i hela kanalen samt i varje fack, man kan också se vad arean blir med dosor i kanalen. Observera att det är teoretiska värden som anges i tabellerna.

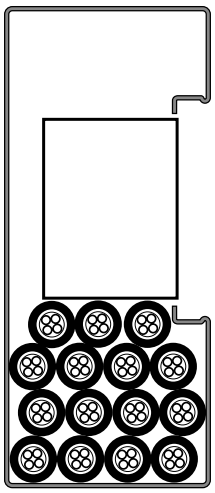

# Teknisk information

**TEK & NPT**

## Kabelkapacitet, typ TEK

### TEK-100/52

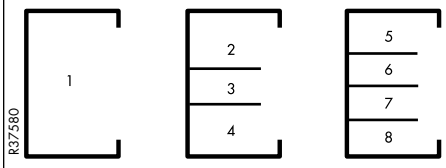


| Fack nr. | Max Ø mm | Tvärsnitt area mm² | Kabelkapacitet mm² 40% | 50% | 60% |
|---|---|---|---|---|---|
| **Utan dosor** | | | | | |
| 1 | 35 | 3665 | 1466 | 1833 | 2199 |
| 2 | 25 | 1110 | 444 | 555 | 666 |
| 3 | 25 | 902 | 361 | 451 | 541 |
| 4 | 25 | 1026 | 410 | 513 | 616 |
| 5 | 20 | 795 | 318 | 398 | 477 |
| 6 | 20 | 763 | 305 | 382 | 458 |
| 7 | 20 | 763 | 305 | 382 | 458 |
| 8 | 20 | 902 | 361 | 451 | 541 |
| **Med dosa MIB-A1** | | | | | |
| 1 | 12 | 1411 | 564 | 706 | 847 |
| 2 | 12 | 524 | 210 | 262 | 314 |
| 3 | 0 | 0 | 0 | 0 | 0 |
| 4 | 12 | 527 | 211 | 264 | 316 |
| 5 | 12 | 536 | 214 | 268 | 322 |
| 6 | 6 | 92 | 37 | 46 | 55 |
| 7 | 6 | 101 | 40 | 51 | 61 |
| 8 | 12 | 539 | 216 | 270 | 323 |
| **Med dosa CYB** | | | | | |
| 1 | 12 | 1525 | 610 | 763 | 915 |
| 2 | 12 | 517 | 207 | 259 | 310 |
| 3 | 0 | 0 | 0 | 0 | 0 |
| 4 | 12 | 541 | 216 | 271 | 325 |
| 5 | 12 | 536 | 214 | 268 | 322 |
| 6 | 8 | 128 | 51 | 64 | 77 |
| 7 | 8 | 131 | 52 | 66 | 79 |
| 8 | 12 | 545 | 218 | 273 | 327 |

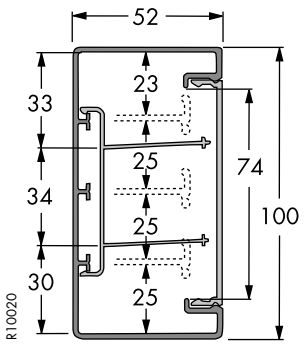


### TEK-123/72

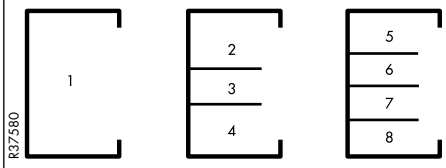


| Fack nr. | Max Ø mm | Tvärsnitt area mm² | Kabelkapacitet mm² 40% | 50% | 60% |
|---|---|---|---|---|---|
| **Utan dosor** | | | | | |
| 1 | 55 | 6449 | 2580 | 3225 | 3869 |
| 2 | 35 | 1651 | 660 | 826 | 991 |
| 3 | 30 | 1197 | 479 | 599 | 718 |
| 4 | 35 | 1604 | 642 | 802 | 962 |
| 5 | 30 | 1661 | 664 | 831 | 997 |
| 6 | 20 | 1199 | 480 | 600 | 719 |
| 7 | 20 | 1199 | 480 | 600 | 719 |
| 8 | 30 | 1916 | 766 | 958 | 1150 |
| **Med dosa MIB-A1** | | | | | |
| 1 | 20 | 4194 | 1678 | 2097 | 2516 |
| 2 | 20 | 2328 | 931 | 1164 | 1397 |
| 3 | 15 | 495 | 198 | 248 | 297 |
| 4 | 20 | 1220 | 488 | 610 | 732 |
| 5 | 20 | 1433 | 573 | 717 | 860 |
| 6 | 15 | 476 | 190 | 238 | 286 |
| 7 | 15 | 476 | 190 | 238 | 286 |
| 8 | 20 | 1470 | 588 | 735 | 882 |
| **Med dosa CYB** | | | | | |
| 1 | 20 | 4308 | 1723 | 2154 | 2585 |
| 2 | 20 | 1258 | 503 | 629 | 755 |
| 3 | 15 | 576 | 230 | 288 | 346 |
| 4 | 20 | 1248 | 499 | 624 | 749 |
| 5 | 20 | 1408 | 563 | 704 | 845 |
| 6 | 15 | 522 | 209 | 261 | 313 |
| 7 | 15 | 522 | 209 | 261 | 313 |
| 8 | 20 | 1497 | 599 | 749 | 898 |

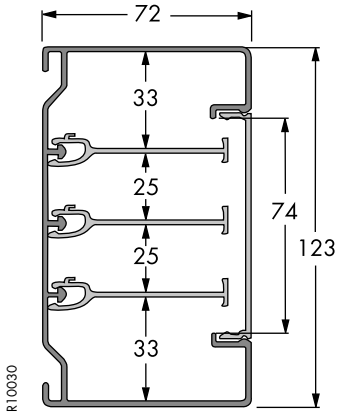

# Teknisk information

**TEK & NPT**

## Kabelkapacitet, typ TEK (forts)

### TEK-161-3/72

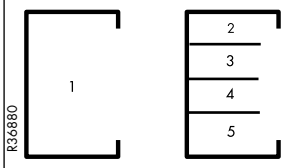


| Fack nr. | Max Ø mm | Tvärsnitt area mm² | Kabelkapacitet mm² 40% | 50% | 60% |
|---|---|---|---|---|---|
| **Utan dosor** | | | | | |
| 1 | 60 | 8918 | 3567 | 4459 | 5351 |
| 2 | 30 | 1700 | 680 | 850 | 1020 |
| 3 | 22 | 1170 | 468 | 585 | 702 |
| 4 | 22 | 1170 | 468 | 585 | 702 |
| 5 | 56 | 4298 | 1719 | 2149 | 2579 |
| **Med dosa MIB-A1** | | | | | |
| 1 | 56 | 6710 | 2684 | 3355 | 4026 |
| 2 | 24 | 1507 | 603 | 754 | 904 |
| 3 | 16 | 550 | 220 | 275 | 330 |
| 4 | 16 | 550 | 220 | 275 | 330 |
| 5 | 56 | 4010 | 1604 | 2005 | 2406 |
| **Med dosa CYB** | | | | | |
| 1 | 56 | 7558 | 3023 | 3779 | 4535 |
| 2 | 28 | 1485 | 594 | 743 | 891 |
| 3 | 20 | 700 | 280 | 350 | 420 |
| 4 | 20 | 700 | 280 | 350 | 420 |
| 5 | 56 | 4538 | 1815 | 2269 | 2723 |

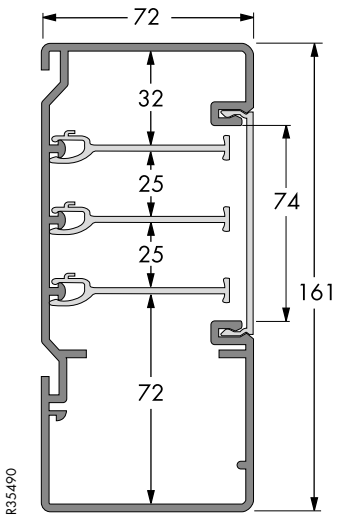


## Kabelkapacitet, typ NPT

### NPT-123

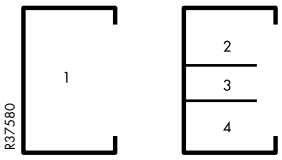


| Fack nr. | Max Ø mm | Tvärsnitt area mm² | Kabelkapacitet mm² 40% | 50% | 60% |
|---|---|---|---|---|---|
| **Utan dosor** | | | | | |
| 1 | 55 | 6449 | 2580 | 3225 | 3869 |
| 2 | 35 | 1651 | 660 | 826 | 991 |
| 3 | 30 | 1197 | 479 | 599 | 718 |
| 4 | 35 | 1604 | 642 | 802 | 962 |
| **Med dosa MIB-A1** | | | | | |
| 1 | 20 | 4194 | 1678 | 2097 | 2516 |
| 2 | 20 | 2328 | 931 | 1164 | 1397 |
| 3 | 15 | 495 | 198 | 248 | 297 |
| 4 | 20 | 1220 | 488 | 610 | 732 |
| **Med dosa CYB** | | | | | |
| 1 | 20 | 4308 | 1723 | 2154 | 2585 |
| 2 | 20 | 1258 | 503 | 629 | 755 |
| 3 | 15 | 576 | 230 | 288 | 346 |
| 4 | 20 | 1248 | 499 | 624 | 749 |

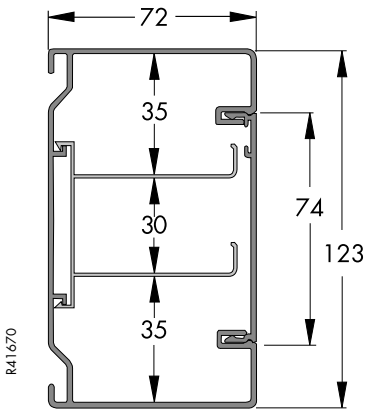

# Installationskanaler F80

**Aluminium**

# INKA-152/52

Aluminiumkanaler för montering dikt vägg. Med hjälp av kabelhyllor kan kanalen delas in i olika fack vilket gör att ledningar för stark- och svagström kan läggas i samma kanal som tele- och datakablar.

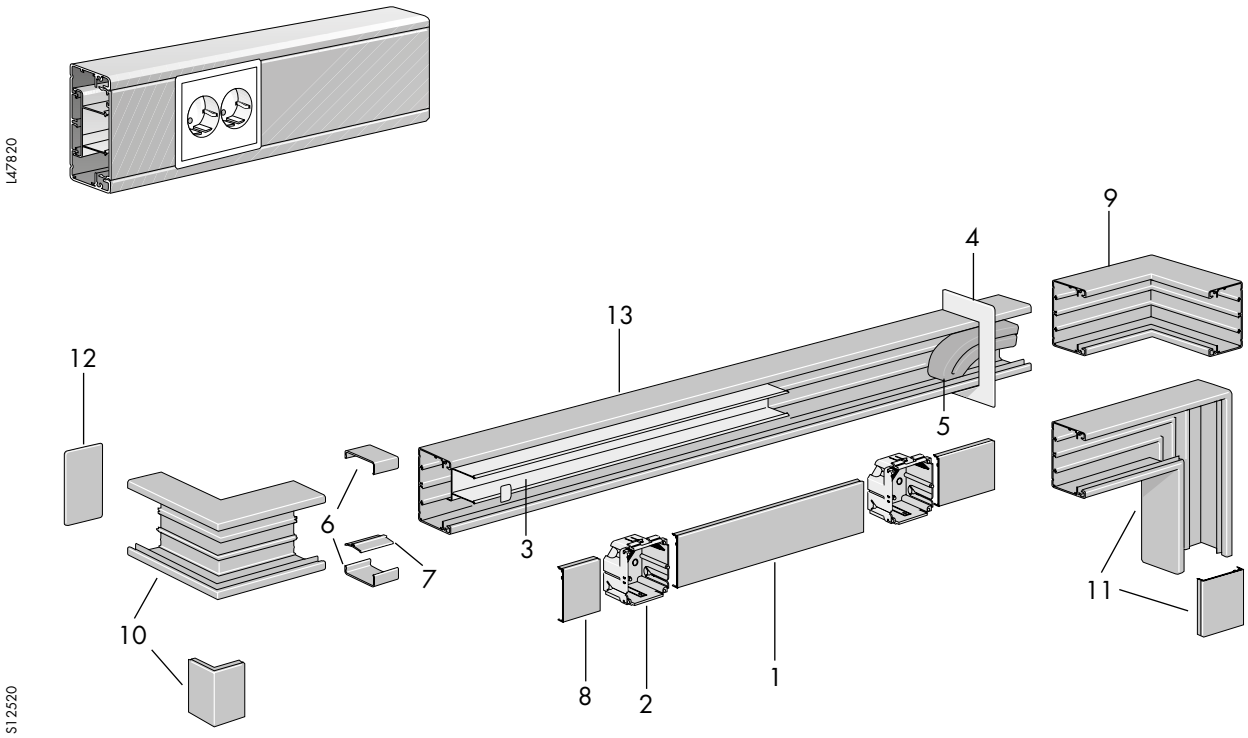


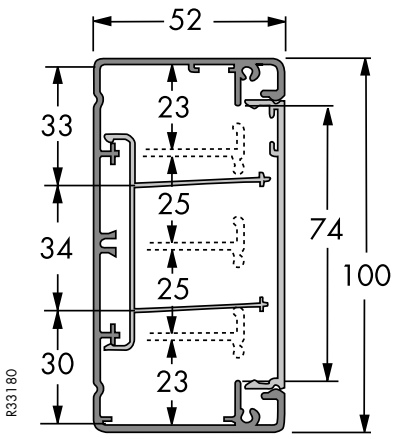


**Ingående detaljer**

1. Front
2. Dosa
3. Kabelhylla
4. Väggram
5. Ljudtätningsstav
6. Utjämningsstycke
7. Skarvstycke
8. Front
9. Innerhörn
10. Ytterhörn inkl. front
11. L-stycke inkl. front
12. Ändstycke
13. Kanalunderdel

# Installationskanaler F80

## INKA-152/52

## Kanalunderdel

P61398

| Beskrivning | Färg | Material | Dimensioner A/B/C mm | Art.nr | E-nr |
|---|---|---|---|---|---|
| Tillverkad av aluminium med 80 mm frontöppning. Kan delas i 3-fack med kabelhyllor. Försedd med skruvspår och jordspår. Endast montage dikt vägg, ej konsolmontage<br>Material: Naturanodiserad eller vitlackerad aluminium<br>Färg: Vit RAL 9016, se sid 5 för kundunika färger.<br>Leveranslängd: Kanaler, fronter och ventilationsgaller levereras i längder på 2,5 m. Kan även måttkapas i längder upp till 5,0 m, se sid 5. | | | | | |
| INKA-U152/52 Kanalunderdel | Anod | Al | 100/52/2500 | 5519080 | 11 614 01 |
| INKA-U152/52 Kanalunderdel | Vit | Al | 100/52/2500 | 5519084 | 11 614 02 |

## Fronter

P61884

| | | | | | |
|---|---|---|---|---|---|
| **För snäppfastsättning i INKA-kanal. Fronterna är försedda med jordspår.** | | | | | |
| FCA-F80 Front | Anod | Al | 80/13/2500 | 5580080 | 11 630 50 |
| FCA-F80 Front | Vit | Al | 80/13/2500 | 5580088 | 11 630 54 |

## Tillbehör för installationskanal INKA 152/52. Se även gemensamma tillbehör sidan 103.

### Innerhörn

P61485

För 90° avvinkling av INKA-152/52. Skarvning med underdelen sker med hjälp av två skarvstycken som beställs separat.

| | | | | | |
|---|---|---|---|---|---|
| INKA-IH152/52 Innerhörn | Anod | Al | 100/52/200 | 5575250 | 11 614 11 |
| INKA-IH152/52 Innerhörn | Vit | Al | 100/52/200 | 5575254 | 11 614 12 |

### Innerhörn, justerbart

P83661

Justerbart innerhörn till INKA-152/52, justerbarhet 90-135°. IP40 om kanalen är monterad dikt vägg.

| | | | | | |
|---|---|---|---|---|---|
| TTI-IH100 Innerhörn, justerbart | Vit | PC/ABS | 100/52/140 | 5589150 | 11 614 13 |

### Ytterhörn inkl. front

P61436

För 90° avvinkling av INKA-152/52. Skarvning med underdelen sker med hjälp av två skarvstycken som beställs separat.

| | | | | | |
|---|---|---|---|---|---|
| INKA-YH152/52 Ytterhörn | Anod | Al | 100/52/200 | 5575260 | 11 614 21 |
| INKA-YH152/52 Ytterhörn | Vit | Al | 100/52/200 | 5575264 | 11 614 22 |

### Ytterhörn, justerbart

P83662

Justerbart ytterhörn till INKA-152/52, justerbarhet 80-135°. IP40 om kanalen är monterad dikt vägg.

| | | | | | |
|---|---|---|---|---|---|
| TTI-YH100 Ytterhörn, justerbart | Vit | PC/ABS | 100/52/110 | 5589500 | 11 614 23 |

### L-stycke inkl. front

P61391

För 90° avvinkling av INKA-152/52.

| | | | | | |
|---|---|---|---|---|---|
| INKA-LS152/52 L-stycke | Anod | Al | 100/52/200 | 5575270 | 11 614 31 |
| INKA-LS152/52 L-stycke | Vit | Al | 100/52/200 | 5575274 | 11 614 32 |

### T-stycke inkl. front

P61437

För vertikal och horisontell sammankoppling av INKA-152/52.

| | | | | | |
|---|---|---|---|---|---|
| INKA-TS152/52 T-stycke | Anod | Al | 200/52/200 | 5575280 | 11 614 41 |
| INKA-TS152/52 T-stycke | Vit | Al | 200/52/200 | 5575284 | 11 614 42 |

### Ändstycke

P61508

Monteras på kanalunderdelen. För extra stark fastsättning av ändstycken till INKA används fäste för ändstycke.

| | | | | | |
|---|---|---|---|---|---|
| INKA-ES152/52 Ändstycke | Anod | Al | 100/52 | 5591050 | 11 614 51 |
| INKA-ES152/52 Ändstycke | Vit | Al | 100/52 | 5591054 | 11 614 52 |

P61750

| | | | | | |
|---|---|---|---|---|---|
| TTI-FE Fäste för ändstycke | - | Stål | 35/34/18 | 5590190 | 11 636 80 |

# Installationskanaler F80

## INKA-152/52

### Tillbehör för installationskanal INKA 152/52

P61735

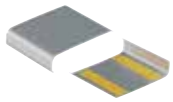

| Beskrivning | Färg | Material | Dimensioner A/B/C mm | Art.nr | E-nr |
|---|---|---|---|---|---|
| **Utjämningsstycke** | | | | | |
| För övertäckning av skarv mellan kanaler, hörn etc samt för utjämning mot vägg. Levereras i par. | | | | | |
| TTI-US100/52 Utjämningsstycke | Anod | Al | 45/52 | 5590000 | 11 614 56 |
| TTI-US100/52 Utjämningsstycke | Vit | Al | 45/52 | 5590002 | 11 614 55 |

P139340

| | | | | | |
|---|---|---|---|---|---|
| **Skarvstycke** | | | | | |
| För att montera ihop kanal, inner-/ytterhörn och L-stycke, monteras inne i kanalen. Två skruvar låser skarvstycket och skapar jordförbindelse mellan två kanalunderdelar. För snyggare montage. Levereras i par. | | | | | |
| INKA-SSJ inklusive skruv | Natur | Al | 8/32/60 | 5590110 | 11 636 66 |

P61429

| | | | | | |
|---|---|---|---|---|---|
| **Väggram** | | | | | |
| För montage runt kanalerna vid anslutning mot vägg. | | | | | |
| TTI-R2 100 Väggram | Vit | PVC | 161/103/2,5 | 5590720 | 11 614 60 |

P61404

| | | | | | |
|---|---|---|---|---|---|
| **Kabelhylla** | | | | | |
| Används för att dela in kanalen i tre fack. Passar 52 mm djupa kanaler. | | | | | |
| TTI-KH252 P Kabelhylla | Vit | PVC | 58/46/500 | 5590322 | 11 614 70 |

P61405



| | | | | | |
|---|---|---|---|---|---|
| **Kabelhylla** | | | | | |
| Används för att dela in kanalen i flera fack. Passar 52 mm djupa kanaler. | | | | | |
| TTI-KH42 P Kabelhylla | Vit | PVC | 12/42/500 | 5590310 | 11 614 73 |

P61936

| | | | | | |
|---|---|---|---|---|---|
| **Klammer** | | | | | |
| Snäpps fast på kabelhyllan för att hålla kablar på plats i stark- resp svagströmsutrymme. | | | | | |
| TTI-KL52 P Klammer | Svart | PA | 13/40/25 | 5590346 | 11 614 72 |

# Installationskanaler F80

**Aluminium**

# INKA-101/72

Aluminiumkanaler för montering dikt vägg. Med hjälp av kabelhyllor kan kanalen delas in i olika fack vilket gör att ledningar för stark- och svagström kan läggas i samma kanal som tele- och datakablar.

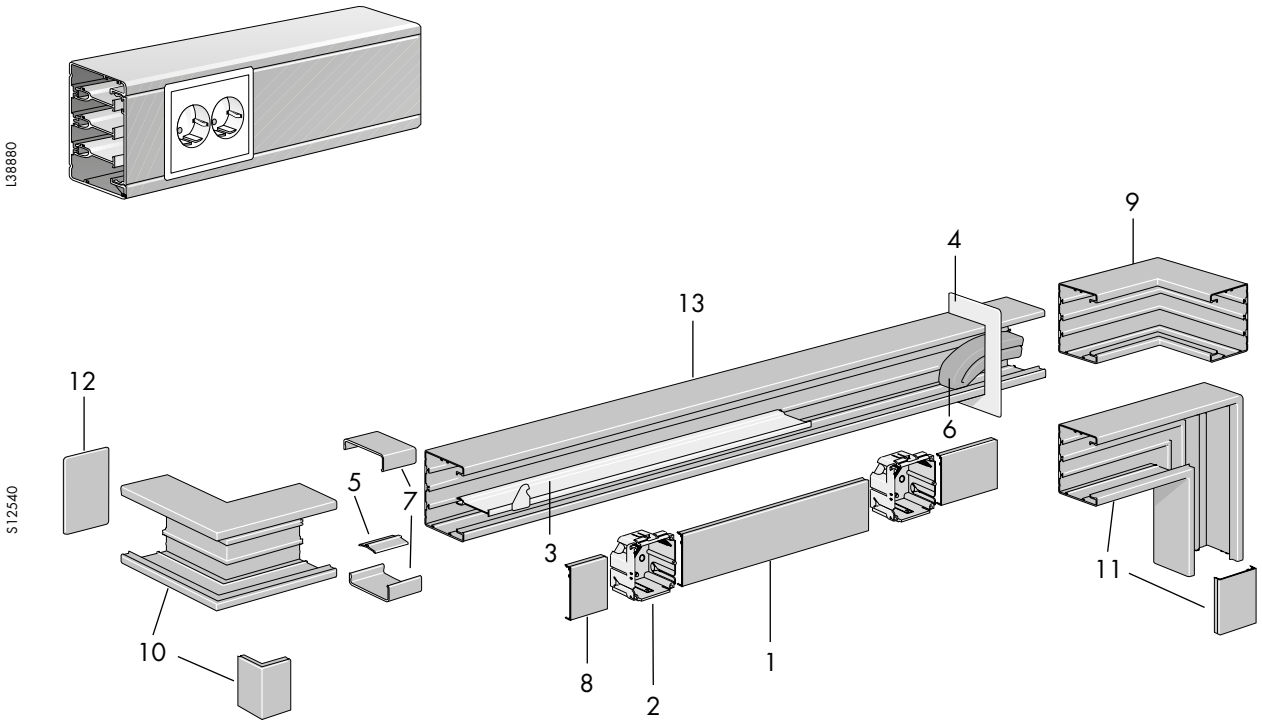


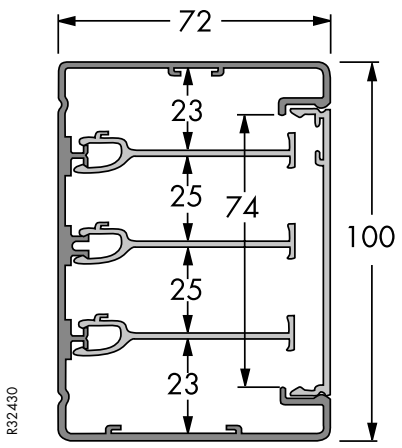


**Ingående detaljer**

1. Front
2. Dosa
3. Kabelhylla
4. Väggram
5. Skarvstycke
6. Ljudtätningsstav
7. Utjämningsstycke
8. Front
9. Innerhörn
10. Ytterhörn inkl. front
11. L-stycke inkl. front
12. Ändstycke
13. Kanalunderdel

# Installationskanaler F80

## INKA-101/72

## Kanalunderdel

P61399

| Beskrivning | Färg | Material | Dimensioner A/B/C mm | Art.nr | E-nr |
|---|---|---|---|---|---|

Tillverkad av aluminium med 80 mm frontöppning. Kan delas i 4-fack med kabelhyllor. Försedd med skruvspår och jordspår. Endast montage dikt vägg, ej konsolmontage.

Material: Naturanodiserad eller vitlackerad aluminium
Färg: Vit RAL 9016, se sid 5 för kundunika färger.
Leveranslängd: Kanaler, fronter och ventilationsgaller levereras i längder på 2,5 m. Kan även måttkapas i längder upp till 5,0 m, se sid 5.

| | | | | | |
|---|---|---|---|---|---|
| INKA-U101/72 Kanalunderdel | Anod | Al | 100/72/2500 | 5504000 | 11 612 00 |
| INKA-U101/72 Kanalunderdel | Vit | Al | 100/72/2500 | 5504003 | 11 612 01 |

## Fronter

P61884

**För snäppfastsättning i INKA-kanal. Fronterna är försedda med jordspår.**

| | | | | | |
|---|---|---|---|---|---|
| FCA-F80 Front | Anod | Al | 80/13/2500 | 5580080 | 11 630 50 |
| FCA-F80 Front | Vit | Al | 80/13/2500 | 5580088 | 11 630 54 |

## Tillbehör för installationskanal INKA 101/72. Se även gemensamma tillbehör sidan 103.

### Innerhörn

P61435

För 90° avvinkling av INKA-101. Skarvning med underdelen sker med hjälp av två skarvstycken som beställs separat.

| | | | | | |
|---|---|---|---|---|---|
| INKA-IH101/72 Innerhörn | Anod | Al | 100/72/200 | 5504100 | 11 612 05 |
| INKA-IH101/72 Innerhörn | Vit | Al | 100/72/200 | 5504103 | 11 612 06 |

### Ytterhörn inkl. front

P61438

För 90° avvinkling av INKA-101. Skarvning med underdelen sker med hjälp av två skarvstycken som beställs separat.

| | | | | | |
|---|---|---|---|---|---|
| INKA-YH101/72 Ytterhörn | Anod | Al | 100/72/200 | 5504110 | 11 612 10 |
| INKA-YH101/72 Ytterhörn | Vit | Al | 100/72/200 | 5504113 | 11 612 11 |

### L-stycke inkl. front

P61434

För 90° avvinkling av INKA-101. Typ U=upp, N=ned.

| | | | | | |
|---|---|---|---|---|---|
| INKA-LSU101/72 L-stycke | Vit | Al | 100/72/200 | 5504123 | 11 612 16 |
| INKA-LSN101/72 L-stycke | Vit | Al | 100/72/200 | 5504133 | 11 612 18 |

### Ändstycke

P61427

Skruvas fast i kanalunderdel. För extra stark fastsättning av ändstycken till INKA används fäste för ändstycke.

| | | | | | |
|---|---|---|---|---|---|
| INKA-ES101/72 Ändstycke | Vit | ABS | 103/75/33 | 5504160 | 11 612 26 |
| INKA-ES101/72 Ändstycke | Grå | ABS | 103/75/33 | 5504161 | 11 612 27 |
| INKA-ES101A/72 Ändstycke | Anod | Al | 100/72/26 | 5504170 | - |
| INKA-ES101A/72 Ändstycke | Vit | Al | 100/72/26 | 5504173 | 11 591 17 |
| TTI-FE Fäste för ändstycke | - | Stål | 35/34/18 | 5590190 | 11 636 80 |

P61750

### Utjämningsstycke

P61747

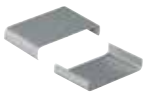

För övertäckning av skarv mellan kanaler, hörn etc samt för utjämning mot vägg. Levereras i par.

| | | | | | |
|---|---|---|---|---|---|
| TTI-US101/72 Utjämningsstycke | Anod | Al | 74/-/45 | 5590030 | 11 612 20 |
| TTI-US101/72 Utjämningsstycke | Vit | Al | 74/-/45 | 5590033 | 11 612 21 |

### Skarvstycke

P139340

För att montera ihop kanal, inner-/ytterhörn och L-stycke, monteras inne i kanalen. Två skruvar låser skarvstycket och skapar jordförbindelse mellan två kanalunderdelar. För snyggare montage. Levereras i par.

| | | | | | |
|---|---|---|---|---|---|
| INKA-SSJ inklusive skruv | Natur | Al | 8/32/60 | 5590110 | 11 636 66 |

# Installationskanaler F80

## INKA-101/72

### Tillbehör för installationskanal INKA 101/72

P61429

| Beskrivning | Färg | Material | Dimensioner A/B/C mm | Art.nr | E-nr |
|---|---|---|---|---|---|
| **Väggram** | | | | | |
| Används för montage runt kanal vid anslutning mot vägg. | | | | | |
| TTI-R2 101/72 Väggram | Vit | PVC | 176/107 | 5590730 | 11 612 30 |

P61404

| | | | | | |
|---|---|---|---|---|---|
| **Kabelhylla** | | | | | |
| Används för att dela in kanalen i tre fack. Passar 72 mm djupa kanaler. TTI-KH272C är halogenfri. | | | | | |
| TTI-KH272 Kabelhylla | Vit | PVC | 64/59/500 | 5590319 | 11 636 15 |
| TTI-KH272C Kabelhylla | Vit | PC/ABS | 64/59/500 | 5590311 | 11 636 16 |

P61405



| | | | | | |
|---|---|---|---|---|---|
| **Kabelhylla** | | | | | |
| Används för att dela in kanalen i flera fack. Passar 72 mm djupa kanaler. | | | | | |
| TTI-KH72 A Kabelhylla | Anod | Al | 12/72/500 | 5590312 | 11 636 10 |
| TTI-KH72 P Kabelhylla | Vit | PVC | 12/72/500 | 5590314 | 11 636 11 |

P61514

| | | | | | |
|---|---|---|---|---|---|
| **Klammer** | | | | | |
| Snäpps fast på kabelhyllan för att hålla kablar på plats i stark- resp svagströmsutrymme. | | | | | |
| TTI-KHK Klammer | Brun | ABS | 6/43/34 | 5590340 | 11 636 20 |

# Installationskanaler F80

**Aluminium**

# INKA-123/72

Aluminiumkanaler för montering dikt vägg eller på konsol. Med hjälp av kabelhyllor kan kanalen delas in i olika fack vilket gör att ledningar för stark- och svagström kan läggas i samma kanal som tele- och datakablar.

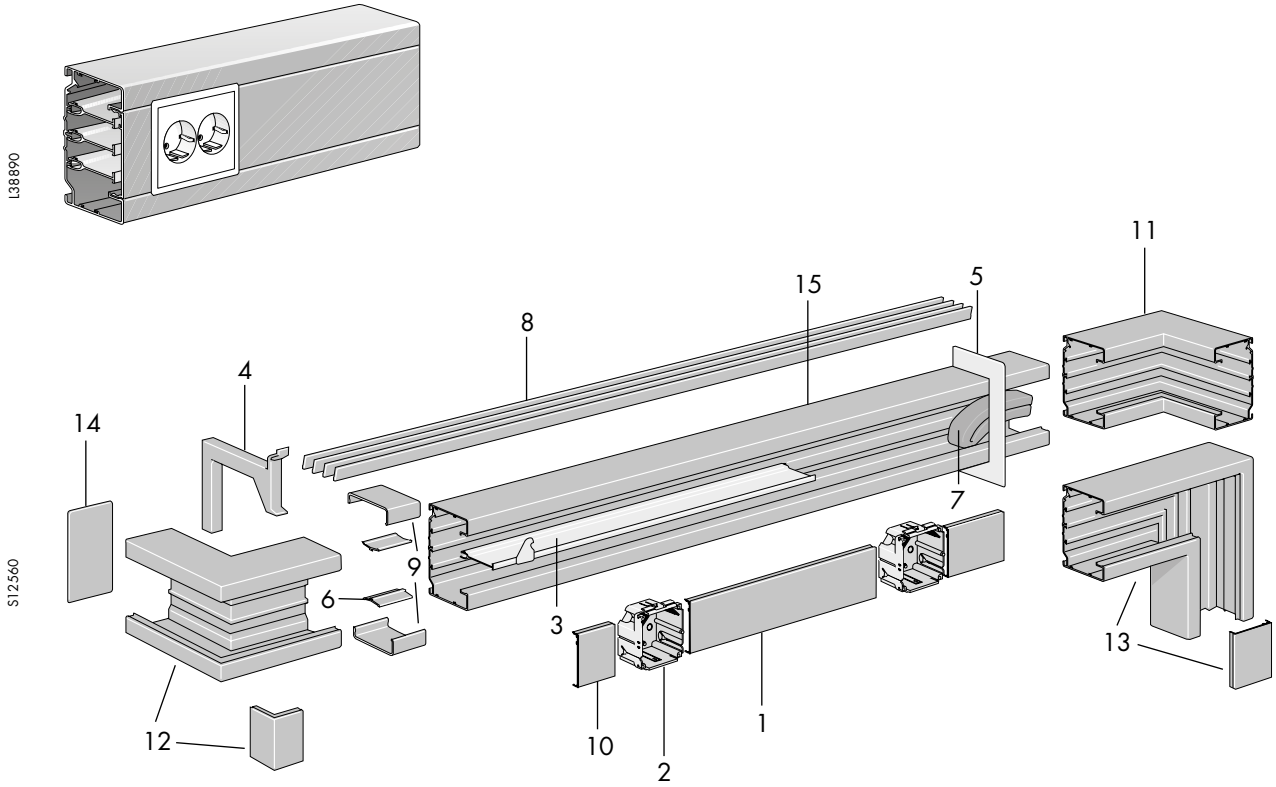


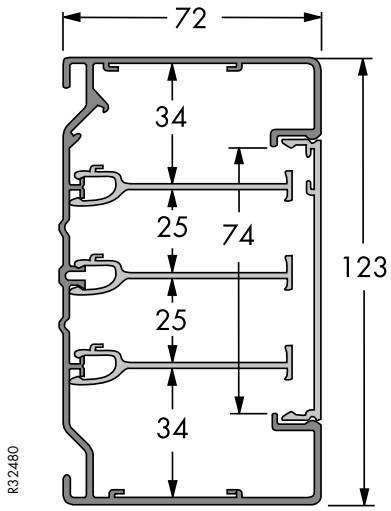


**Ingående detaljer**

1. Front
2. Dosa
3. Kabelhylla
4. Väggkonsol
5. Väggram
6. Skarvstycke
7. Ljudtätningsstav
8. Ventilationsgaller
9. Utjämningsstycke
10. Front
11. Innerhörn
12. Ytterhörn inkl. front
13. L-stycke inkl. front
14. Ändstycke
15. Kanalunderdel

# Installationskanaler F80

## INKA-123/72

## Kanalunderdel

P61397

| Beskrivning | Färg | Material | Dimensioner A/B/C mm | Art.nr | E-nr |
|---|---|---|---|---|---|
| Tillverkad av aluminium med 80 mm frontöppning. Kan delas i 4-fack med kabelhyllor. Försedd med skruvspår och jordspår. Montage dikt vägg eller på konsol. Montage dikt vägg, ej på konsol.<br>Material: Naturanodiserad eller vitlackerad aluminium<br>Färg: Vit RAL 9016, se sid 5 för kundunika färger.<br>Leveranslängd: Kanaler, fronter och ventilationsgaller levereras i längder på 2,5 m. Kan även måttkapas i längder upp till 6,0 m, se sid 5. | | | | | |
| INKA-U123/72 Kanalunderdel | Anod | Al | 123/72/2500 | 5507000 | 11 615 00 |
| INKA-U123/72 Kanalunderdel | Vit | Al | 123/72/2500 | 5507003 | 11 615 04 |

## Fronter

P61884

| | | | | | |
|---|---|---|---|---|---|
| **För snäppfastsättning i INKA-kanal. Fronterna är försedda med jordspår.** | | | | | |
| FCA-F80 Front | Anod | Al | 80/13/2500 | 5580080 | 11 630 50 |
| FCA-F80 Front | Vit | Al | 80/13/2500 | 5580088 | 11 630 54 |

## Tillbehör för installationskanal INKA 123/72. Se även gemensamma tillbehör sidan 103.

### Innerhörn

P61439

| | | | | | |
|---|---|---|---|---|---|
| För 90° avvinkling av INKA-123. Skarvning med underdelen sker med hjälp av två skarvstycken som beställs separat. | | | | | |
| INKA-IH123/72 Innerhörn | Anod | Al | 123/72/200 | 5507100 | 11 615 30 |
| INKA-IH123/72 Innerhörn | Vit | Al | 123/72/200 | 5507103 | 11 615 34 |

### Innerhörn, justerbart

P83661

| | | | | | |
|---|---|---|---|---|---|
| Justerbart innerhörn till INKA-123, justerbarhet 90-135°. IP40 om kanalen är monterad dikt vägg. | | | | | |
| TTI-IH123 Innerhörn, justerbart | Vit | PC/ABS | 123/72/145 | 5589170 | 11 615 35 |

### Ytterhörn inkl. front

P61433

| | | | | | |
|---|---|---|---|---|---|
| För 90° avvinkling av INKA-123. Skarvning med underdelen sker med hjälp av två skarvstycken som beställs separat. | | | | | |
| INKA-YH123/72 Ytterhörn0 | Anod | Al | 123/72/200 | 5507110 | 11 615 40 |
| INKA-YH123/72 Ytterhörn | Vit | Al | 123/72/200 | 5507113 | 11 615 44 |

### Ytterhörn, justerbart

P83662

| | | | | | |
|---|---|---|---|---|---|
| Justerbart ytterhörn till INKA-123, justerbarhet 80-135°. IP40 om kanalen är monterad dikt vägg. | | | | | |
| TTI-YH123 Ytterhörn, justerbart | Vit | PC/ABS | 123/72/145 | 5589520 | 11 615 42 |

### L-stycke inkl. front

P61430

| | | | | | |
|---|---|---|---|---|---|
| För 90° avvinkling av INKA-123. | | | | | |
| INKA-LS123/72 L-stycke | Anod | Al | 123/72/200 | 5507120 | 11 615 46 |
| INKA-LS123/72 L-stycke | Vit | Al | 123/72/200 | 5507123 | 11 615 48 |

### T-stycke inkl. front

P61952

| | | | | | |
|---|---|---|---|---|---|
| För vertikal och horisontell sammankoppling av INKA-123. | | | | | |
| INKA-TS123/72 T-stycke | Anod | Al | 200/72/200 | 5507140 | 11 615 10 |
| INKA-TS123/72 T-stycke | Vit | Al | 200/72/200 | 5507143 | 11 615 11 |

### Ändstycke

P61424

P61750

| | | | | | |
|---|---|---|---|---|---|
| Monteras på kanalunderdelen. För extra stark fastsättning av ändstycken till INKA används fäste för ändstycke. | | | | | |
| INKA-ES123/72 Ändstycke | Vit | ABS | 126/75/33 | 5507160 | 11 615 75 |
| INKA-ES123/72 Ändstycke | Grå | ABS | 126/75/33 | 5507161 | 11 615 76 |
| INKA-ES 123/72 Ändstycke | Anod | Al | 123/72/36 | 5507170 | 11 615 77 |
| INKA-ES 123/72 Ändstycke | Vit | Al | 123/72/36 | 5507173 | 11 615 78 |
| TTI-FE Fäste för ändstycke | - | Stål | 35/34/18 | 5590190 | 11 636 80 |

# Installationskanaler F80

## INKA-123/72

### Tillbehör för installationskanal INKA 123/72

| Beskrivning | Färg | Material | Dimensioner A/B/C mm | Art.nr | E-nr |
|---|---|---|---|---|---|
| **Utjämningsstycke** | | | | | |
| För övertäckning av skarv mellan kanaler, hörn etc samt för utjämning mot vägg. Levereras i par. | | | | | |
| TTI-US123/72 Utjämningsstycke | Anod | Al | 72/45/- | 5590035 | 11 615 60 |
| TTI-US123/72 Utjämningsstycke | Vit | Al | 72/45/- | 5590036 | 11 615 61 |
| **Skarvstycke** | | | | | |
| För att montera ihop kanal, inner-/ytterhörn och L-stycke, monteras inne i kanalen. Två skruvar låser skarvstycket och skapar jordförbindelse mellan två kanalunderdelar. För snyggare montage. Levereras i par. | | | | | |
| INKA-SSJ inklusive skruv | Natur | Al | 8/32/60 | 5590110 | 11 636 66 |
| **Väggram** | | | | | |
| Används för montage runt kanal vid anslutning mot vägg. | | | | | |
| TTI-R2 123/72 Väggram | Vit | PVC | 193/8/142 | 5590740 | 11 615 85 |
| **Kabelhylla** | | | | | |
| Används för att dela in kanalen i tre fack. Passar 72 mm djupa kanaler. TTI-KH272C är halogenfri. | | | | | |
| TTI-KH272 Kabelhylla | Vit | PVC | 64/59/500 | 5590319 | 11 636 15 |
| TTI-KH272C Kabelhylla | Vit | PC/ABS | 64/59/500 | 5590311 | 11 636 16 |
| **Kabelhylla** | | | | | |
| Används för att dela in kanalen i flera fack. Passar 72 mm djupa kanaler. | | | | | |
| TTI-KH72 A Kabelhylla | Anod | Al | 12/72/500 | 5590312 | 11 636 10 |
| TTI-KH72 P Kabelhylla | Vit | PVC | 12/72/500 | 5590314 | 11 636 11 |
| **Klammer** | | | | | |
| Snäpps fast på kabelhyllan för att hålla kablar på plats i stark- resp svagströmsutrymme. | | | | | |
| TTI-KHK Klammer | Brun | ABS | 6/43/34 | 5590340 | 11 636 20 |
| **Monteringsbricka** | | | | | |
| Används för montering av installationskanaler dikt vägg. Passar endast INKA och TEK storlekar 123 och uppåt. Kanalen hängs på monteringsbrickan och skruvas sedan fast mot väggen. | | | | | |
| TTI-MB Monteringsbricka | Svart | PA | 19/5/15 | 5590180 | 11 636 08 |
| **Mellanlägg** | | | | | |
| Används mellan konsol/vägg eller kanal/vägg för att justera ojämnheter i väggen. | | | | | |
| TTA-KM3 Mellanlägg | Grå | PP | 114/3/38 | 5583408 | 11 636 03 |
| TTA-KM5 Mellanlägg | Grå | PP | 114/5/38 | 5583410 | 11 636 05 |

P61746
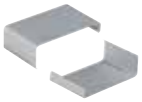

P139340

P61429

P61404

P61405


P61514

P61520

P61516

P150062

# Installationskanaler F80

**Aluminium**

# INKA-123-4/72

Aluminiumkanaler för infälld montering. Med hjälp av kabelhyllor kan kanalen delas in i olika fack vilket gör att ledningar för stark- och svagström kan läggas i samma kanal som tele- och datakablar.

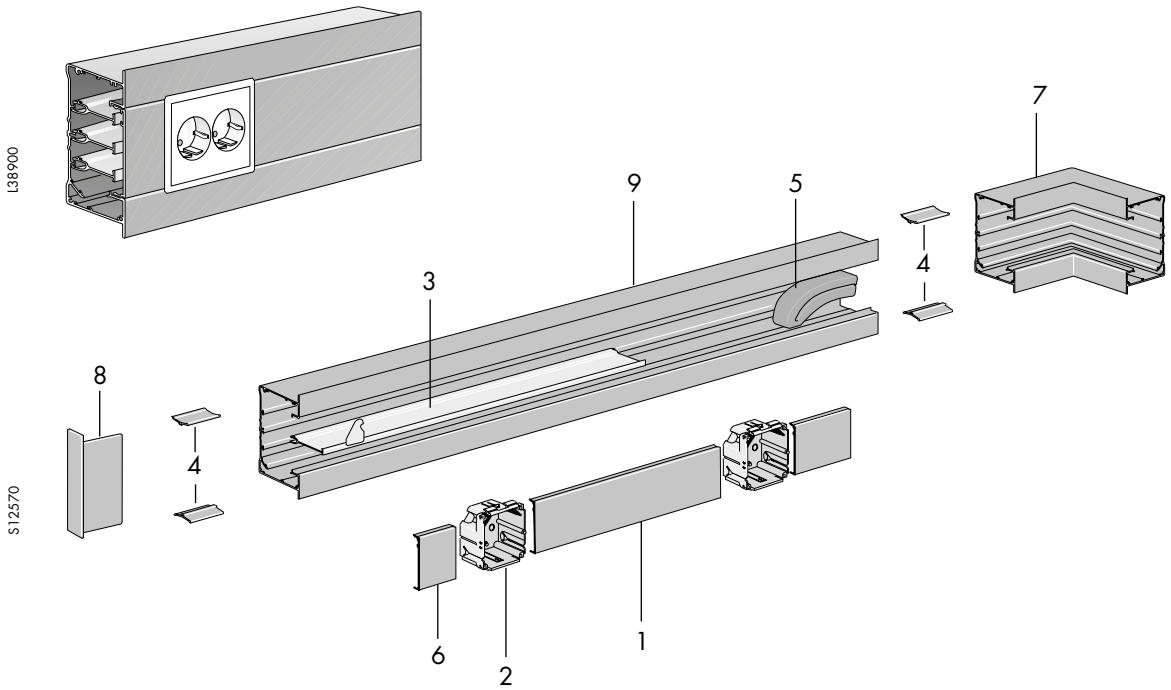


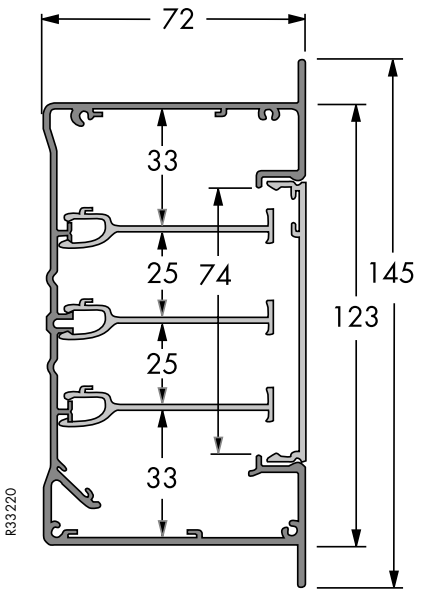


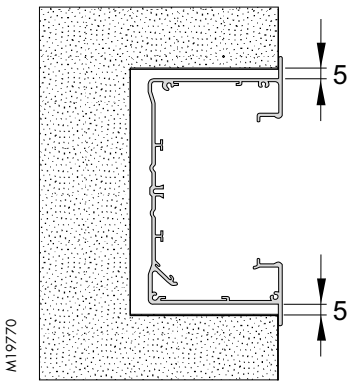


**Ingående detaljer**

1. Front
2. Dosa
3. Kabelhylla
4. Skarvstycke
5. Ljudtätningsstav
6. Front
7. Innerhörn
8. Ändstycke
9. Kanalunderdel

# Installationskanaler F80

## INKA-123-4/72

## Kanalunderdel

P61401

| Beskrivning | Färg | Material | Dimensioner A/B/C mm | Art.nr | E-nr |
|---|---|---|---|---|---|
| Infälld kanal tillverkad av aluminium med 80 mm frontöppning. Kan delas i 4-fack med kabelhyllor. Försedd med skruvspår och jordspår.<br>Material: Naturanodiserad eller vitlackerad aluminium<br>Färg: Vit RAL 9016, se sid 5 för kundunika färger.<br>Leveranslängd: Kanaler, fronter och ventilationsgaller levereras i längder på 2,5 m. Kan även måttkapas i längder upp till 6,0 m, se sid 5. | | | | | |
| INKA-U123-4/72 Kanalunderdel | Anod | Al | 145/72/2500 | 5506310 | 11 616 00 |
| INKA-U123-4/72 Kanalunderdel | Vit | Al | 145/72/2500 | 5506318 | 11 616 01 |

## Fronter

P61884

| | | | | | |
|---|---|---|---|---|---|
| **För snäppfastsättning i INKA-kanal. Fronterna är försedda med jordspår.** | | | | | |
| FCA-F80 Front | Anod | Al | 80/13/2500 | 5580080 | 11 630 50 |
| FCA-F80 Front | Vit | Al | 80/13/2500 | 5580088 | 11 630 54 |

## Tillbehör för installationskanal INKA 123-4/72. Se även gemensamma tillbehör sidan 103.

### Innerhörn

P61483

| | | | | | |
|---|---|---|---|---|---|
| För 90° avvinkling av INKA-123-4. Skarvning med underdelen sker med hjälp av två skarvstycken som beställs separat. | | | | | |
| INKA-IH123-4/72 Innerhörn | Anod | Al | 145/72/200 | 5506610 | 11 616 30 |
| INKA-IH123-4/72 Innerhörn | Vit | Al | 145/72/200 | 5506614 | 11 616 31 |

### Ändstycke

P61939

P61750

| | | | | | |
|---|---|---|---|---|---|
| Monteras på kanalunderdelen. ESV = vänster, ESH = höger. För extra stark fastsättning av ändstycken till INKA används fäste för ändstycke. | | | | | |
| INKA-ESV123-4/72 vänster | Anod | Al | 145/72/33 | 5590200 | 11 616 70 |
| INKA-ESV123-4/72 vänster | Vit | Al | 145/72/33 | 5590204 | 11 616 72 |
| INKA-ESH123-4/72 höger | Anod | Al | 145/72/33 | 5590205 | 11 616 71 |
| INKA-ESH123-4/72 höger | Vit | Al | 145/72/33 | 5590209 | 11 616 73 |
| TTI-FE Fäste för ändstycke | - | Stål | 35/34/18 | 5590190 | 11 636 80 |

### Skarvstycke

P139340

| | | | | | |
|---|---|---|---|---|---|
| För att montera ihop kanal, inner-/ytterhörn och L-stycke, monteras inne i kanalen. Två skruvar låser skarvstycket och skapar jordförbindelse mellan två kanalunderdelar. För snyggare montage. Levereras i par. | | | | | |
| INKA-SSJ inklusive skruv | Natur | Al | 8/32/60 | 5590110 | 11 636 66 |

### Kabelhylla

P61404

| | | | | | |
|---|---|---|---|---|---|
| Används för att dela in kanalen i tre fack. Passar 72 mm djupa kanaler. TTI-KH272C är halogenfri. | | | | | |
| TTI-KH272 Kabelhylla | Vit | PVC | 64/59/500 | 5590319 | 11 636 15 |
| TTI-KH272C Kabelhylla | Vit | PC/ABS | 64/59/500 | 5590311 | 11 636 16 |

### Kabelhylla

P61405



| | | | | | |
|---|---|---|---|---|---|
| Används för att dela in kanalen i flera fack. Passar 72 mm djupa kanaler. | | | | | |
| TTI-KH72 A Kabelhylla | Anod | Al | 12/72/500 | 5590312 | 11 636 10 |
| TTI-KH72 P Kabelhylla | Vit | PVC | 12/72/500 | 5590314 | 11 636 11 |

### Klammer

P61514

| | | | | | |
|---|---|---|---|---|---|
| Snäpps fast på kabelhyllan för att hålla kablar på plats i stark- resp svagströmsutrymme. | | | | | |
| TTI-KHK Klammer | Brun | ABS | 6/43/34 | 5590340 | 11 636 20 |

# Installationskanaler F80

**Aluminium**

# INKA-161-2/72

Aluminiumkanaler för montering dikt vägg eller på konsol. Med hjälp av kabelhyllor kan kanalen delas in i olika fack vilket gör att ledningar för stark- och svagström kan läggas i samma kanal som tele- och datakablar.

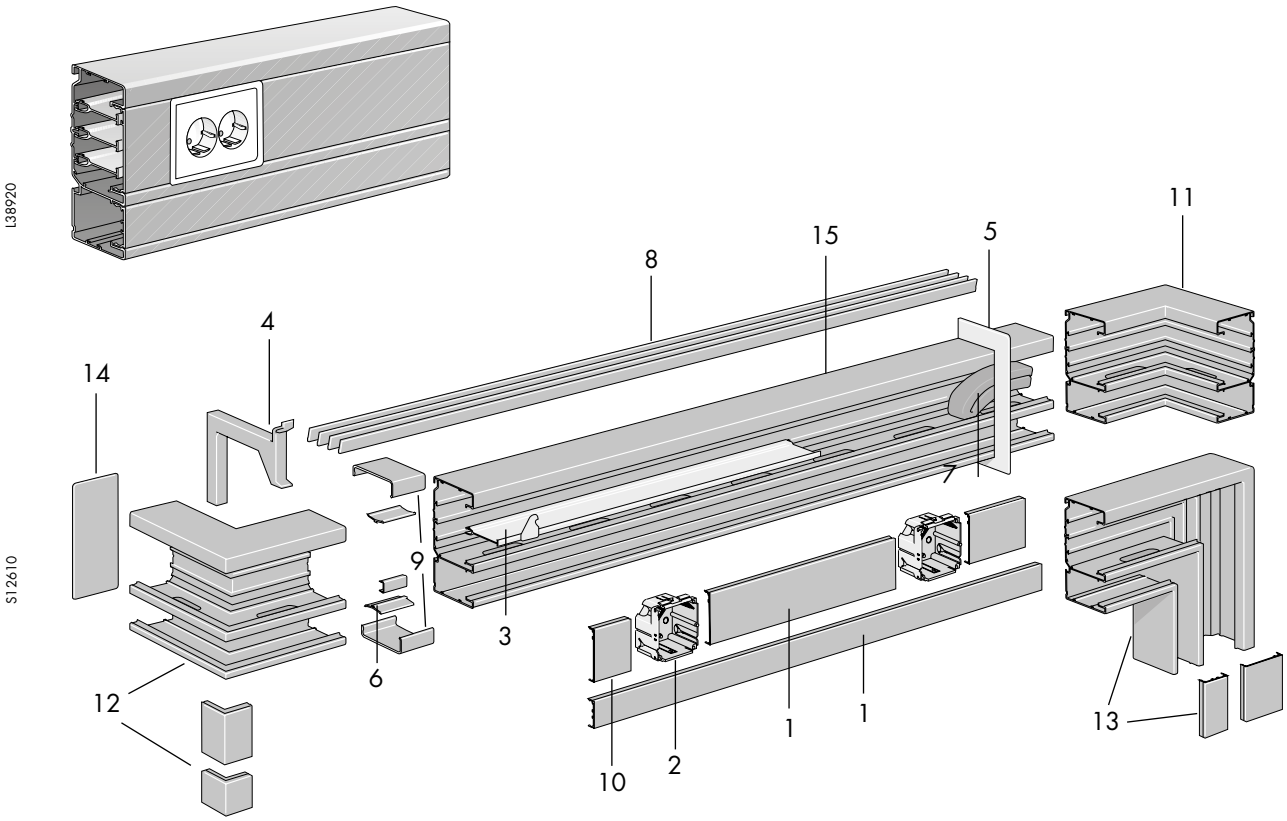


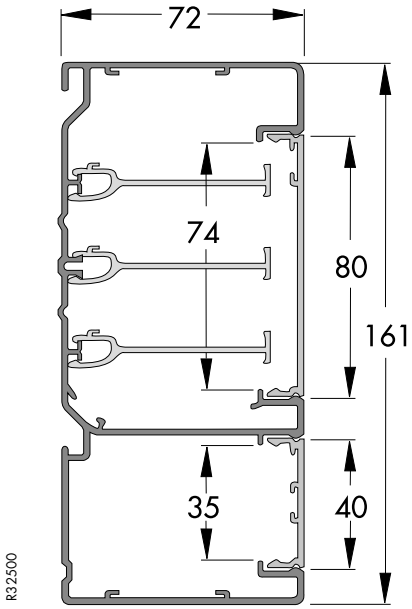


**Ingående detaljer**

1. Front
2. Dosa
3. Kabelhylla
4. Väggkonsol
5. Väggram
6. Skarvstycke
7. Ljudtätningsstav
8. Ventilationsgaller
9. Utjämningsstycke
10. Front
11. Innerhörn
12. Ytterhörn inkl. front
13. L-stycke inkl. front
14. Ändstycke
15. Kanalunderdel

# Installationskanaler F80

## INKA-161-2/72

## Kanalunderdel

P61403

| Beskrivning | Färg | Material | Dimensioner A/B/C mm | Art.nr | E-nr |
|---|---|---|---|---|---|
| Tillverkad av aluminium med två separata fack med separata lock. Den fasta mellanväggen mellan facken är hålad på var 200:e mm. Övre delen kan delas in i 4-fack. Försedd med jordspår. Montage dikt vägg eller på konsol.<br>Material: Naturanodiserad eller vitlackerad aluminium<br>Färg: Vit RAL 9016, se sid 5 för kundunika färger.<br>Leveranslängd: Kanaler, fronter och ventilationsgaller levereras i längder på 2,5 m. Kan även måttkapas i längder upp till 6,0 m, se sid 5. | | | | | |
| INKA-U161-2/72 Kanalunderdel | Anod | Al | 161/72/2500 | 5510010 | 11 624 00 |
| INKA-U161-2/72 Kanalunderdel | Vit | Al | 161/72/2500 | 5510013 | 11 624 02 |

## Fronter

P61884

| | | | | | |
|---|---|---|---|---|---|
| **För snäppfastsättning i INKA-kanal. Fronterna är försedda med jordspår.** | | | | | |
| FCA-F80 Front | Anod | Al | 80/13/2500 | 5580080 | 11 630 50 |
| FCA-F80 Front | Vit | Al | 80/13/2500 | 5580088 | 11 630 54 |

P61883

| | | | | | |
|---|---|---|---|---|---|
| **Nedre front för snäppfastsättning i kanal INKA-161-2. Fronterna är försedda med jordspår.** | | | | | |
| FCA-F40 Front | Anod | Al | 40/13/2500 | 5580030 | 11 630 30 |
| FCA-F40 Front | Vit | Al | 40/13/2500 | 5580038 | 11 630 34 |

## Tillbehör för installationskanal INKA 161-2/72. Se även gemensamma tillbehör sidan 103.

### Innerhörn

P61431

| | | | | | |
|---|---|---|---|---|---|
| För 90° avvinkling av INKA-161-2. Skarvning med underdelen sker med hjälp av två skarvstycken som beställs separat. | | | | | |
| INKA-IH161-2/72 Innerhörn | Anod | Al | 161/72/200 | 5510200 | 11 624 50 |
| INKA-IH161-2/72 Innerhörn | Vit | Al | 161/72/200 | 5510203 | 11 624 52 |

### Ytterhörn inkl. front

P61432

| | | | | | |
|---|---|---|---|---|---|
| För 90° avvinkling av INKA-161-2. Skarvning med underdelen sker med hjälp av två skarvstycken som beställs separat. | | | | | |
| INKA-YH161-2/72 Ytterhörn | Anod | Al | 161/72/200 | 5510210 | 11 624 80 |
| INKA-YH161-2/72 Ytterhörn | Vit | Al | 161/72/200 | 5510213 | 11 624 82 |

### L-stycke inkl. front

P61390

| | | | | | |
|---|---|---|---|---|---|
| För 90° avvinkling av INKA-161-2. Typ U = upp, N = ned. | | | | | |
| INKA-LSU161-2/72 L-stycke | Anod | Al | 161/72/200 | 5510220 | 11 624 90 |
| INKA-LSU161-2/72 L-stycke | Vit | Al | 161/72/200 | 5510223 | 11 624 92 |
| INKA-LSN161-2/72 L-stycke | Anod | Al | 161/72/200 | 5510230 | 11 624 94 |
| INKA-LSN161-2/72 L-stycke | Vit | Al | 161/72/200 | 5510233 | 11 624 96 |

### Ändstycke

P61427

P61750

| | | | | | |
|---|---|---|---|---|---|
| Monteras på kanalunderdelen. För extra stark fastsättning av ändstycken till INKA används fäste för ändstycke. | | | | | |
| INKA-ES161-2/72 Ändstycke | Vit | ABS | 164/72 | 5510160 | 11 621 45 |
| INKA-ES161-2/72 Ändstycke | Grå | ABS | 164/72 | 5510161 | 11 621 46 |
| INKA-ES 161/72 Ändstycke | Anod | Al | 161/72/36 | 5510170 | 11 621 47 |
| INKA-ES 161/72 Ändstycke | Vit | Al | 161/72/36 | 5510173 | 11 621 48 |
| TTI-FE Fäste för ändstycke | - | Stål | 35/34/18 | 5590190 | 11 636 80 |

# Installationskanaler F80

## INKA-161-2/72

### Tillbehör för installationskanal INKA 161-2/72

| Beskrivning | Färg | Material | Dimensioner A/B/C mm | Art.nr | E-nr |
|---|---|---|---|---|---|
| **Skarvstycke** | | | | | |
| För att montera ihop kanal, inner-/ytterhörn och L-stycke, monteras inne i kanalen. Två skruvar låser skarvstycket och skapar jordförbindelse mellan två kanalunderdelar. För snyggare montage. Levereras i par. | | | | | |
| INKA-SSJ inklusive skruv | Natur | Al | 8/32/60 | 5590110 | 11 636 66 |
| **Väggram** | | | | | |
| För montage runt kanalerna vid anslutning mot vägg. | | | | | |
| TTI-R2 161/72 Väggram | Vit | PVC | 231/8/142 | 5590760 | 11 621 65 |
| **Utjämningsstycke** | | | | | |
| För övertäckning av skarv mellan kanaler, hörn etc samt för utjämning mot vägg. Levereras i par. | | | | | |
| TTI-US161-2/72 Utjämningsstycke | Anod | Al | -/74/45 | 5590060 | 11 625 30 |
| TTI-US161-2/72 Utjämningsstycke | Vit | Al | -/74/45 | 5590068 | 11 625 32 |
| **Kabelhylla** | | | | | |
| Används för att dela in kanalen i tre fack. Passar 72 mm djupa kanaler. TTI-KH272C är halogenfri. | | | | | |
| TTI-KH272 Kabelhylla | Vit | PVC | 64/59/500 | 5590319 | 11 636 15 |
| TTI-KH272C Kabelhylla | Vit | PC/ABS | 64/59/500 | 5590311 | 11 636 16 |
| **Kabelhylla** | | | | | |
| Används för att dela in kanalen i flera fack. Passar 72 mm djupa kanaler. | | | | | |
| TTI-KH72 A Kabelhylla | Anod | Al | 12/72/500 | 5590312 | 11 636 10 |
| TTI-KH72 P Kabelhylla | Vit | PVC | 12/72/500 | 5590314 | 11 636 11 |
| **Klammer** | | | | | |
| Snäpps fast på kabelhyllan för att hålla kablar på plats i stark- resp svagströmsutrymme. | | | | | |
| TTI-KHK Klammer | Brun | ABS | 6/43/34 | 5590340 | 11 636 20 |
| **Monteringsbricka** | | | | | |
| Används för montering av installationskanaler dikt vägg. Passar endast INKA och TEK storlekar 123 och uppåt. Kanalen hängs på monteringsbrickan och skruvas sedan fast mot väggen. | | | | | |
| TTI-MB Monteringsbricka | Svart | PA | 19/5/15 | 5590180 | 11 636 08 |
| **Mellanlägg** | | | | | |
| Används mellan konsol/vägg eller kanal/vägg för att justera ojämnheter i väggen. | | | | | |
| TTA-KM3 Mellanlägg | Grå | PP | 114/3/38 | 5583408 | 11 636 03 |
| TTA-KM5 Mellanlägg | Grå | PP | 114/5/38 | 5583410 | 11 636 05 |

P139340

P61429

P61747
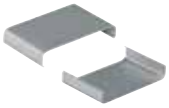

P61404

P61405


P61514

P61520

P61516

# Installationskanaler F80

**Aluminium**

# INKA-161-2F/72

Aluminiumkanal med två avskärmade fack som har separata fronter, för infälld montering. Med hjälp av kabelhyllor kan det övre facket delas in i 4-fack vilket gör att ledningar för stark- och svagström kan läggas i samma kanal som tele- och datakablar.

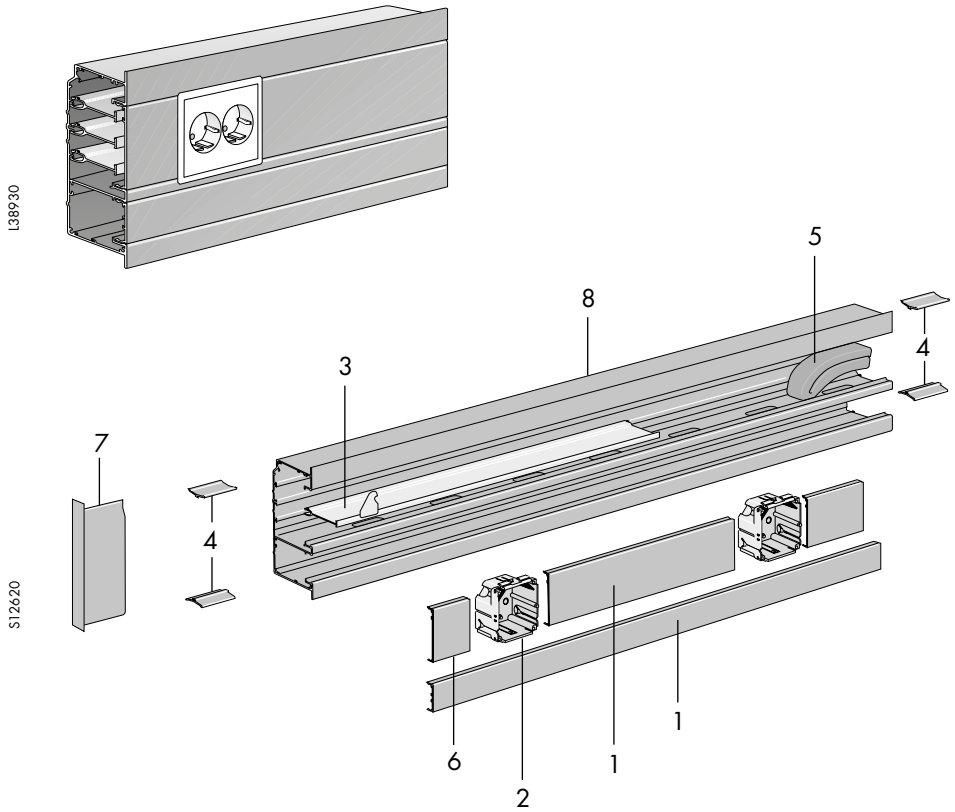


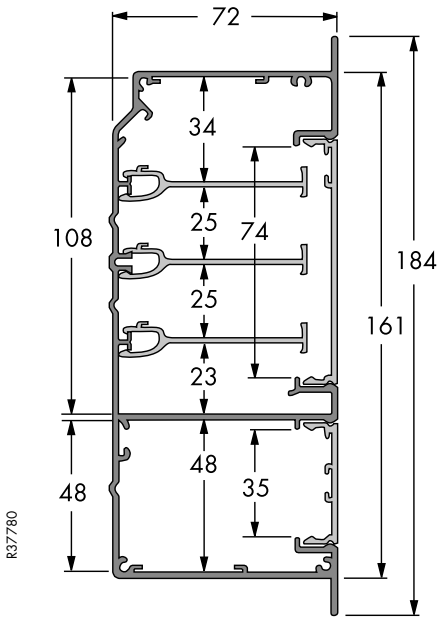


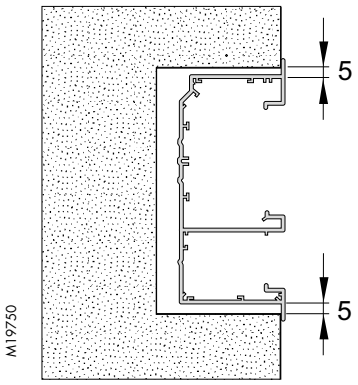


**Ingående detaljer**

1. Front
2. Dosa
3. Kabelhylla
4. Skarvstycke
5. Ljudtätningsstav
6. Front
7. Ändstycke
8. Kanalunderdel

# Installationskanaler F80

## INKA-161-2F/72

## Kanalunderdel

P61400

| Beskrivning | Färg | Material | Dimensioner A/B/C mm | Art.nr | E-nr |
|---|---|---|---|---|---|
| Infälld kanal tillverkad av aluminium med två separata fack med separata lock. Den fasta mellanväggen mellan facken är hålad på var 200:e mm. Övre delen kan delas in i 4-fack. Försedd med jordspår.<br>Material: Naturanodiserad eller vitlackerad aluminium<br>Färg: Vit RAL 9016, se sid 5 för kundunika färger.<br>Leveranslängd: Kanaler, fronter och ventilationsgaller levereras i längder på 2,5 m. Kan även måttkapas i längder upp till 6,0 m, se sid 5. | | | | | |
| INKA-U161-2F/72 Kanalunderdel | Anod | Al | 184/72/2500 | 5512410 | 11 624 03 |
| INKA-U161-2F/72 Kanalunderdel | Vit | Al | 184/72/2500 | 5512418 | 11 624 04 |

## Fronter

P61884

| | | | | | |
|---|---|---|---|---|---|
| **För snäppfastsättning i INKA-kanal. Fronterna är försedda med jordspår.** | | | | | |
| FCA-F80 Front | Anod | Al | 80/ 13 /2500 | 5580080 | 11 630 50 |
| FCA-F80 Front | Vit | Al | 80/ 13 /2500 | 5580088 | 11 630 54 |

P61883

| | | | | | |
|---|---|---|---|---|---|
| **Nedre front för snäppfastsättning i kanal INKA-161-2. Fronterna är försedda med jordspår.** | | | | | |
| FCA-F40 Front | Anod | Al | 40/13- /2500 | 5580030 | 11 630 30 |
| FCA-F40 Front | Vit | Al | 40/ 13 /2500 | 5580038 | 11 630 34 |

## Tillbehör för installationskanal INKA 161-2F/72. Se även gemensamma tillbehör sidan 103.

### Ändstycke

P61505

Monteras i kanalunderdelen. ESV = vänster, ESH = höger. För extra stark fastsättning av ändstycken till INKA används fäste för ändstycke.

| | | | | | |
|---|---|---|---|---|---|
| INKA-ESV161-2F/72 vänster | Anod | Al | 184/72 | 5590260 | 11 625 33 |
| INKA-ESV161-2F/72 vänster | Vit | Al | 184/72 | 5590264 | 11 625 34 |
| INKA-ESH161-2F/72 höger | Anod | Al | 184/72 | 5590265 | 11 625 35 |
| INKA-ESH161-2F/72 höger | Vit | Al | 184/72 | 5590269 | 11 625 36 |

P61750

| | | | | | |
|---|---|---|---|---|---|
| TTI-FE Fäste för ändstycke | - | Stål | 35/34/18 | 5590190 | 11 636 80 |

### Skarvstycke

P139340

För att montera ihop kanal, inner-/ytterhörn och L-stycke, monteras inne i kanalen. Två skruvar låser skarvstycket och skapar jordförbindelse mellan två kanalunderdelar. För snyggare montage. Levereras i par.

| | | | | | |
|---|---|---|---|---|---|
| INKA-SSJ inklusive skruv | Natur | Al | 8/32/60 | 5590110 | 11 636 66 |

### Kabelhylla

P61404

Används för att dela in kanalen i tre fack. Passar 72 mm djupa kanaler. TTI-KH272C är halogenfri.

| | | | | | |
|---|---|---|---|---|---|
| TTI-KH272 Kabelhylla | Vit | PVC | 64/59/500 | 5590319 | 11 636 15 |
| TTI-KH272C Kabelhylla | Vit | PC/ABS | 64/59/500 | 5590311 | 11 636 16 |

### Kabelhylla

P61405



Används för att dela in kanalen i flera fack. Passar 72 mm djupa kanaler.

| | | | | | |
|---|---|---|---|---|---|
| TTI-KH72 A Kabelhylla | Anod | Al | 12/72/500 | 5590312 | 11 636 10 |
| TTI-KH72 P Kabelhylla | Vit | PVC | 12/72/500 | 5590314 | 11 636 11 |

### Klammer

P61514

Snäpps fast på kabelhyllan för att hålla kablar på plats i stark- resp svagströmsutrymme.

| | | | | | |
|---|---|---|---|---|---|
| TTI-KHK Klammer | Brun | ABS | 6/43/34 | 5590340 | 11 636 20 |

# Installationskanaler F80

**Aluminium**

# INKA-217-2/72

Aluminiumkanaler för montering dikt vägg eller på konsol. Med hjälp av kabelhyllor kan kanalen delas in i olika fack vilket gör att ledningar för stark- och svagström kan läggas i samma kanal som tele- och datakablar.

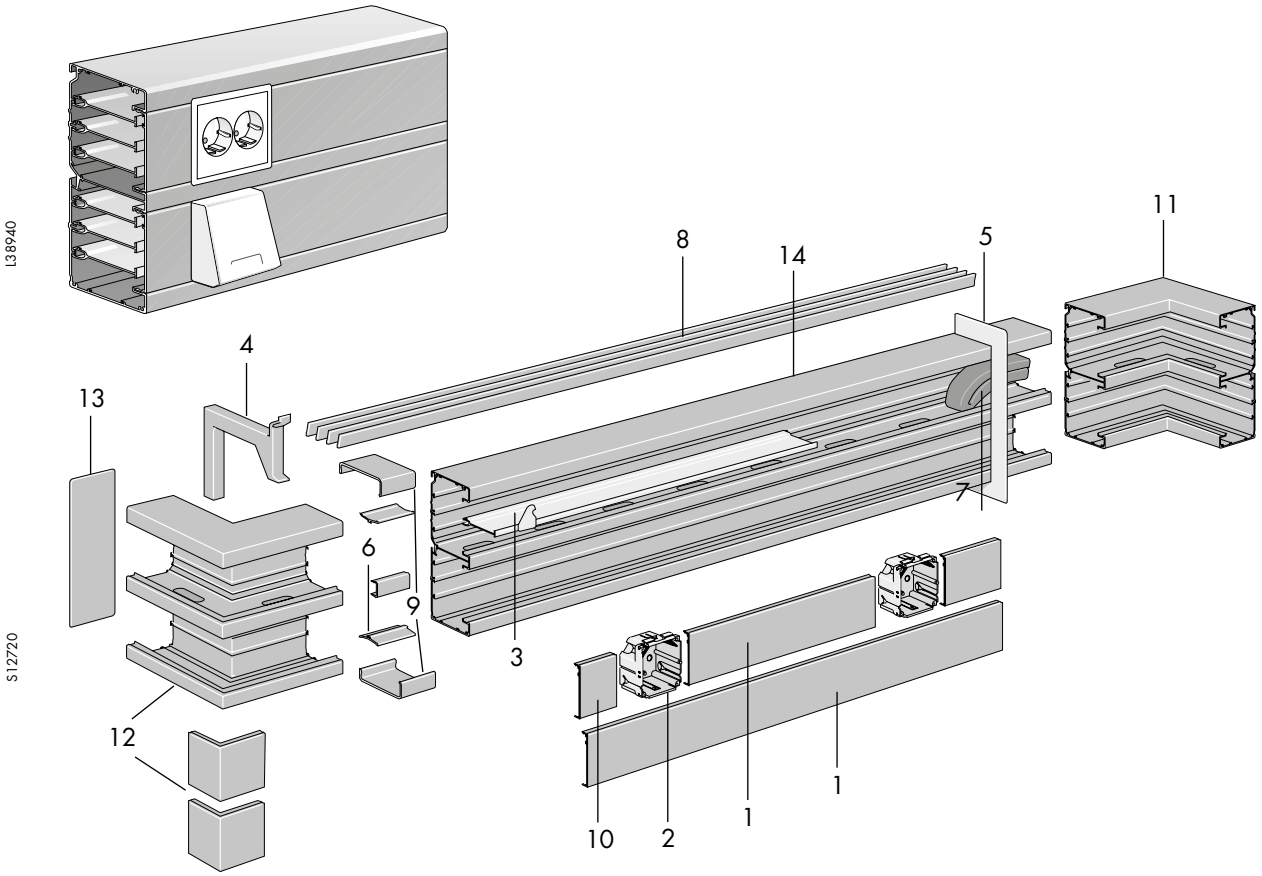


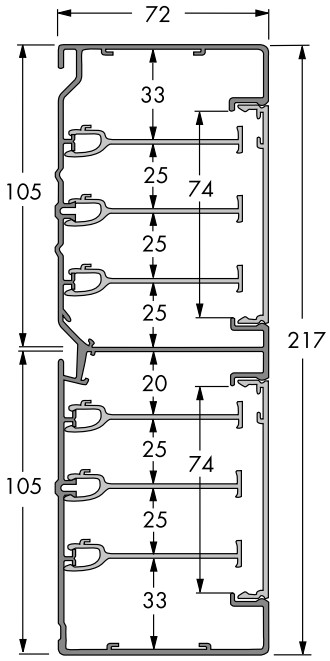


**Ingående detaljer**

1. Front
2. Dosa
3. Kabelhylla
4. Väggkonsol
5. Väggram
6. Skarvstycke
7. Ljudtätningsstav
8. Ventilationsgaller
9. Utjämningsstycke
10. Front
11. Innherhörn
12. Ytterhörn inkl. front
13. Ändstycke
14. Kanalunderdel

# Installationskanaler F80

## INKA-217-2/72

## Kanalunderdel

P61402

| Beskrivning | Färg | Material | Dimensioner A/B/C mm | Art.nr | E-nr |
|---|---|---|---|---|---|
| Tillverkad av aluminium med två separata fack med separata lock. Den fasta mellanväggen mellan facken är hålad på var 200:e mm. Övre och nedre delen kan delas in i 4-fack. Försedd med jordspår. Montage dikt vägg eller på konsol.<br>Material: Naturanodiserad eller vitlackerad aluminium<br>Färg: Vit RAL 9016, se sid 5 för kundunika färger.<br>Leveranslängd: Kanaler, fronter och ventilationsgaller levereras i längder på 2,5 m. Kan även måttkapas i längder upp till 6,0 m, se sid 5. | | | | | |
| INKA-U217-2/72 Kanalunderdel | Anod | Al | 217/72/2500 | 5514000 | 11 628 00 |
| INKA-U217-2/72 Kanalunderdel | Vit | Al | 217/72/2500 | 5514003 | 11 628 02 |

## Fronter

P61884

| | | | | | |
|---|---|---|---|---|---|
| **För snäppfastsättning i INKA-kanal. Fronterna är försedda med jordspår.** | | | | | |
| FCA-F80 Front | Anod | Al | 80/13/2500 | 5580080 | 11 630 50 |
| FCA-F80 Front | Vit | Al | 80/13/2500 | 5580088 | 11 630 54 |

## Tillbehör för installationskanal INKA 217-2/72. Se även gemensamma tillbehör sidan 103.

### Innerhörn

P61484

| | | | | | |
|---|---|---|---|---|---|
| För 90° avvinkling av INKA-217-2/72. Skarvning med underdelen sker med hjälp av två skarvstycken som beställs separat. | | | | | |
| INKA-IH217-2/72 Innerhörn | Anod | Al | 217/72/200 | 5514100 | 11 628 50 |
| INKA-IH217-2/72 Innerhörn | Vit | Al | 217/72/200 | 5514103 | 11 628 52 |

### Ytterhörn

P61481

| | | | | | |
|---|---|---|---|---|---|
| För 90° avvinkling av INKA-217-2/72. Skarvning med underdelen sker med hjälp av två skarvstycken som beställs separat. | | | | | |
| INKA-YH217-2/72 Ytterhörn | Anod | Al | 217/72/200 | 5514110 | 11 628 80 |
| INKA-YH217-2/72 Ytterhörn | Vit | Al | 217/72/200 | 5514113 | 11 628 82 |

### Ändstycke

P61953

P61750

P61744

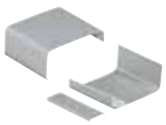

| | | | | | |
|---|---|---|---|---|---|
| Monteras på kanalunderdelen. För extra stark fastsättning av ändstycken till INKA används fäste för ändstycke. | | | | | |
| INKA-ES217-2/72 Ändstycke | Vit | ABS | 220/75/- | 5514160 | 11 629 42 |
| INKA-ES217-2/72 Ändstycke | Grå | ABS | 220/75/- | 5514161 | 11 629 40 |
| INKA-ES 217-2/72 Ändstycke | Anod | Al | 217/72/36 | 5514170 | 11 629 43 |
| INKA-ES 217-2/72 Ändstycke | Vit | Al | 217/72/36 | 5514173 | 11 629 44 |
| TTI-FE Fäste för ändstycke | - | Stål | 35/34/18 | 5590190 | 11 636 80 |

### Utjämningsstycke

| | | | | | |
|---|---|---|---|---|---|
| För övertäckning av skarv mellan kanaler, hörn etc samt för utjämning mot vägg. Levereras i par. | | | | | |
| TTI-US217-2/72 Utjämningsstycke | Anod | Al | -/74/45 | 5590090 | 11 629 30 |
| TTI-US217-2/72 Utjämningsstycke | Vit | Al | -/74/45 | 5590093 | 11 629 32 |

### Skarvstycke

P139340

| | | | | | |
|---|---|---|---|---|---|
| För att montera ihop kanal, inner-/ytterhörn och L-stycke, monteras inne i kanalen. Två skruvar låser skarvstycket och skapar jordförbindelse mellan två kanalunderdelar. För snyggare montage. Levereras i par. | | | | | |
| INKA-SSJ inklusive skruv | Natur | Al | 8/32/60 | 5590110 | 11 636 66 |

# Installationskanaler F80

## INKA-217-2/72

### Tillbehör för installationskanal INKA 217-2/72

| Beskrivning | Färg | Material | Dimensioner A/B/C mm | Art.nr | E-nr |
|---|---|---|---|---|---|
| **Väggram** | | | | | |
| För montage runt kanalerna vid anslutning mot vägg. | | | | | |
| INKA-R2 217-2/72 Väggram | Vit | PVC | 231/142/2,5 | 5590770 | 11 621 68 |
| **Kabelhylla** | | | | | |
| Används för att dela in kanalen i tre fack. Passar 72 mm djupa kanaler. TTI-KH272C är halogenfri. | | | | | |
| TTI-KH272 Kabelhylla | Vit | PVC | 64/59/500 | 5590319 | 11 636 15 |
| TTI-KH272C Kabelhylla | Vit | PC/ABS | 64/59/500 | 5590311 | 11 636 16 |
| **Kabelhylla** | | | | | |
| Används för att dela in kanalen i flera fack. Passar 72 mm djupa kanaler. | | | | | |
| TTI-KH72 A Kabelhylla | Anod | Al | 12/72/500 | 5590312 | 11 636 10 |
| TTI-KH72 P Kabelhylla | Vit | PVC | 12/72/500 | 5590314 | 11 636 11 |
| **Klammer** | | | | | |
| Snäpps fast på kabelhyllan för att hålla kablar på plats i stark- resp svagströmsutrymme. | | | | | |
| TTI-KHK Klammer | Brun | ABS | 6/43/34 | 5590340 | 11 636 20 |
| **Monteringsbricka** | | | | | |
| Används för montering av installationskanaler dikt vägg. Passar endast INKA och TEK storlekar 123 och uppåt. Kanalen hängs på monteringsbrickan och skruvas sedan fast mot väggen. | | | | | |
| TTI-MB Monteringsbricka | Svart | PA | 19/5/15 | 5590180 | 11 636 08 |
| **Mellanlägg** | | | | | |
| Används mellan konsol/vägg eller kanal/vägg för att justera ojämnheter i väggen. | | | | | |
| TTA-KM3 Mellanlägg | Grå | PP | 114/3/38 | 5583408 | 11 636 03 |
| TTA-KM5 Mellanlägg | Grå | PP | 114/5/38 | 5583410 | 11 636 05 |

P61429

P61404

P61405


P61514

P61520

P61516

P150064

# DFK aluminiumkanal med öppningsbart övre lock

# Enkel uppdatering av installationen när behoven förändras

Den mjuka designen gör kanalen lätt att hålla ren. DFK-kanalen är det självklara valet i miljöer med tuffa hygienkrav.

Alltid snabbt och enkelt att uppdatera installationen. Nätverkskablarna läggs i det övre facket och kan snabbt kompletteras vid utökade behov.

DFK - när hygienkraven är en vital del av verksamheten
Släta ytor och få skarvar medger snabb och enkel hygienisk städning i de mest krävande miljöer.

DFK-130 Gracilia

DFK-130 Sobria

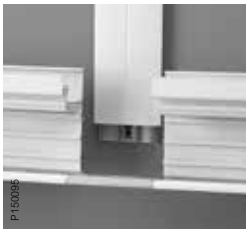


Enkel installation
Med smarta tillbehör löser man inmatningarna snabbt och enkelt.

Snabb uppgradering
Tack vare det övre facket kan nätverkskablar enkelt läggas till. Installationen anpassas lika enkelt med växande behov. Naturlig separation mellan starkström och nätverkskablar ger problemfri installation.

# Installationskanaler F80

## DFK 130

## Stomme

P61398

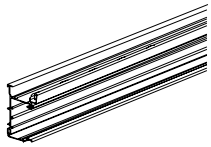

| Beskrivning | Färg | Material | Dimensioner A/B/C mm | Art.nr | E-nr |
|---|---|---|---|---|---|

DFK 130 är en öppen installationskanal indelad i två fack med förstansade hål mellan facken för kabelgenomföring.
När installationen är klar förses kanalen med en formprofil och en front. Kanalen förses med uttag typ CYB. DFK 130 monteras alltid på justerbar konsol. Stommen måste sitta helt rak för att locket ska gå att montera.

Material: Naturanodiserad eller vitlackerad aluminium
Färg: Standard vitt är RAL 9016. Övriga kulörer offereras på begäran.
Leveranslängd: Kanaler, fronter och ventilationsgaller levereras i längder på 2,5 m.

| | | | | | |
|---|---|---|---|---|---|
| DFK-U130 Stomme Anod | Anod | Al | 133/95/2500 | 5501050 | 11 640 03 |
| DFK-U130 Stomme Vit | Vit | Al | 133/95/2500 | 5501052 | 11 640 04 |

## Front

P61884

**För snäppfastsättning i DFK-kanal. Fronterna är försedda med jordspår.**

| | | | | | |
|---|---|---|---|---|---|
| FCA-F80 Front | Anod | Al | 80/13/2500 | 5580080 | 11 630 50 |
| FCA-F80 Front | Vit | Al | 80/13/2500 | 5580088 | 11 630 54 |

## Formprofil

P61884

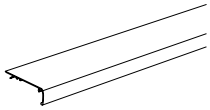

**Snäpps fast i stommens övre fack. Försedd med jordspår.**

| | | | | | |
|---|---|---|---|---|---|
| DFK-P90F Formprofil övre Gracila | Anod | Al | 30/101/2500 | 5582744 | 11 640 49 |
| DFK-P90F Formprofil övre Gracila | Vit | Al | 30/101/2500 | 5582746 | 11 640 50 |

L21700

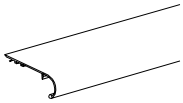

| | | | | | |
|---|---|---|---|---|---|
| DFK-P90B Formprofil övre Sobria | Anod | Al | 40/119/2500 | 5582711 | 11 640 34 |
| DFK-P90B Formprofil övre Sobria | Vit | Al | 40/119/2500 | 5582716 | 11 640 35 |

## Tillbehör för installationskanal DFK 130. Se även gemensamma tillbehör sidan 103.

### Innerhörn

P61485

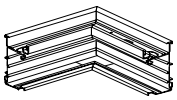

För enkel och snabb avvinkling vid 90° hörn. På begäran kan andra hörnvinklar än 90° levereras. För skarvning mot stommen används skarvstycke INKA-SSA.

| | | | | | |
|---|---|---|---|---|---|
| DFK-IH130 Innerhörn | Anod | Al | 133/300/300 | 5501600 | 11 640 13 |
| DFK-IH130 Innerhörn | Vit | Al | 133/300/300 | 5501602 | 11 640 14 |

### Ytterhörn

P61436

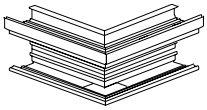

För enkel och snabb avvinkling vid 90° hörn. På begäran kan andra hörnvinklar än 90° levereras. För skarvning mot stommen används skarvstycke INKA-SSA.

| | | | | | |
|---|---|---|---|---|---|
| DFK-YH130 Ytterhörn | Anod | Al | 133/300/300 | 5501610 | 11 640 18 |
| DFK-YH130 Ytterhörn | Vit | Al | 133/300/300 | 5501612 | 11 640 19 |

### Innerhörnprofil

P61391

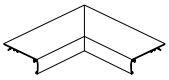

För avvinkling vid 90° hörn. Används alltid i kombination med hörn av stomme. Skarvning kan ske med skarvstycke FED-SSJ.

| | | | | | |
|---|---|---|---|---|---|
| DFK-IP90F Innerhörn profil Gracila | Anod | Al | 30/250/250 | 5579074 | 11 640 51 |
| DFK-IP90F Innerhörn profil Gracila | Vit | AL | 30/250/250 | 5579075 | 11 640 52 |
| DFK-P90B Innerhörn profil Sobria | Vit | Al | 40/250/250 | 5579085L11 | 11 640 65 |

### Ytterhörnprofil

P61437

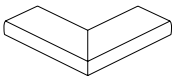

För enkel och snabb avvinkling vid 90° hörn. För skarvning mot stommen används skarvstycke INKA-SSA.

| | | | | | |
|---|---|---|---|---|---|
| DFK-YP90F Ytterhörn profil Gracila | Anod | Al | 30/250/250 | 5579174 | 11 640 53 |
| DFK-YP90F Ytterhörn profil Gracila | Vit | Al | 30/250/250 | 5579175 | 11 640 54 |
| DFK-P90B Ytterhörn profil Sobria | Vit | Al | 40/250/250 | 5579158L11 | 11 640 75 |

# Installationskanaler F80

## DFK 130

### Tillbehör för installationskanal DFK 130

| Beskrivning | Färg | Material | Dimensioner A/B/C mm | Art.nr | E-nr |
|---|---|---|---|---|---|
| **Hörnstycke** | | | | | |
| DFK-HI 130, inner | Anod | Al | 13/79/79 | 5501605 | 11 640 22 |
| DFK-HI 130, inner | Vit | Al | 13/79/79 | 5501606L11 | 11 640 23 |
| DFK-HY 130, ytter | Anod | Al | 13/79/79 | 5501615 | 11 640 24 |
| DFK-HY 130, ytter | Vit | Al | 13/79/79 | 5501616L11 | 11 640 25 |
| **Ändstycke** | | | | | |
| Ändstycket snäpps fast i kanalstommen. | | | | | |
| DFK-ES10 Ändstycke vä Gracila | Anod | Al | 135/102/-50 | 5592118 | 11 641 71 |
| DFK-ES10 Ändstycke hö Gracila | Anod | Al | 135/102/-50 | 5592122 | 11 641 72 |
| DFK-ES10 Ändstycke vä Gracila | Vit | Al | 135/102/-50 | 5592119 | 11 640 55 |
| DFK-ES10 Ändstycke hö Gracila | Vit | Al | 135/102/-50 | 5592123 | 11 640 56 |
| DFK-ES7 Ändstycke vä Sobria | Anod | Al | 135/119/50 | 5592082 | 11 641 73 |
| DFK-ES7 Ändstycke hö Sobria | Anod | Al | 135/119/50 | 5592087 | 11 641 74 |
| DFK-ES7 Ändstycke vä Sobria | Vit | Al | 135/119/50 | 5592080 | 11 641 75 |
| DFK-ES7 Ändstycke hö Sobria | Vit | Al | 135/119/50 | 5592085 | 11 641 76 |
| **Inmatningsstycke** | | | | | |
| Monteras mellan kanalstommarna så att ett mellanrum för kabelinföring bildas. | | | | | |
| DFK-IMI130 Inmatningsstycke | Anod | Al | 13/100/95 | 5501650 | 11 640 27 |
| DFK-IMI130 Inmatningsstycke | Vit | Al | 13/100/95 | 5501652 | 11 640 28 |
| **Skarvstycke** | | | | | |
| Används för att skarva ihop två stommar eller stomme/hörn med varandra. | | | | | |
| INKA-SSJ inklusive skruv | Vit | Al | 15/55/100 | 5590110 | 11 636 66 |
| **Väggram** | | | | | |
| Monteras runt stommen vid anslutning av kanal mot vägg. Passar samtliga formprofiler. | | | | | |
| DFK-R130 Väggram | Vit | Al | 200/174/2 | 5592160 | 11 641 84 |
| **Montagebricka** | | | | | |
| Används för att underlätta montaget vid montering av kanaler dikt vägg. Stommen hängs upp på montagebrickan innan den fixeras vid väggen med skruvar. | | | | | |
| DFK-MB Montagebricka | Svart | PE | Ø13 | 5592210 | 11 640 08 |
| **Kabelclips Grå** | | | | | |
| Kabelclips för att fästa kabel i stommen. | | | | | |
| DFK-SC Kabelclips | Grå | PE | 11/22/20 | 5592222 | 11 640 09 |
| **Fiberclips Grön** | | | | | |
| Monteras i den speciella fiberrännan i det övre facket. Håller den fiberoptiska kabeln på plats. | | | | | |
| DFK-FC Fiberclips | Grön | PE | 19/16/20 | 5592221 | 11 640 07 |

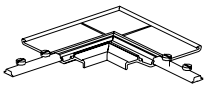
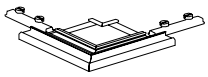
P77897
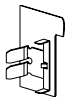
I56820

P61485
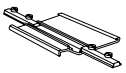
P139340

P61391
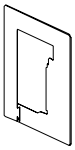
P61437

P61735

P61735

# Teknisk information

**INKA**

## Ljudisolering

Mätdata per kanal och installationssätt enligt ISO140-10 (referensyta 10 m²)

| Kanal typ | Delad | Hel | Ljudtätningsstav TTI | | Mätdata | | |
|---|---|---|---|---|---|---|---|
| | | | T5070[1]) | T3045[2]) | $D_{w,8}$[dB] | $D_w$[dB] | M/E |
| INKA-152/52 | x | | | 3 x 1 | 64 | 64 | B |
| INKA-152/52 | x | | | 3 x 2 | 65 | 65 | B |
| INKA-101/72 | x | | 2 x 1 | | 64 | – | M |
| INKA-101/72 | x | | 2 x 2 | | 65 | – | M |
| INKA-123/72 | x | | 2 x 1 | | 62 | – | M |
| INKA-123/72 | x | | 2 x 2 | | 64 | – | M |
| INKA-123/72 | | x | 2 x 1 | | 45 | – | M |
| INKA-123/72 | | x | 2 x 2 | | 47 | – | M |
| INKA-123-4/72 | x | | 2 x 1 | | 64 | – | M |
| INKA-123-4/72 | x | | 2 x 2 | | 66 | – | M |
| INKA-161-2/72 | x | | 3 x 1 | | 58 | – | M |
| INKA-161-2/72 | x | | 3 x 2 | | 67 | 67 | M |
| INKA-161-2F/72 | x | | 3 x 1 | | 68 | 68 | B |
| INKA-161-2F/72 | x | | 3 x 2 | | 69 | 69 | B |
| INKA-217-2/72 | x | | 4 x 1 | | 66 | 66 | M |
| INKA-217-2/72 | x | | 4 x 2 | | 68 | 68 | M |

M = Mätvärde
B = Beräknat värde
Anm. Kolumnerna T3045 och T5070 visar antalet tätningsstavar av respektive sort. 3 x 1 betyder 3 tätningsstavar isatta från ett håll. 3 x 2 betyder tre stavar från vardera hållet, dvs. totalt sex tätningsstavar.

[1]) T5070 för ljudtätning av väggenomgång med kanal.
[2]) T3045 för ljudtätning av väggenomgång med VP-rör.

# Teknisk information

**INKA**

## Total kabelkapacitet

**Ledningsarea (mm²)**

| **Rund kabel** | **Antal kablar** | | | | | | | | | |
|---|---|---|---|---|---|---|---|---|---|---|
| **Ø mm** | **1** | **2** | **3** | **4** | **5** | **6** | **7** | **8** | **9** | **10** |
| 3 | 7,1 | 14,2 | 21,3 | 28,4 | 35,5 | 42,6 | 49,7 | 56,8 | 63,9 | 71 |
| 4 | 12,6 | 25,2 | 37,8 | 50,4 | 63 | 75,6 | 88,2 | 100,8 | 113,4 | 126 |
| 5 | 19,6 | 39,2 | 58,8 | 78,4 | 98 | 117,6 | 137,2 | 156,8 | 176,4 | 196 |
| 6 | 28,3 | 56,6 | 84,9 | 113,2 | 141,5 | 169,8 | 198,1 | 226,4 | 254,7 | 283 |
| 7 | 38,5 | 77 | 115,5 | 154 | 192,5 | 231 | 269,5 | 308 | 346,5 | 385 |
| 8 | 50 | 100 | 150 | 200 | 250 | 300 | 350 | 400 | 450 | 500 |
| 9 | 63,7 | 127,4 | 191,1 | 254,8 | 318,5 | 382,2 | 445,9 | 509,6 | 573,3 | 637 |
| 10 | 78,5 | 157 | 235,5 | 314 | 392,5 | 471 | 549,5 | 628 | 706,5 | 785 |
| 11 | 95 | 190 | 285 | 380 | 475 | 570 | 665 | 760 | 855 | 950 |
| 12 | 113 | 226 | 339 | 452 | 565 | 678 | 791 | 904 | 1017 | 1130 |
| 13 | 133 | 266 | 399 | 532 | 665 | 798 | 931 | 1064 | 1197 | 1330 |
| 14 | 154 | 308 | 462 | 616 | 770 | 924 | 1078 | 1232 | 1386 | 1540 |
| 15 | 177 | 354 | 531 | 708 | 885 | 1062 | 1239 | 1416 | 1593 | 1770 |
| 16 | 201 | 402 | 603 | 804 | 1005 | 1206 | 1407 | 1608 | 1809 | 2010 |
| 17 | 227 | 454 | 681 | 908 | 1135 | 1362 | 1589 | 1816 | 2043 | 2270 |
| 18 | 255 | 510 | 765 | 1020 | 1275 | 1530 | 1785 | 2040 | 2295 | 2550 |
| 19 | 284 | 568 | 852 | 1136 | 1420 | 1704 | 1988 | 2272 | 2556 | 2840 |
| 20 | 315 | 630 | 945 | 1260 | 1575 | 1890 | 2205 | 2520 | 2835 | 3150 |
| **Oval kabel** | **Antal kablar** | | | | | | | | | |
| **mm** | **1** | **2** | **3** | **4** | **5** | **6** | **7** | **8** | **9** | **10** |
| 2 x 3 | 5,2 | 10,4 | 15,6 | 20,8 | 26 | 31,2 | 36,4 | 41,6 | 46,8 | 52 |
| 2 x 5 | 9,2 | 18,4 | 27,6 | 36,8 | 46 | 55,2 | 64,4 | 73,6 | 82,8 | 92 |
| 3 x 6 | 16,1 | 32,2 | 48,3 | 64,4 | 80,5 | 96,6 | 112,7 | 128,8 | 144,9 | 161 |
| 4 x 7 | 24,6 | 49,2 | 73,8 | 98,4 | 123 | 147,6 | 172,2 | 196,8 | 221,4 | 246 |

**Beräkning av kabelkapaciteten**

Gå in i tabellen här ovan och se vad kabeln har för tvärsnittsarea. Addera antalet kablars area och få fram en total tvärsnittsarea. På följande sidor kan man se de olika kanalernas tvärsnittsareor. Lägg märke till att kanalerna kan delas in i fack, tabellerna visar tvärsnittsarean totalt i hela kanalen samt i varje fack, man kan också se vad arean blir med dosor i kanalen. Observera att det är teoretiska värden som anges i tabellerna.

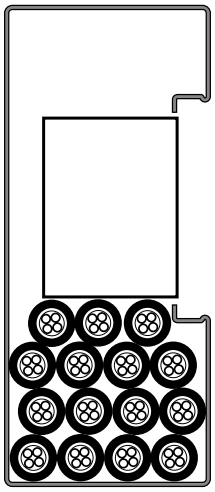

# Teknisk information

**INKA**

## Kabelkapacitet, typ INKA

### INKA-152/52

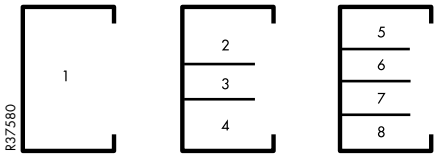


| Fack nr. | Max Ø mm | Tvärsnitt area mm² | Kabelkapacitet mm² 40 % | 50% | 60 % |
|---|---|---|---|---|---|
| **Utan dosor** | | | | | |
| 1 | 35 | 3429 | 1372 | 1715 | 2057 |
| 2 | 25 | 1007 | 403 | 504 | 604 |
| 3 | 25 | 902 | 361 | 451 | 541 |
| 4 | 25 | 968 | 387 | 484 | 581 |
| 5 | 15 | 702 | 281 | 351 | 421 |
| 6 | 20 | 759 | 304 | 380 | 455 |
| 7 | 20 | 759 | 304 | 380 | 455 |
| 8 | 20 | 809 | 324 | 405 | 485 |
| **Med dosa MIB-A1** | | | | | |
| 1 | 12 | 1162 | 465 | 581 | 697 |
| 2 | 12 | 439 | 176 | 220 | 263 |
| 3 | 0 | 0 | 0 | 0 | 0 |
| 4 | 12 | 434 | 174 | 217 | 260 |
| 5 | 12 | 445 | 178 | 223 | 267 |
| 6 | 6 | 86 | 34 | 43 | 52 |
| 7 | 6 | 87 | 35 | 44 | 52 |
| 8 | 12 | 435 | 174 | 218 | 261 |
| **Med dosa CYB** | | | | | |
| 1 | 12 | 1287 | 515 | 644 | 772 |
| 2 | 12 | 423 | 169 | 212 | 254 |
| 3 | 0 | 0 | 0 | 0 | 0 |
| 4 | 12 | 449 | 180 | 225 | 269 |
| 5 | 12 | 415 | 166 | 208 | 249 |
| 6 | 8 | 119 | 48 | 60 | 71 |
| 7 | 8 | 125 | 50 | 63 | 75 |
| 8 | 12 | 452 | 181 | 226 | 271 |

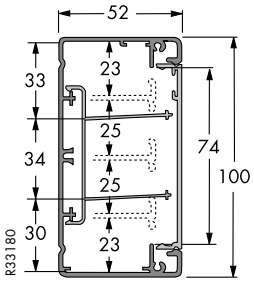


### INKA-101/72

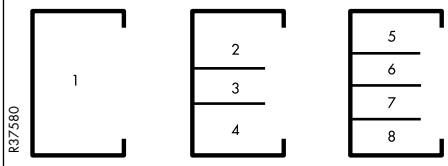


| Fack nr. | Max Ø mm | Tvärsnitt area mm² | Kabelkapacitet mm² 40 % | 50 % | 60 % |
|---|---|---|---|---|---|
| **Utan dosor** | | | | | |
| 1 | 60 | 5565 | 2226 | 2783 | 3339 |
| 2 | 30 | 1316 | 526 | 658 | 790 |
| 3 | 30 | 1197 | 479 | 599 | 718 |
| 4 | 25 | 1313 | 525 | 657 | 788 |
| 5 | 20 | 1303 | 521 | 652 | 782 |
| 6 | 20 | 1199 | 480 | 600 | 719 |
| 7 | 20 | 1199 | 480 | 600 | 719 |
| 8 | 20 | 1308 | 523 | 654 | 785 |
| **Med dosa MIB-A1** | | | | | |
| 1 | 20 | 333 | 1333 | 1667 | 2000 |
| 2 | 15 | 956 | 382 | 478 | 574 |
| 3 | 15 | 495 | 498 | 248 | 297 |
| 4 | 20 | 926 | 370 | 463 | 556 |
| 5 | 15 | 977 | 391 | 489 | 586 |
| 6 | 15 | 476 | 190 | 238 | 286 |
| 7 | 15 | 476 | 190 | 238 | 286 |
| 8 | 20 | 974 | 390 | 487 | 584 |
| **Med dosa CYB** | | | | | |
| 1 | 20 | 3580 | 1432 | 1790 | 2148 |
| 2 | 20 | 982 | 393 | 491 | 589 |
| 3 | 15 | 576 | 230 | 288 | 346 |
| 4 | 20 | 954 | 382 | 477 | 572 |
| 5 | 15 | 1037 | 415 | 519 | 622 |
| 6 | 15 | 522 | 209 | 261 | 313 |
| 7 | 15 | 522 | 209 | 261 | 313 |
| 8 | 20 | 1025 | 410 | 513 | 615 |

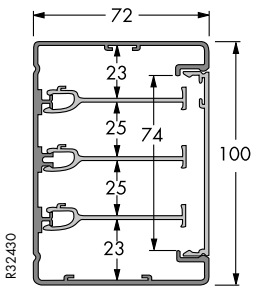

# Teknisk information

**INKA**

## Kabelkapacitet, typ INKA (forts)

### INKA-123/72

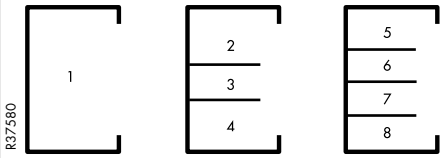


| Fack nr. | Max Ø mm | Tvärsnitt area mm² | Kabelkapacitet mm² 40 % | 50 % | 60 % |
|---|---|---|---|---|---|
| **Utan dosor** | | | | | |
| 1 | 60 | 6301 | 2520 | 3151 | 3781 |
| 2 | 35 | 1676 | 670 | 838 | 1006 |
| 3 | 30 | 1197 | 479 | 599 | 718 |
| 4 | 30 | 1700 | 680 | 850 | 1020 |
| 5 | 30 | 1912 | 765 | 956 | 1147 |
| 6 | 20 | 1199 | 480 | 600 | 719 |
| 7 | 20 | 1199 | 480 | 600 | 719 |
| 8 | 25 | 1709 | 684 | 855 | 1025 |
| **Med dosa MIB-A1** | | | | | |
| 1 | 20 | 4523 | 1809 | 2262 | 2714 |
| 2 | 20 | 1318 | 527 | 659 | 791 |
| 3 | 15 | 495 | 198 | 248 | 297 |
| 4 | 20 | 1317 | 527 | 659 | 790 |
| 5 | 20 | 1575 | 630 | 788 | 945 |
| 6 | 15 | 476 | 190 | 238 | 286 |
| 7 | 15 | 476 | 190 | 238 | 286 |
| 8 | 20 | 1602 | 641 | 801 | 961 |
| **Med dosa CYB** | | | | | |
| 1 | 20 | 4786 | 1914 | 2393 | 2872 |
| 2 | 20 | 1347 | 539 | 674 | 808 |
| 3 | 15 | 576 | 230 | 288 | 346 |
| 4 | 20 | 1343 | 537 | 672 | 806 |
| 5 | 20 | 1637 | 655 | 819 | 982 |
| 6 | 15 | 522 | 209 | 261 | 313 |
| 7 | 15 | 522 | 209 | 261 | 313 |
| 8 | 20 | 1664 | 666 | 832 | 998 |

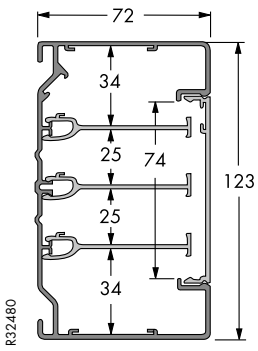


### INKA-123-4/72

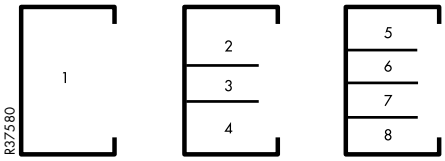


| Fack nr. | Max Ø mm | Tvärsnitt area mm² | Kabelkapacitet mm² 40 % | 50 % | 60 % |
|---|---|---|---|---|---|
| **Utan dosor** | | | | | |
| 1 | 60 | 6857 | 2743 | 3429 | 4114 |
| 2 | 40 | 1801 | 720 | 901 | 1081 |
| 3 | 30 | 1197 | 479 | 599 | 718 |
| 4 | 35 | 1734 | 694 | 867 | 1040 |
| 5 | 30 | 1865 | 746 | 933 | 1119 |
| 6 | 20 | 1199 | 480 | 600 | 719 |
| 7 | 20 | 1199 | 480 | 600 | 719 |
| 8 | 30 | 2089 | 836 | 1045 | 1253 |
| **Med dosa MIB-A1** | | | | | |
| 1 | 25 | 4597 | 1839 | 2299 | 2758 |
| 2 | 25 | 1405 | 562 | 703 | 843 |
| 3 | 15 | 495 | 198 | 248 | 297 |
| 4 | 20 | 1349 | 540 | 675 | 809 |
| 5 | 25 | 1634 | 654 | 817 | 980 |
| 6 | 15 | 476 | 190 | 238 | 286 |
| 7 | 15 | 476 | 190 | 238 | 286 |
| 8 | 20 | 1641 | 656 | 821 | 985 |
| **Med dosa CYB** | | | | | |
| 1 | 25 | 4706 | 1882 | 2353 | 2824 |
| 2 | 25 | 1403 | 561 | 702 | 842 |
| 3 | 15 | 576 | 230 | 288 | 346 |
| 4 | 25 | 1375 | 550 | 688 | 825 |
| 5 | 20 | 1597 | 639 | 799 | 958 |
| 6 | 15 | 522 | 209 | 261 | 313 |
| 7 | 15 | 522 | 209 | 261 | 313 |
| 8 | 20 | 1669 | 668 | 835 | 1001 |

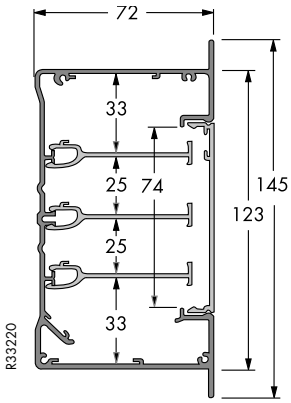

# Teknisk information

**INKA**

## Kabelkapacitet, typ INKA (forts)

### INKA-161-2/72

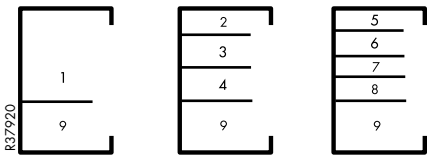


| Fack nr. | Max Ø mm | Tvärsnitt area mm² | Kabelkapacitet mm² 40 % | 50 % | 60 % |
|---|---|---|---|---|---|
| **Utan dosor** | | | | | |
| 1 | 60 | 6101 | 2440 | 3051 | 3661 |
| 2 | 35 | 167 | 67 | 84 | 100 |
| 3 | 30 | 1197 | 479 | 599 | 718 |
| 4 | 25 | 1253 | 501 | 627 | 752 |
| 5 | 30 | 1925 | 770 | 963 | 1155 |
| 6 | 20 | 1199 | 480 | 600 | 719 |
| 7 | 20 | 1199 | 480 | 600 | 719 |
| 8 | 25 | 1273 | 509 | 637 | 764 |
| 9 | 30 | 2740 | 1096 | 1370 | 1644 |
| **Med dosa MIB-A1** | | | | | |
| 1 | 20 | 3869 | 1548 | 1935 | 2321 |
| 2 | 20 | 1343 | 537 | 672 | 806 |
| 3 | 15 | 495 | 198 | 248 | 297 |
| 4 | 20 | 878 | 357 | 439 | 527 |
| 5 | 20 | 1591 | 636 | 796 | 955 |
| 6 | 15 | 476 | 190 | 238 | 286 |
| 7 | 15 | 476 | 190 | 238 | 286 |
| 8 | 20 | 940 | 376 | 470 | 564 |
| **Med dosa CYB** | | | | | |
| 1 | 20 | 3914 | 1566 | 1957 | 2348 |
| 2 | 20 | 1366 | 546 | 683 | 820 |
| 3 | 15 | 576 | 230 | 288 | 346 |
| 4 | 20 | 1007 | 403 | 504 | 604 |
| 5 | 20 | 1651 | 660 | 826 | 991 |
| 6 | 15 | 522 | 209 | 261 | 313 |
| 7 | 15 | 522 | 209 | 261 | 313 |
| 8 | 20 | 1001 | 400 | 501 | 601 |

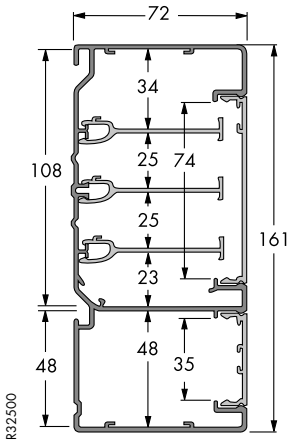


### INKA-161-2F/72

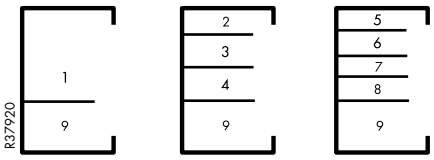


| Fack nr. | Max Ø mm | Tvärsnitt area mm² | Kabelkapacitet mm² 40 % | 50 % | 60 % |
|---|---|---|---|---|---|
| **Utan dosor** | | | | | |
| 1 | 60 | 6069 | 2428 | 3035 | 3641 |
| 2 | 40 | 1687 | 675 | 844 | 1012 |
| 3 | 30 | 1197 | 479 | 599 | 718 |
| 4 | 30 | 1296 | 518 | 648 | 778 |
| 5 | 30 | 1728 | 691 | 864 | 1037 |
| 6 | 20 | 1199 | 480 | 600 | 719 |
| 7 | 20 | 1199 | 480 | 600 | 719 |
| 8 | 25 | 1438 | 575 | 719 | 863 |
| 9 | 30 | 2706 | 1082 | 1353 | 1624 |
| **Med dosa MIB-A1** | | | | | |
| 1 | 20 | 3089 | 1236 | 1545 | 1853 |
| 2 | 25 | 1285 | 514 | 643 | 771 |
| 3 | 15 | 495 | 198 | 248 | 297 |
| 4 | 20 | 911 | 364 | 456 | 547 |
| 5 | 25 | 1495 | 598 | 748 | 897 |
| 6 | 15 | 476 | 190 | 238 | 286 |
| 7 | 15 | 476 | 190 | 238 | 286 |
| 8 | 20 | 984 | 394 | 492 | 590 |
| **Med dosa CYB** | | | | | |
| 1 | 20 | 3919 | 1568 | 1960 | 2351 |
| 2 | 20 | 1292 | 517 | 646 | 775 |
| 3 | 15 | 576 | 230 | 288 | 346 |
| 4 | 20 | 916 | 366 | 458 | 550 |
| 5 | 20 | 1470 | 588 | 735 | 882 |
| 6 | 15 | 522 | 209 | 261 | 313 |
| 7 | 15 | 522 | 209 | 261 | 313 |
| 8 | 20 | 1017 | 407 | 509 | 610 |

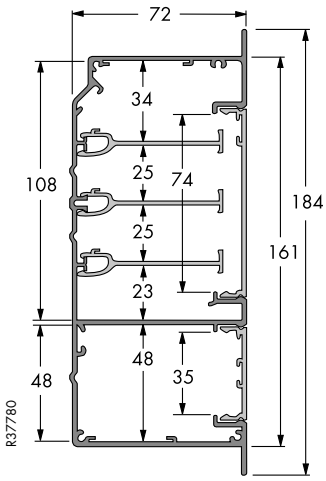

## Kabelkapacitet, typ INKA (forts)

### INKA-217-2/72

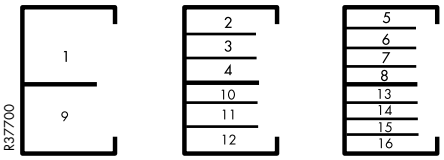


| Fack nr. | Max Ø mm | Tvärsnitt area mm² | Kabelkapacitet mm² 40 % | 50 % | 60 % |
|---|---|---|---|---|---|
| **Utan dosor** | | | | | |
| 1 | 60 | 5962 | 2385 | 2981 | 3577 |
| 2 | 35 | 1685 | 674 | 843 | 1011 |
| 3 | 30 | 1197 | 479 | 599 | 718 |
| 4 | 25 | 1170 | 468 | 585 | 702 |
| 5 | 30 | 1905 | 762 | 953 | 1143 |
| 6-7 | 20 | 1199 | 480 | 600 | 719 |
| 8 | 20 | 1130 | 452 | 565 | 678 |
| 9 | 60 | 6010 | 2404 | 3005 | 3606 |
| 10 | 25 | 1131 | 452 | 566 | 679 |
| 11 | 30 | 1197 | 479 | 599 | 718 |
| 12 | 30 | 1766 | 706 | 883 | 1060 |
| 13 | 15 | 1082 | 433 | 541 | 649 |
| 14-15 | 20 | 1199 | 480 | 600 | 719 |
| 16 | 25 | 1985 | 794 | 993 | 1191 |
| **Med dosa MIB-A1** | | | | | |
| 1 | 20 | 3730 | 1492 | 1865 | 2238 |
| 2 | 20 | 1326 | 530 | 663 | 796 |
| 3 | 15 | 495 | 198 | 248 | 297 |
| 4 | 20 | 794 | 318 | 397 | 476 |
| 5 | 20 | 1653 | 661 | 827 | 992 |
| 6-7 | 15 | 476 | 190 | 238 | 286 |
| 8 | 20 | 797 | 319 | 399 | 478 |
| 9 | 20 | 3779 | 1512 | 1890 | 2267 |
| 10 | 15 | 785 | 314 | 393 | 471 |
| 11 | 15 | 495 | 198 | 248 | 297 |
| 12 | 20 | 1383 | 553 | 692 | 830 |
| 13 | 15 | 758 | 303 | 379 | 455 |
| 14-15 | 15 | 476 | 190 | 238 | 286 |
| 16 | 25 | 1651 | 660 | 826 | 991 |
| **Med dosa CYB** | | | | | |
| 1 | 20 | 3980 | 1592 | 1990 | 2388 |
| 2 | 20 | 1353 | 541 | 677 | 812 |
| 3 | 15 | 495 | 198 | 248 | 297 |
| 4 | 20 | 819 | 328 | 410 | 491 |
| 5 | 20 | 1614 | 646 | 807 | 968 |
| 6-7 | 15 | 476 | 190 | 238 | 286 |
| 8 | 20 | 843 | 337 | 422 | 506 |
| 9 | 20 | 4014 | 1606 | 2007 | 2408 |
| 10 | 15 | 812 | 325 | 406 | 487 |
| 11 | 15 | 495 | 198 | 248 | 297 |
| 12 | 25 | 1409 | 564 | 705 | 845 |
| 13 | 15 | 807 | 323 | 404 | 484 |
| 14-15 | 15 | 476 | 190 | 238 | 286 |
| 16 | 25 | 1699 | 680 | 850 | 1019 |

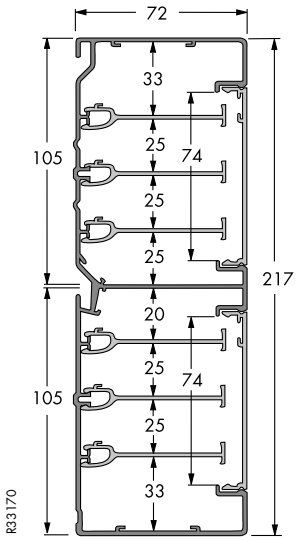

# Teknisk information

**INKA**

## Montering

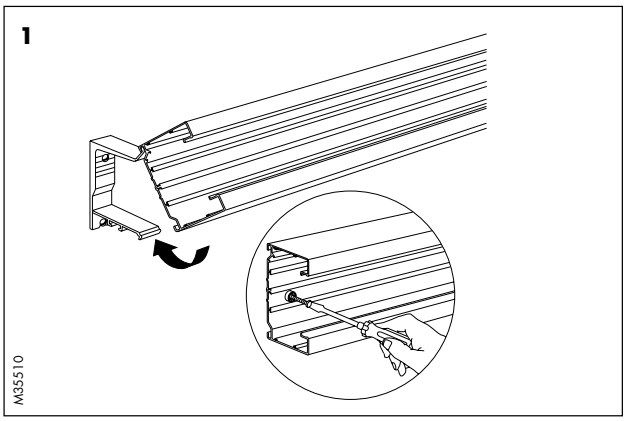


**Väggmontering**
Aluminiumkanalen snäpps fast i väggkonsoler. Vid montering på ojämna väggar kan mellanlägg användas.

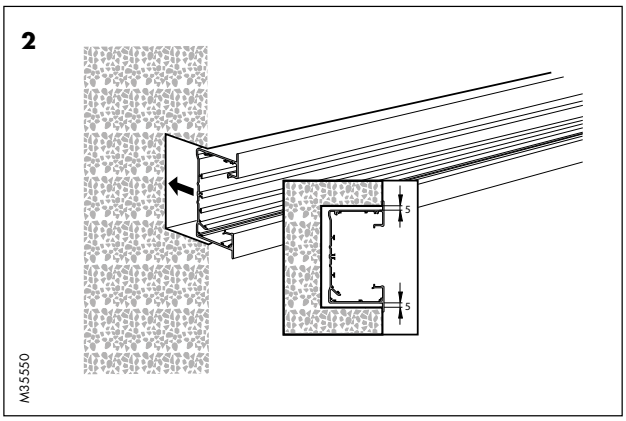


**Infällda kanaler**
INKA-123-4 och INKA-161-2F kräver ett avstånd på 5 och 10 mm upptill respektive nedtill i ursparningen.

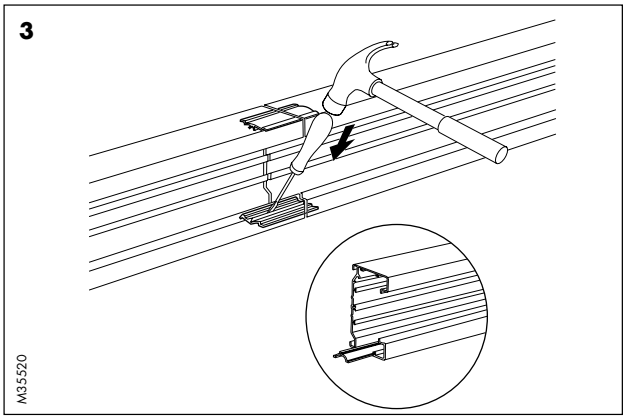


**Skarvstycken**
Kanallängderna skarvas med hjälp av invändiga skarvstycken.

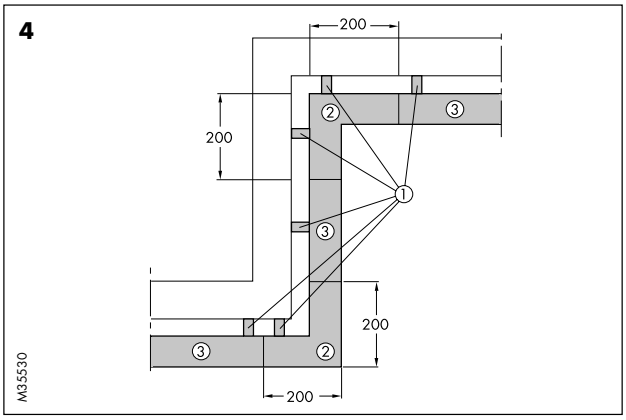


**Montering i hörn**
Föreskriven montering av konsol/kanal
(1) Konsol
(2) Innerhörn/ytterhörn
(3) Kanal

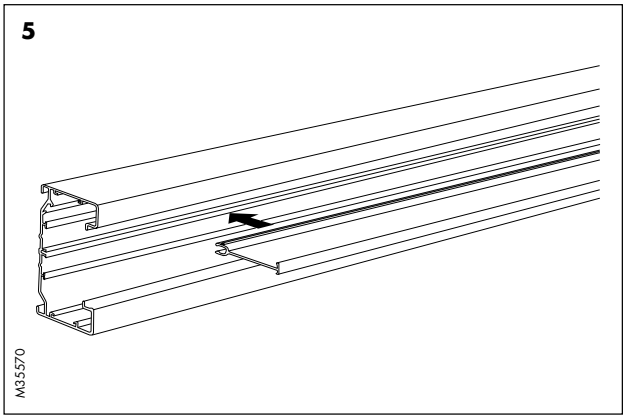


**Kabelhyllor**
Kanalen kan delas in i fack med hjälp av kabelhyllor som snäpps på plats.

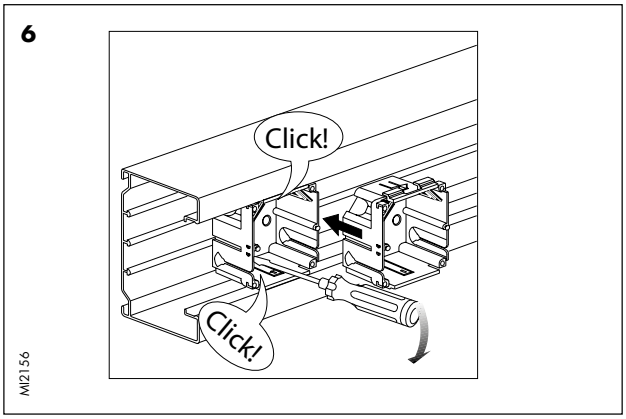


**Montering av apparater**
Apparaterna snäpps in i kanalens frontöppning.

# Teknisk information

**INKA**

## Montering

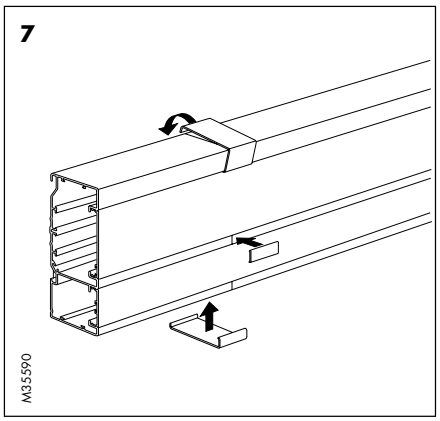


**Utjämningsstycke**
Döljer skarvar.

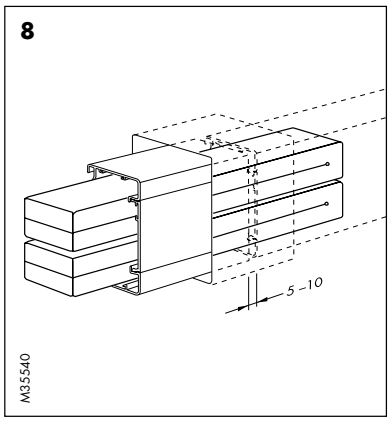


**Ljudtätningsstavar**
Används när kanalen går genom väggar. Kanalen monteras delad i väggen med 5 till 30 mm avstånd.

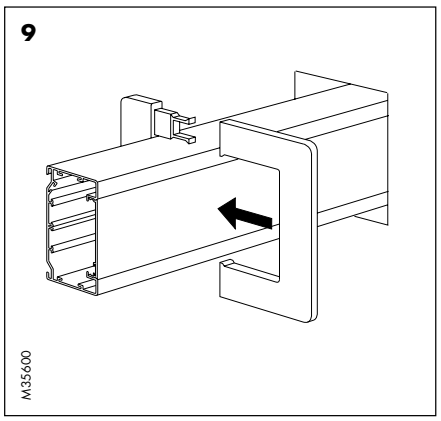


**Ram typ R2**
Ramar snäpps på plats.

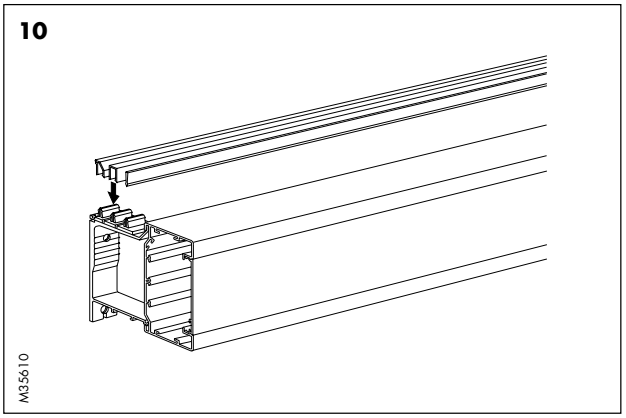


**Ventilationsgaller med snäppkonsoler**
Ventilationsgallren TTA-G3, och -G10 kan kombineras. De monteras (snäpps) på gallerhållaren som fästs på väggkonsolen.

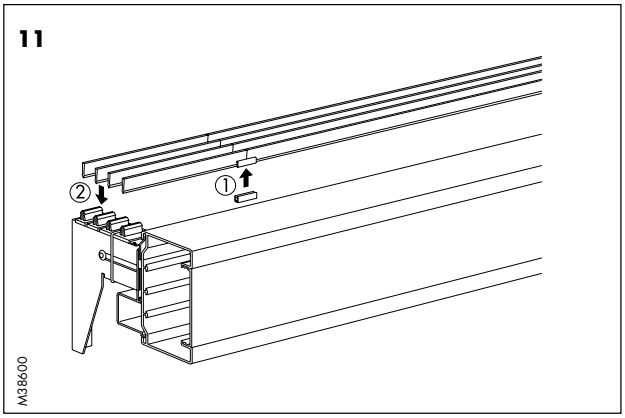


**Ställbara konsoler**
Montering på ställbar konsol: Ventilationsgallren TTA-G3 monteras på konsolerna och fästes i gallerhållarna. Gallren TTA-G3 kan kombineras med gallren TTA-G10.

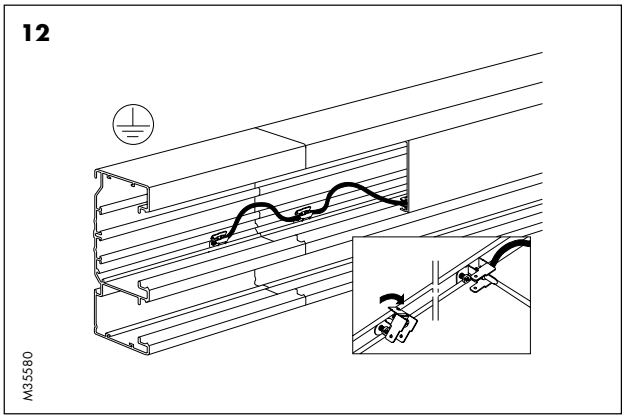


**Jordning**
Jordning av aluminiumkanaler (INKA).

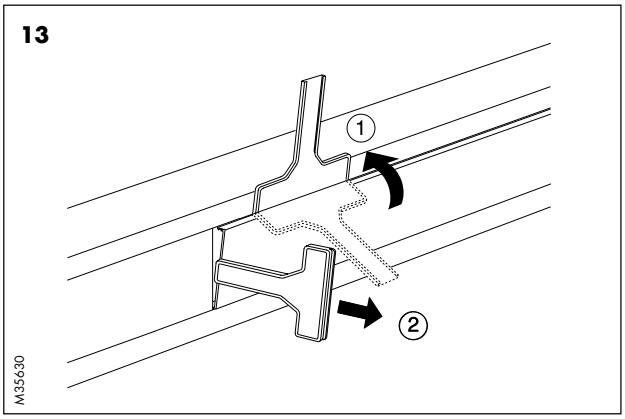


**Demontering**
Figuren visar hur man öppnar kanalen med frontöppnare utan att skada kanalen.

# Teknisk information

**DFK**

## Kabelkapacitet, typ DFK

### DFK-130

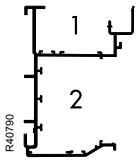


| Fack nr | Tvärsnitt mm² | Max Ø kabel, mm | Tvärsnitt (mm²) reducerat till kabelkapacitet % 40% | 50% | 60% |
|---|---|---|---|---|---|
| 1 | 2030 | 33 | 812 | 1015 | 1218 |
| 2 | 6065 | 50 | 2426 | 3032 | 3639 |

**Sobria**

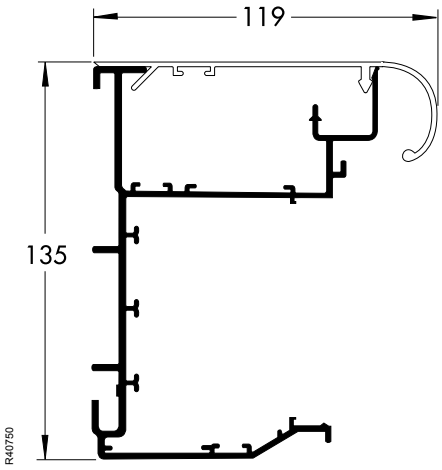


**Gracila**

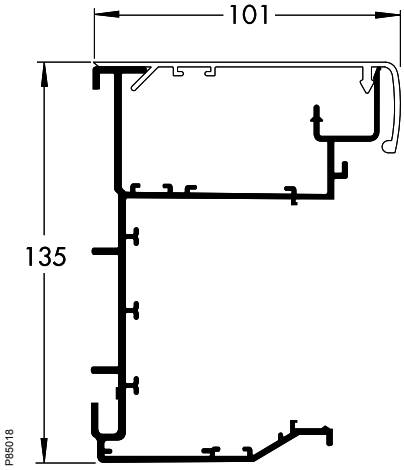

# Teknisk information

**DFK**

## Konsolmontering

DFK-kanaler kan monteras på ställbara konsoler typ TTA-KVS (snäppfäste).

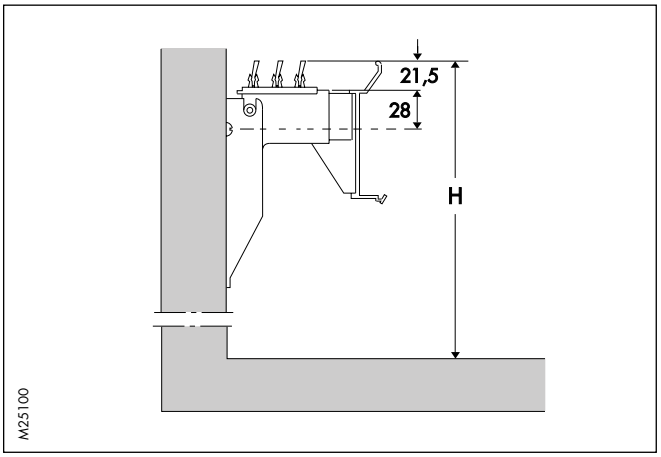


**Bestäm höjden**
Utgå från den högsta fönsterbänken i rummet.
Kanalens höjd över golvet är H = HS + 49,5 mm, där HS är den höjd hålen skall borras på.
Mät höjden för konsolerna och markera en linje med kritlinan.
OBS: Höjden på formprofil P90 inklusive avslutande yta måste läggas till.

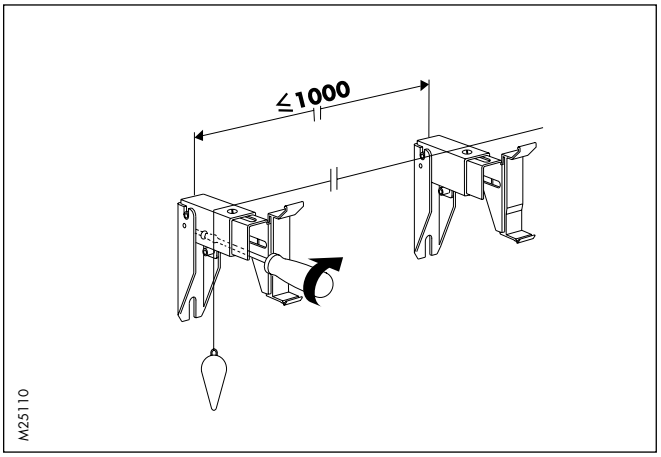


**Placera ut konsolerna**
Montera konsolerna utefter kritlinan och se till att de sitter vågrätt. Framkanterna bör inte avvika mer än 3 mm längs hela kanallängden.
Montera konsolerna med högst 1000 mm mellanrum.

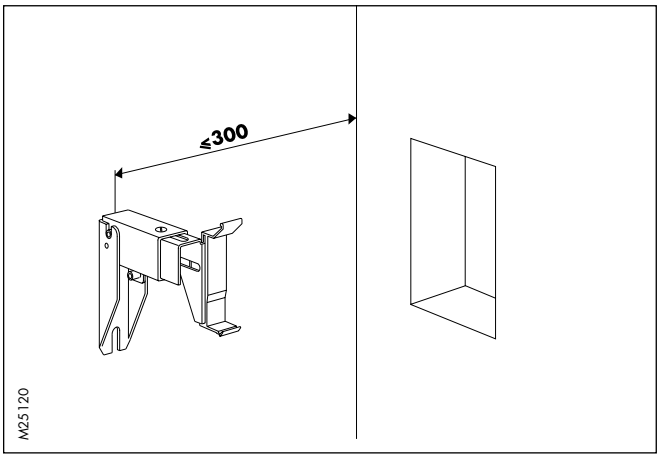


**Väggenomföringar**
Där kanalunderdelen går igenom en vägg bör avståndet mellan vägg och konsol inte vara mer än 300 mm.

# Teknisk information

**DFK**

## Direkt väggmontage

DFK-kanalen monteras direkt på vägg med montagebricka DFK-MB. OBS: Lutningen får inte överstiga 3 mm över hela kanallängden, om monteringen av formprofil P90 skall gå problemfritt.

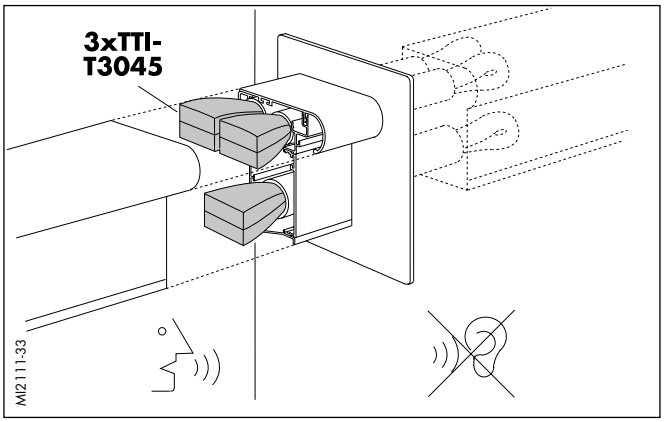


**Ljudisolering**
Använd tätningsstavar för att dämpa ljudläckage mellan rummen. Täta utrymmet mellan kanalen och hålkanterna i väggen med mineralull eller motsvarande material. För installation genom vägg utan rör används tre ljudtätningsstavar typ TTI-T5070. För installation genom vägg med rör används tre ljudtätningsstavar typ TTI-T3045.

## Montering av elkablar och uttag

Starkströmsinstallationer i kabelkanalerna ska alltid uppfylla IEC 364, HD 384 eller tillämpliga lokala föreskrifter. Isoleringen får inte skadas under installation eller bruk, eller skadas på grund av otillräckligt krypavstånd. Skyddsjordning ska finnas där så krävs eller tillåts. Skyddsklassningen ska vara minst IP 20 om det finns risk för oavsiktlig kontakt.

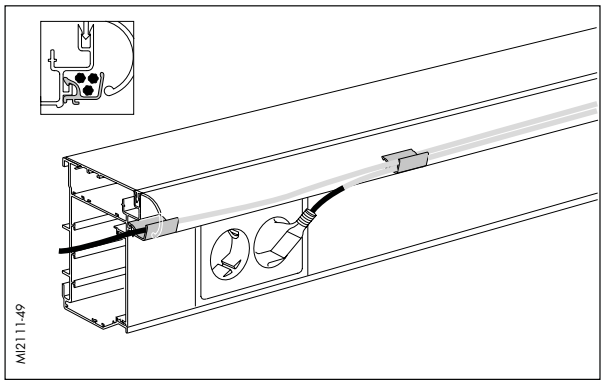


**DFK-SC**
Till aluminiumkanaler används DFK-SC för att dölja överskottskablar. DFK-SC snäpps först i över spåret i formprofilen och svängs sedan upp för att gå i läge.

1:43
P150063

# Installationskanaler F80

**Stål**

# STAGO 110/52

Kanal tillverkad i stålplåt för montering dikt vägg eller på konsol. Med hjälp av kabelhyllor kan kanalen delas in i olika fack vilket gör att ledningar för starkström, svagström, tele och data kan förläggas i samma kanal.

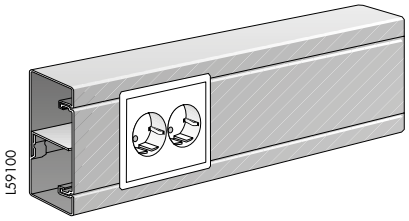


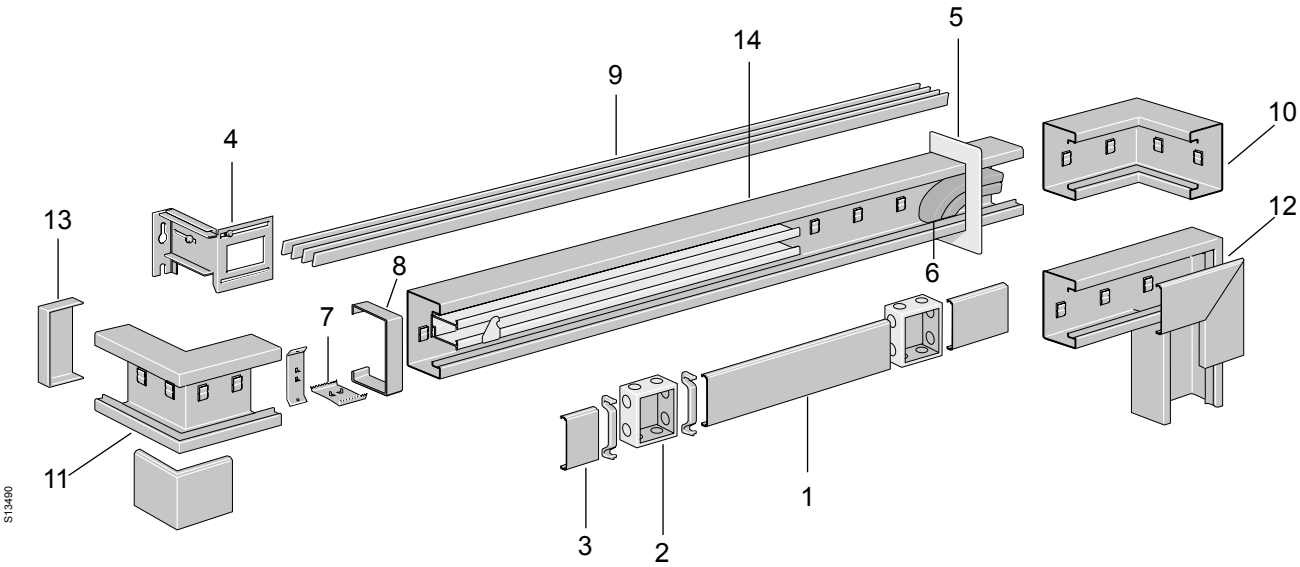


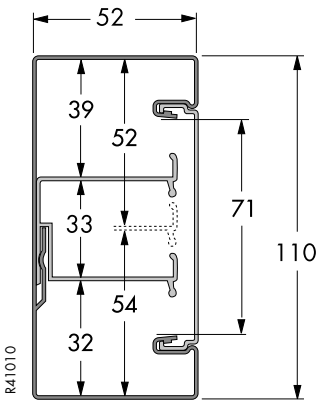


**Ingående detaljer**

1. Front
2. Dosa
3. Frontuttag
4. Konsol
5. Väggram
6. Ljudtätningsstav
7. Skarvstycke
8. Utjämningsstycke
9. Ventilationsgaller
10. Innerhörn
11. Ytterhörn inkl. front
12. L-stycke inkl. front
13. Ändstycke
14. Kanalunderdel

# Installationskanaler F80

## STAGO 110/52

## Kanalunderdel

L60240

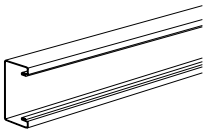

| Beskrivning | Färg | Material | Dimensioner A/B/C mm | Art.nr | E-nr |
|---|---|---|---|---|---|
| Tillverkad av stålplåt med 80 mm frontöppning för CYB uttags- och anslutningssystem. Kan delas in i fack med kabelhyllor.<br>Material: Stålplåt.<br>Färg: Levereras som standard i vit pulverlack, RAL 9016.<br>Leveranslängder: Kanalstomme och ventilationsgaller levereras i längder om 2,5 m. Fronten levereras i 1,5 m. | | | | | |
| STAGO U110/52 Kanalunderdel | Vit | Stålplåt | 110/52/2500 | INS5540001 | 11 610 00 |

## Front

L15660

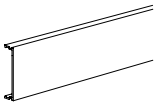

| | | | | | |
|---|---|---|---|---|---|
| **Front för 80 mm frontöppning, L=1500 mm. Levereras i par, används endast för plåtkanal.** | | | | | |
| STAGO F80 Front | Vit | Stålplåt | 80/ 12,7 /1500 | INS5580096 | 11 611 06 |

L31960

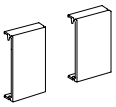

| | | | | | |
|---|---|---|---|---|---|
| **Frontuttag** | | | | | |
| Monteras på vardera sida av uttag för att underlätta efterinstallationer. Levereras i par. | | | | | |
| STAGO F50 Frontuttag | Vit | Stålplåt | 80/-/50 | INS5595108 | 11 611 09 |

L30880

| | | | | | |
|---|---|---|---|---|---|
| **Frontbygel** | | | | | |
| Monteras i kanalunderdelen för att hålla fronten på plats. Rekommenderat antal: tre byglar per kanallängd. | | | | | |
| FCA-B80 Frontbygel | - | Stål | 85/10/- | 5580900 | 11 611 60 |

## Tillbehör för installationskanal STAGO 110/52. Se även gemensamma tillbehör sidan 103.

L57860

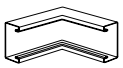

| | | | | | |
|---|---|---|---|---|---|
| **Innerhörn** | | | | | |
| För 90° avvinkling av Stago U110/52, 80 mm frontöppning. Skarvning med underdelen sker med hjälp av två skarvstycken, beställs separat. Kan delas in i fack med kabelhyllor. | | | | | |
| STAGO IH110/52 Innerhörn | Vit | Stålplåt | 110/52/200 | INS5540101 | 11 610 01 |

L57870

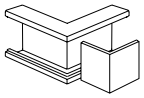

| | | | | | |
|---|---|---|---|---|---|
| **Ytterhörn inkl. front** | | | | | |
| För 90° avvinkling av Stago U110/52, 80 mm frontöppning. Skarvning med underdelen sker med hjälp av två skarvstycken, beställs separat. Kan delas in i fack med kabelhyllor. | | | | | |
| STAGO YH110/52 Ytterhörn | Vit | Stålplåt | 110/52/200 | INS5540211 | 11 610 02 |

L57880

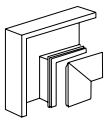

| | | | | | |
|---|---|---|---|---|---|
| **L-stycke inkl. front** | | | | | |
| För 90° avvinkling av Stago U110/52, 80 mm frontöppning. Skarvning med underdelen sker med hjälp av två skarvstycken, beställs separat. Kan delas in i fack med kabelhyllor. | | | | | |
| STAGO LSU110/52 L-stycke | Vit | Stålplåt | 250/52/250 | INS5540311 | 11 610 03 |

L58650

| | | | | | |
|---|---|---|---|---|---|
| **Ändstycke** | | | | | |
| Används vid avslutning av kanal mitt på vägg. | | | | | |
| STAGO ES110/52 Ändstycke | Vit | Stålplåt | 110/11/52 | INS5540601 | 11 610 06 |

L61080

| | | | | | |
|---|---|---|---|---|---|
| **Utjämningsstycke** | | | | | |
| För övertäckning av skarvar mellan kanaldelar. | | | | | |
| STAGO US110/52 Utjämn.stycke | Vit | Stålplåt | -/52/40 | INS5595204 | 11 610 05 |

# Installationskanaler F80

## STAGO 110/52

### Tillbehör för installationskanal STAGO 110/52

| Beskrivning | Färg | Material | Dimensioner A/B/C mm | Art.nr | E-nr |
|---|---|---|---|---|---|
| **Skarvstycke** | | | | | |
| Används för att skarva kanal, inner-/ ytterhörn och L-stycke. Med två jordningsbleck. | | | | | |
| TTS-JP52 Skarvstycke | Vit | Rostfritt stål | -/51/60 | 5590930 | 11 611 59 |
| **Jordningsbleck** | | | | | |
| Jordningsbleck för front | | | | | |
| TTS-JB80 Jordningsbleck | - | Rostfritt stål | 79/5/16 | 5590509 | 11 611 57 |
| **Väggram** | | | | | |
| För täckning av kanalgenomgång eller för snygg avslutning vid anslutning mot vägg. | | | | | |
| TTI-R110/52 Väggram | Vit | PVC | 180/120/- | 5591505 | 11 610 08 |
| **Kabelhyllor** | | | | | |
| Enkel kabelhylla för 52 mm djupa STAGO-kanaler. Används för att dela in kanalen i flera fack. | | | | | |
| TTS-KH52-1 Kabelhylla enkel | Förzinkad | Stål | -/41/1000 | 5591730 | 11 611 49 |
| Dubbel kabelhylla för 52 mm djupa STAGO-kanaler. Används för att dela in kanalen i tre fack. | | | | | |
| TTS-KH52-2 Kabelhylla dubbel | Förzinkad | Stål | 37/39/1000 | 5591733 | 11 611 50 |
| **Konsoler ställbara** | | | | | |
| För montering av STAGO 110 och 130. Konsolerna är justerbara för olika avstånd mellan vägg och kanal. Vid montering av ventilationsgaller används gallerhållare E11 637 17, se Gemensamma tillbehör. | | | | | |
| TTA-BT50L Konsol ställbar | - | Stål | 102/126/50-70 | 5583510 | 11 610 81 |
| TTA-BT70L Konsol ställbar | - | Stål | 102/126/70-110 | 5583512 | 11 610 82 |
| TTA-BT110L Konsol ställbar | - | Stål | 102/126/110-160 | 5583514 | 11 610 83 |
| TTA-BT160L Konsol ställbar | - | Stål | 102/126/160-250 | 5583516 | 11 610 84 |
| **Ventilationsgaller** | | | | | |
| Används i kombination med väggkonsoler för kanal. | | | | | |
| TTA-G10 Ventilationsgaller | Vit | Stål | 20/10/2500 | 5590446L11 | 11 611 77 |
| **Gallerskarv** | | | | | |
| Används i kombination med väggkonsol för kanal. | | | | | |
| TTA-GS10 Gallerskarv | Natur | Al | -/-/100 | 5590440 | 11 637 10 |
| **Gallerhållare** | | | | | |
| Används för att fästa ventilationsgaller G3 eller G10 på justerbara kosoler TTA-TN. Levereras med fästbygel mot konsol. Konsolen ingår ej | | | | | |
| TTA-GH1 Gallerhållare | Grå | Stål, PC/ABS | 15/120/34 | 5590456 | 11 637 17 |
| **Konsoler fasta** | | | | | |
| Passar Stagokanalerna upp till 130 mm. Hyllan förenklar montaget. Kanalen monteras med självborrande skruv, uppe och nere, direkt i konsolen. Material: Stål, förzinkad. Två självborrande skruv är bipackade | | | | | |
| TTA-BT15L 15 mm Låg | - | 120/80/15 | 1 | INS55015 | 11 591 83 |
| TTA-BT35L 35 mm Låg | - | 120/80/35 | 1 | INS55035 | 11 591 85 |

L54760

L59740

L32060

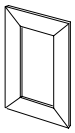

L32030

P81366

L59730

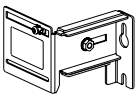

L32190

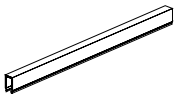

P61751

P111360

P147672 - P147673

# Installationskanaler F80

**Stål**

# STAGO 110/72

Kanal tillverkad i stålplåt för montering dikt vägg eller på konsol. Med hjälp av kabelhyllor kan kanalen delas in i olika fack vilket gör att ledningar för starkström, svagström, tele och data kan förläggas i samma kanal.

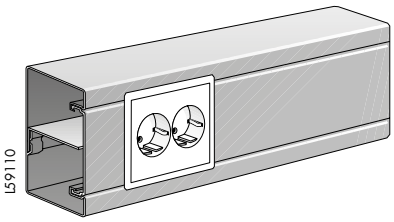


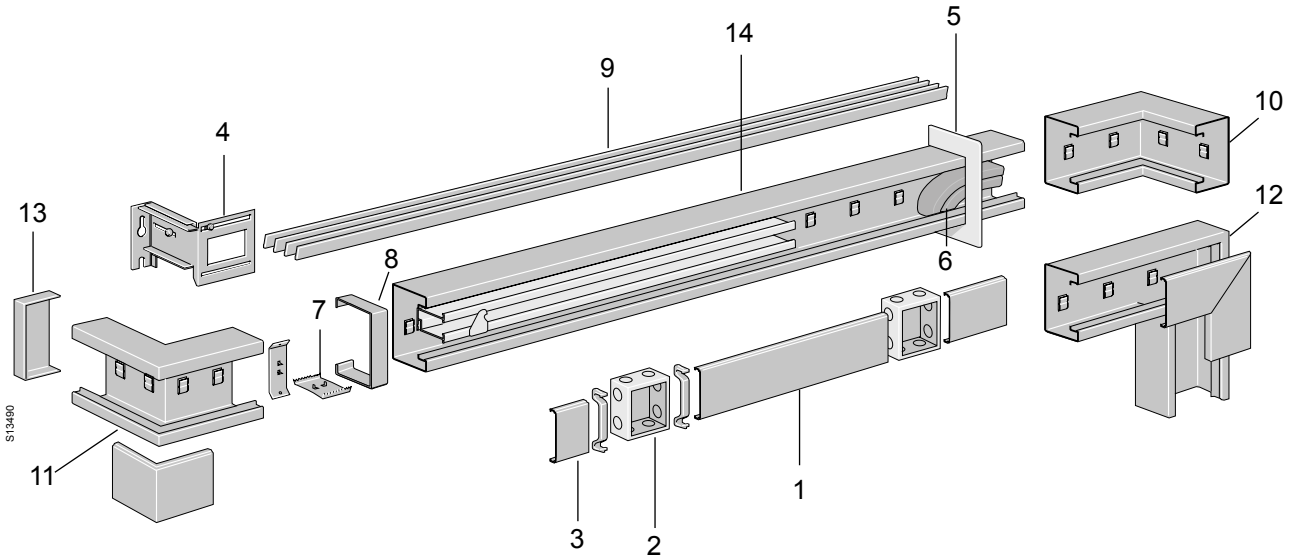


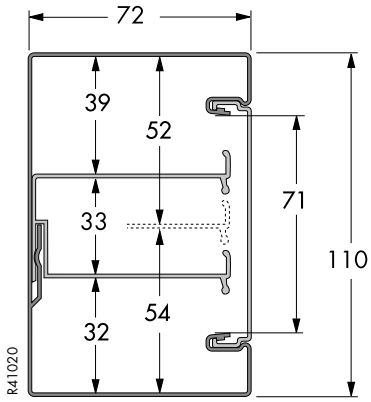


**Ingående detaljer**

1. Front
2. Dosa
3. Frontuttag
4. Konsol
5. Väggram
6. Ljudtätningsstav
7. Skarvstycke
8. Utjämningsstycke
9. Ventilationsgaller
10. Innerhörn
11. Ytterhörn inkl. front
12. L-stycke inkl. front
13. Ändstycke
14. Kanalunderdel

# Installationskanaler F80

## STAGO 110/72

## Kanalunderdel

L60250

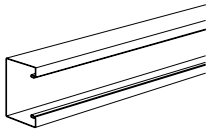

| Beskrivning | Färg | Material | Dimensioner A/B/C mm | Art.nr | E-nr |
|---|---|---|---|---|---|
| Tillverkad av stålplåt med 80 mm frontöppning för CYB uttags- och anslutningssystem. Kan delas in i fack med kabelhyllor. Montage dikt vägg, ej på konsol.<br>Material: Stålplåt.<br>Färg: Levereras som standard i vit pulverlack, RAL 9016.<br>Leveranslängder: Kanaldelar och ventilationsgaller levereras i längder om 2,5 m. | | | | | |
| STAGO U110/72 Kanalunderdel | Vit | Stålplåt | 110/72/2500 | INS5540011 | 11 610 10 |

## Front

L15660

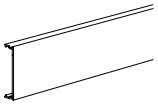

| Front för 80 mm frontöppning, L=1500 mm. Levereras i par, används endast för plåtkanal. | | | | | |
|---|---|---|---|---|---|
| STAGO F80 Front | Vit | Stålplåt | 80/ 12,7 /1500 | INS5580096 | 11 611 06 |

L31960

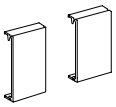

| Frontuttag | | | | | |
|---|---|---|---|---|---|
| Monteras på vardera sida av uttag för att underlätta efterinstallationer. Levereras i par. | | | | | |
| STAGO F50 Frontuttag | Vit | Stålplåt | 80/-/50 | INS5595108 | 11 611 09 |

L30880

| Frontbygel | | | | | |
|---|---|---|---|---|---|
| Monteras i kanalunderdelen för att hålla fronten på plats. Rekommenderat antal: tre byglar per kanallängd. | | | | | |
| FCA-B80 Frontbygel | - | Stål | 85/10/- | 5580900 | 11 611 60 |

## Tillbehör för installationskanal STAGO 110/72. Se även gemensamma tillbehör sidan 103.

L57910

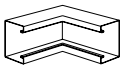

| Innerhörn | | | | | |
|---|---|---|---|---|---|
| För 90° avvinkling av Stago U110/72, 80 mm frontöppning. Skarvning med underdelen sker med hjälp av två skarvstycken, beställs separat. Kan delas in i fack med kabelhyllor. | | | | | |
| STAGO IH110/72 Innerhörn | Vit | Stålplåt | 110/72/200 | INS5540111 | 11 610 11 |

L57920

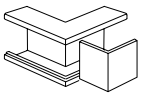

| Ytterhörn inkl. front | | | | | |
|---|---|---|---|---|---|
| För 90° avvinkling av Stago U110/72, 80 mm frontöppning. Skarvning med underdelen sker med hjälp av två skarvstycken, beställs separat. Kan delas in i fack med kabelhyllor. | | | | | |
| STAGO YH110/72 Ytterhörn | Vit | Stålplåt | 110/72/200 | INS5540231 | 11 610 12 |

L57930

| L-stycke inkl. front | | | | | |
|---|---|---|---|---|---|
| För 90° avvinkling av Stago U110/72, 80 mm frontöppning. Skarvning med underdelen sker med hjälp av två skarvstycken, beställs separat. Kan delas in i fack med kabelhyllor. | | | | | |
| STAGO LSU110/72 L-stycke | Vit | Stålplåt | 250/72/250 | INS5540331 | 11 610 13 |

L58660

| Ändstycke | | | | | |
|---|---|---|---|---|---|
| Används vid avslutning av kanal mitt på vägg. | | | | | |
| STAGO ES110/72 Ändstycke | Vit | Stålplåt | 110/11/72 | INS5540611 | 11 610 16 |

L61090

| Utjämningsstycke | | | | | |
|---|---|---|---|---|---|
| För övertäckning av skarvar mellan kanaldelar. | | | | | |
| STAGO US110/72 Ändstycke | Vit | Stålplåt | -/72/40 | INS5595209 | 11 610 15 |

# Installationskanaler F80

## STAGO 110/72

### Tillbehör för installationskanal STAGO 110/72

L54760

| Beskrivning | Färg | Material | Dimensioner A/B/C mm | Art.nr | E-nr |
|---|---|---|---|---|---|
| **Skarvstycke** | | | | | |
| Används för att skarva kanal, inner-/ ytterhörn och L-stycke. Med två jordningsbleck. | | | | | |
| TTS-JP72 Skarvstycke | Vit | Rostfritt stål | -/71/60 | 5590935 | 11 611 55 |

L59740

| | | | | | |
|---|---|---|---|---|---|
| **Jordningsbleck** | | | | | |
| Jordningsbleck för front | | | | | |
| TTS-JB80 Jordningsbleck | - | Rostfritt stål | 79/5/16 | 5590509 | 11 611 57 |

L32060

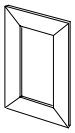

| | | | | | |
|---|---|---|---|---|---|
| **Väggram** | | | | | |
| För täckning av kanalgenomgång eller för snygg avslutning vid anslutning mot vägg. | | | | | |
| TTI-RS110/72 Väggram | Vit | PVC | 180/120/- | 5594220 | 11 591 75 |

P81364

| | | | | | |
|---|---|---|---|---|---|
| **Kabelhyllor** | | | | | |
| Enkel kabelhylla för 72 mm djupa STAGO-kanaler. Används för att dela in kanalen i flera fack. | | | | | |
| TTS-KH72-1 Kabelhylla enkel | Förzinkad | Stål | -/61/1000 | 5591740 | 11 611 53 |

P81367

| | | | | | |
|---|---|---|---|---|---|
| Dubbel kabelhylla för 72 mm djupa STAGO-kanaler. Används för att dela in kanalen i tre fack. | | | | | |
| TTS-KH72-2 Kabelhylla dubbel | Grå | PVC | 49/61/500 | 5591720 | 11 611 52 |
| TTS-KH72-2 Kabelhylla dubbel | Förzinkad | Stål | 37/69/1000 | 5591743 | 11 611 54 |

L59730

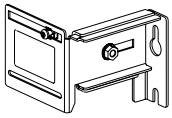

| | | | | | |
|---|---|---|---|---|---|
| **Konsoler ställbara** | | | | | |
| För montering av STAGO 110 och 130. Konsolerna är justerbara för olika avstånd mellan vägg och kanal. Vid montering av ventilationsgaller används gallerhållare E11 637 17, se Gemensamma tillbehör. | | | | | |
| TTA-BT50L Konsol ställbar | - | Stål | 102/126/50-70 | 5583510 | 11 610 81 |
| TTA-BT70L Konsol ställbar | - | Stål | 102/126/70-110 | 5583512 | 11 610 82 |
| TTA-BT110L Konsol ställbar | - | Stål | 102/126/110-160 | 5583514 | 11 610 83 |
| TTA-BT160L Konsol ställbar | - | Stål | 102/126/160-250 | 5583516 | 11 610 84 |

L32190

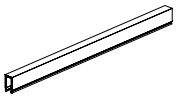

| | | | | | |
|---|---|---|---|---|---|
| **Ventilationsgaller** | | | | | |
| Används i kombination med väggkonsoler för kanal. | | | | | |
| TTA-G10 Ventilationsgaller | Vit | Stål | 20/10/2500 | 5590446L11 | 11 611 77 |

P61751

| | | | | | |
|---|---|---|---|---|---|
| **Gallerskarv** | | | | | |
| Används i kombination med väggkonsol för kanal. | | | | | |
| TTA-GS10 Gallerskarv | Natur | Al | -/-/100 | 5590440 | 11 637 10 |

P111360

| | | | | | |
|---|---|---|---|---|---|
| **Gallerhållare** | | | | | |
| Används för att fästa ventilationsgaller G3 eller G10 på justerbara kosoler TTA-TN. Levereras med fästbygel mot konsol. Konsolen ingår ej | | | | | |
| TTA-GH1 Gallerhållare | Grå | Stål, PC/ABS | 15/120/34 | 5590456 | 11 637 17 |

P147672 - P147673

NYHET!

| | | | | | |
|---|---|---|---|---|---|
| **Konsoler fasta** | | | | | |
| Passar Stagokanalerna upp till 130 mm. Hyllan förenklar montaget. Kanalen monteras med självborrande skruv, uppe och nere, direkt i konsolen. Material: Stål, förzinkad. Två självborrande skruv är bipackade | | | | | |
| TTA-BT15L 15 mm Låg | - | 120/80/15 | 1 | INS55015 | 11 591 83 |
| TTA-BT35L 35 mm Låg | - | 120/80/35 | 1 | INS55035 | 11 591 85 |

# Installationskanaler F80

**Stål**

# STAGO 130/72

Kanal tillverkad i stålplåt för montering dikt vägg eller på konsol. Med hjälp av kabelhyllor kan kanalen delas in i olika fack vilket gör att ledningar för starkström, svagström, tele och data kan förläggas i samma kanal.

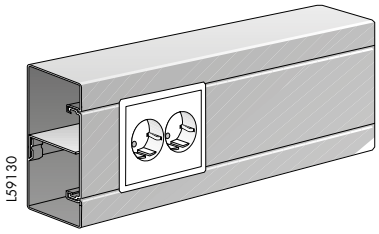


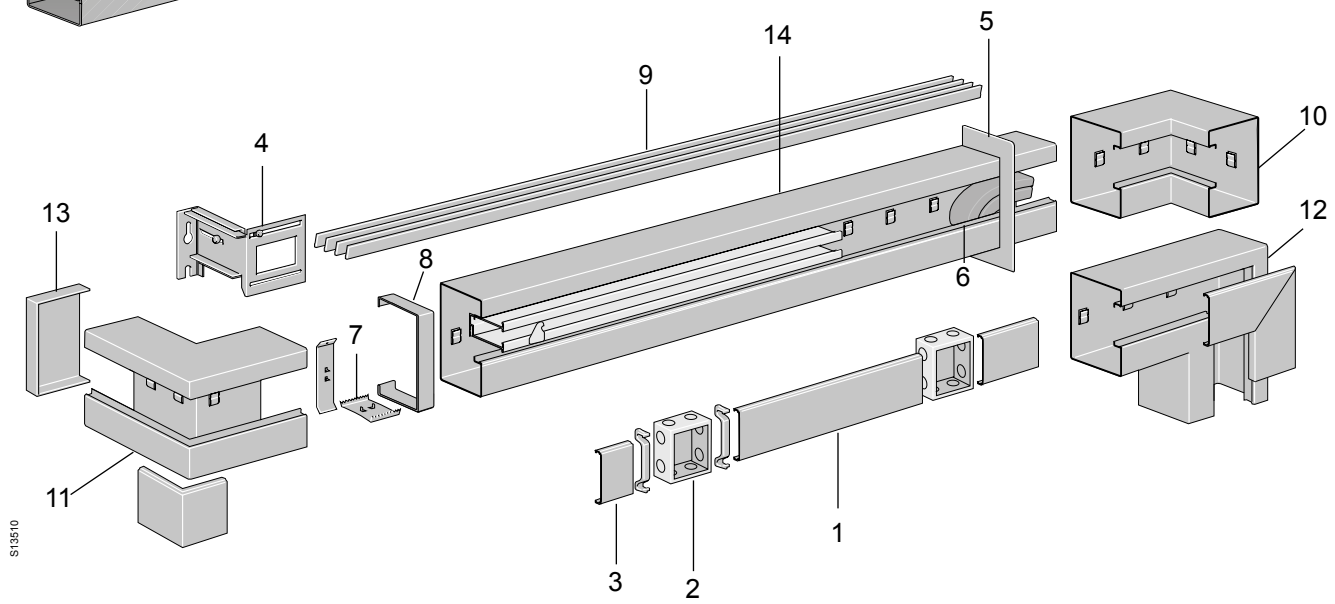


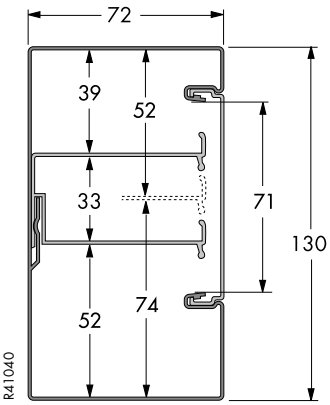


**Ingående detaljer**

1. Front
2. Dosa
3. Frontuttag
4. Konsol
5. Väggram
6. Ljudtätningsstav
7. Skarvstycke
8. Utjämningsstycke
9. Ventilationsgaller
10. Innerhörn
11. Ytterhörn inkl. front
12. L-stycke inkl. front
13. Ändstycke
14. Kanalunderdel

# Installationskanaler F80

## STAGO 130/72

## Kanalunderdel

L60270

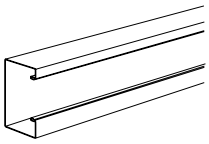

| Beskrivning | Färg | Material | Dimensioner A/B/C mm | Art.nr | E-nr |
|---|---|---|---|---|---|
| Tillverkad av stålplåt med 80 mm frontöppning för CYB uttags- och anslutningssystem. Kan delas in i fack med kabelhyllor.<br>Material: Stålplåt.<br>Färg: Levereras som standard i vit pulverlack, RAL 9016.<br>Leveranslängder: Kanaldelar och ventilationsgaller levereras i längder om 2,5 m. | | | | | |
| STAGO U130/72 Kanalunderdel | Vit | Stålplåt | 130/72/2500 | INS5541001 | 11 610 20 |

## Front

L15660

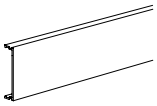

**Front för 80 mm frontöppning, L=1500 mm. Levereras i par, används endast för plåtkanal.**

| | | | | | |
|---|---|---|---|---|---|
| STAGO F80 Front | Vit | Stålplåt | 80/ 12,7 /1500 | INS5580096 | 11 611 06 |

L31960

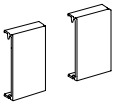

**Frontuttag**

Monteras på vardera sida av uttag för att underlätta efterinstallationer. Levereras i par.

| | | | | | |
|---|---|---|---|---|---|
| STAGO F50 Frontuttag | Vit | Stålplåt | 80/-/50 | INS5595108 | 11 611 09 |

L30880

**Frontbygel**

Monteras i kanalunderdelen för att hålla fronten på plats. Rekommenderat antal: tre byglar per kanallängd.

| | | | | | |
|---|---|---|---|---|---|
| FCA-B80 Frontbygel | - | Stål | 85/10/- | 5580900 | 11 611 60 |

## Tillbehör för installationskanal STAGO 130/72. Se även gemensamma tillbehör sidan 103.

L58010

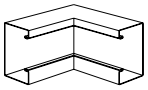

**Innerhörn**

För 90° avvinkling av Stago U130/72, 80 mm frontöppning. Skarvning med underdelen sker med hjälp av två skarvstycken, beställs separat. Kan delas in i fack med kabelhyllor.

| | | | | | |
|---|---|---|---|---|---|
| STAGO IH130/72 Innerhörn | Vit | Stålplåt | 130/72/200 | INS5541101 | 11 610 21 |

L58020

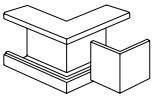

**Ytterhörn inkl. front**

För 90° avvinkling av Stago U130/72, 80 mm frontöppning. Skarvning med underdelen sker med hjälp av två skarvstycken, beställs separat. Kan delas in i fack med kabelhyllor.

| | | | | | |
|---|---|---|---|---|---|
| STAGO YH130/72 Ytterhörn | Vit | Stålplåt | 130/72/200 | INS5541211 | 11 610 22 |

L58030

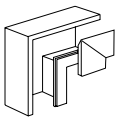

**L-stycke inkl. front**

För 90° avvinkling av Stago U130/72, 80 mm frontöppning. Skarvning med underdelen sker med hjälp av två skarvstycken, beställs separat. Kan delas in i fack med kabelhyllor. Typ U=upp, N=ned.

| | | | | | |
|---|---|---|---|---|---|
| STAGO LSU130/72 L-stycke | Vit | Stålplåt | 250/72/250 | INS5541311 | 11 610 23 |
| STAGO LSN130/72 L-stycke | Vit | Stålplåt | 250/72/250 | INS5541316 | 11 610 24 |

L58680

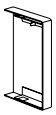

**Ändstycke**

Används vid avslutning av kanal mitt på vägg.

| | | | | | |
|---|---|---|---|---|---|
| STAGO ES130/72 Ändstycke | Vit | Stålplåt | 130/11/72 | INS5541601 | 11 610 28 |

L61080

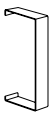

**Utjämningsstycke**

För övertäckning av skarvar mellan kanaldelar.

| | | | | | |
|---|---|---|---|---|---|
| STAGO US130/72 Utjämn.stycke | Vit | Stålplåt | -/72/40 | INS5595244 | 11 610 27 |

# Installationskanaler F80

## STAGO 130/72

### Tillbehör för installationskanal STAGO 130/72

| | Beskrivning | Färg | Material | Dimensioner A/B/C mm | Art.nr | E-nr |
|---|---|---|---|---|---|---|
| L54760 | **Skarvstycke** | | | | | |
| | Används för att skarva kanal, inner-/ ytterhörn och L-stycke. Med två jordningsbleck. | | | | | |
| | TTS-JP72 Skarvstycke | Vit | Rostfritt stål | -/71/60 | 5590935 | 11 611 55 |
| L59740 | **Jordningsbleck** | | | | | |
| | Jordningsbleck för front | | | | | |
| | TTS-JB80 Jordningsbleck | - | Rostfritt stål | 79/5/16 | 5590509 | 11 611 57 |
| L54530 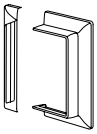 | **Väggram** | | | | | |
| | För täckning av kanalgenomgång eller för snygg avslutning vid anslutning mot vägg. | | | | | |
| | TTI-CR130/72 Väggram | Vit | ABS | 200/140/25 | 5594595 | 11 611 61 |
| P81364 | **Kabelhyllor** | | | | | |
| | Enkel kabelhylla för 72 mm djupa STAGO-kanaler. Används för att dela in kanalen i flera fack. | | | | | |
| | TTS-KH72-1 Kabelhylla enkel | Förzinkad | Stål | -/61/1000 | 5591740 | 11 611 53 |
| P81367 | Dubbel kabelhylla för 72 mm djupa STAGO-kanaler. Används för att dela in kanalen i tre fack. | | | | | |
| | TTS-KH72-2 Kabelhylla dubbel | Grå | PVC | 49/61/500 | 5591720 | 11 611 52 |
| | TTS-KH72-2 Kabelhylla dubbel | Förzinkad | Stål | 37/69/1000 | 5591743 | 11 611 54 |
| L59730 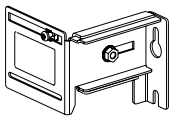 | **Konsoler ställbara** | | | | | |
| | För montering av STAGO 110 och 130. Konsolerna är justerbara för olika avstånd mellan vägg och kanal. Vid montering av ventilationsgaller används gallerhållare E11 637 17, se Gemensamma tillbehör. | | | | | |
| | TTA-BT50L Konsol ställbar | - | Stål | 102/126/50-70 | 5583510 | 11 610 81 |
| | TTA-BT70L Konsol ställbar | - | Stål | 102/126/70-110 | 5583512 | 11 610 82 |
| | TTA-BT110L Konsol ställbar | - | Stål | 102/126/110-160 | 5583514 | 11 610 83 |
| | TTA-BT160L Konsol ställbar | - | Stål | 102/126/160-250 | 5583516 | 11 610 84 |
| L32190 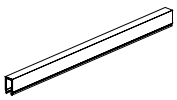 | **Ventilationsgaller** | | | | | |
| | Används i kombination med väggkonsoler för kanal. | | | | | |
| | TTA-G10 Ventilationsgaller | Vit | Stål | 20/10/2500 | 5590446L11 | 11 611 77 |
| P61751 | **Gallerskarv** | | | | | |
| | Används i kombination med väggkonsol för kanal. | | | | | |
| | TTA-GS10 Gallerskarv | Natur | Al | -/-/100 | 5590440 | 11 637 10 |
| P111360 | **Gallerhållare** | | | | | |
| | Används för att fästa ventilationsgaller G3 eller G10 på justerbara kosoler TTA-TN. Levereras med fästbygel mot konsol. Konsolen ingår ej | | | | | |
| | TTA-GH1 Gallerhållare | Grå | Stål, PC/ABS | 15/120/34 | 5590456 | 11 637 17 |
| P147672 - P147673 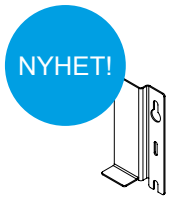  | **Konsoler fasta** | | | | | |
| | Passar Stagokanalerna upp till 130 mm. Hyllan förenklar montaget. Kanalen monteras med självborrande skruv, uppe och nere, direkt i konsolen. Material: Stål, förzinkad. Två självborrande skruv är bipackade | | | | | |
| | TTA-BT15L 15 mm Låg | - | 120/80/15 | 1 | INS55015 | 11 591 83 |
| | TTA-BT35L 35 mm Låg | - | 120/80/35 | 1 | INS55035 | 11 591 85 |

# Installationskanaler F80

**Stål**

# STAGO 170/72

Kanal tillverkad i stålplåt för montering dikt vägg eller på konsol. Med hjälp av kabelhyllor kan kanalen delas in i olika fack vilket gör att ledningar för starkström, svagström, tele och data kan förläggas i samma kanal.

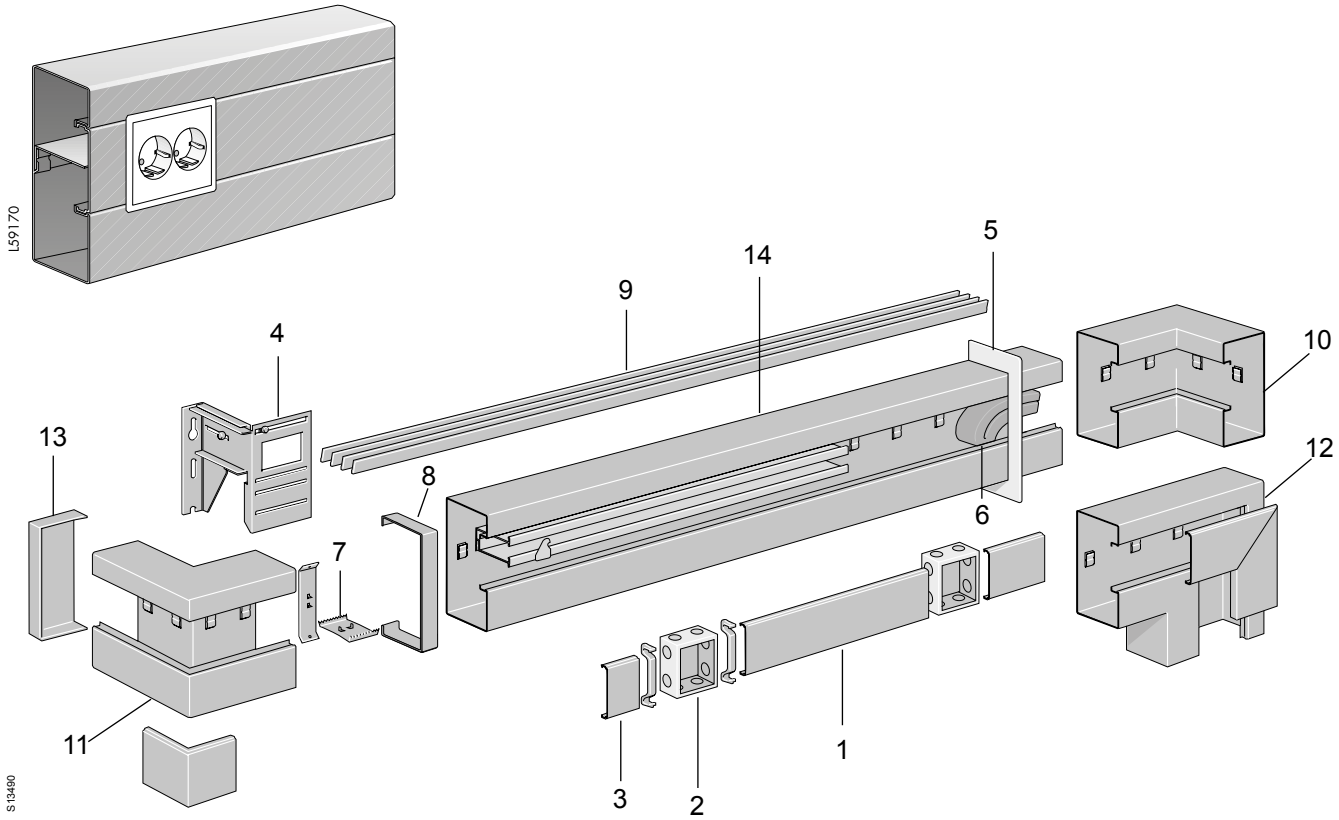


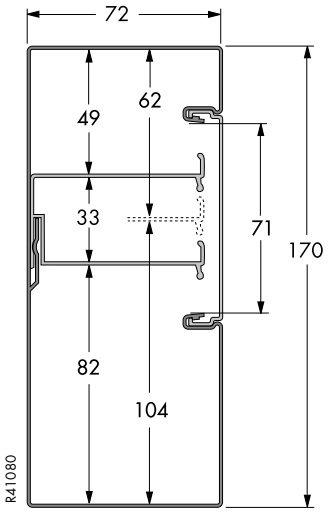


**Ingående detaljer**

1. Front
2. Dosa
3. Frontuttag
4. Konsol
5. Väggram
6. Ljudtätningsstav
7. Skarvstycke
8. Utjämningsstycke
9. Ventilationsgaller
10. Innerhörn
11. Ytterhörn inkl. front
12. L-stycke inkl. front
13. Ändstycke
14. Kanalunderdel

# Installationskanaler F80

## STAGO 170/72

## Kanalunderdel

L60330

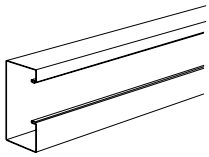

| Beskrivning | Färg | Material | Dimensioner A/B/C mm | Art.nr | E-nr |
|---|---|---|---|---|---|
| Tillverkad av stålplåt med 80 mm frontöppning för CYB uttags- och anslutningssystem. Kan delas in i fack med kabelhyllor.<br>Material: Stålplåt.<br>Färg: Levereras som standard i vit pulverlack, RAL 9016.<br>Leveranslängder: Kanaldelar och ventilationsgaller levereras i längder om 2,5 m. | | | | | |
| STAGO U170/72 Kanalunderdel | Vit | Stålplåt | 170/72/2500 | INS5544001 | 11 610 30 |

## Front

L15660

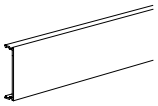

| | | | | | |
|---|---|---|---|---|---|
| **Front för 80 mm frontöppning, L=1500 mm. Levereras i par, används endast för plåtkanal.** | | | | | |
| STAGO F80 Front | Vit | Stålplåt | 80/ 12,7 /1500 | INS5580096 | 11 611 06 |

L31960

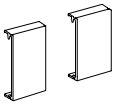

| | | | | | |
|---|---|---|---|---|---|
| **Frontuttag** | | | | | |
| Monteras på vardera sida av uttag för att underlätta efterinstallationer. Levereras i par. | | | | | |
| STAGO F50 Frontuttag | Vit | Stålplåt | 80/-/50 | INS5595108 | 11 611 09 |

L30880

| | | | | | |
|---|---|---|---|---|---|
| **Frontbygel** | | | | | |
| Monteras i kanalunderdelen för att hålla fronten på plats. Rekommenderat antal: tre byglar per kanallängd. | | | | | |
| FCA-B80 Frontbygel | - | Stål | 85/10/- | 5580900 | 11 611 60 |

## Tillbehör för installationskanal STAGO 170/72. Se även gemensamma tillbehör sidan 103.

L58210

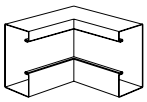

| | | | | | |
|---|---|---|---|---|---|
| **Innerhörn** | | | | | |
| För 90° avvinkling av Stago U170/72, 80 mm frontöppning. Skarvning med underdelen sker med hjälp av två skarvstycken, beställs separat. Kan delas in i fack med kabelhyllor. | | | | | |
| STAGO IH170/72 Innerhörn | Vit | Stålplåt | 170/72/200 | INS5544101 | 11 610 31 |

L58220

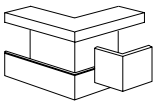

| | | | | | |
|---|---|---|---|---|---|
| **Ytterhörn inkl. front** | | | | | |
| För 90° avvinkling av Stago U170/72, 80 mm frontöppning. Skarvning med underdelen sker med hjälp av två skarvstycken, beställs separat. Kan delas in i fack med kabelhyllor. | | | | | |
| STAGO YH170/72 Ytterhörn | Vit | Stålplåt | 170/72/200 | INS5544211 | 11 610 32 |

L58230

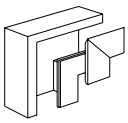

| | | | | | |
|---|---|---|---|---|---|
| **L-stycke inkl. front** | | | | | |
| För 90° avvinkling av Stago U170/72, 80 mm frontöppning. Skarvning med underdelen sker med hjälp av två skarvstycken, beställs separat. Kan delas in i fack med kabelhyllor. Typ U=upp, N=ned. | | | | | |
| STAGO LSU170/72 L-stycke | Vit | Stålplåt | 250/72/250 | INS5544311 | 11 610 33 |
| STAGO LSN170/72 L-stycke | Vit | Stålplåt | 250/72/250 | INS5544316 | 11 610 34 |

L58720

| | | | | | |
|---|---|---|---|---|---|
| **Ändstycke** | | | | | |
| Används vid avslutning av kanal mitt på vägg. | | | | | |
| STAGO ES170/72 Ändstycke | Vit | Stålplåt | 170/11/72 | INS5544601 | 11 610 38 |

L61080

| | | | | | |
|---|---|---|---|---|---|
| **Utjämningsstycke** | | | | | |
| För övertäckning av skarvar mellan kanaldelar. | | | | | |
| STAGO US170/72 Utjämn.stycke | Vit | Stålplåt | -/72/40 | INS5595309 | 11 610 37 |

# Installationskanaler F80

## STAGO 170/72

### Tillbehör för installationskanal STAGO 170/72

| Beskrivning | Färg | Material | Dimensioner A/B/C mm | Art.nr | E-nr |
|---|---|---|---|---|---|
| **Skarvstycke** | | | | | |
| Används för att skarva kanal, inner-/ ytterhörn och L-stycke. Med två jordningsbleck. | | | | | |
| TTS-JP72 Skarvstycke | Vit | Rostfritt stål | -/71/60 | 5590935 | 11 611 55 |
| **Jordningsbleck** | | | | | |
| Jordningsbleck för front | | | | | |
| TTS-JB80 Jordningsbleck | - | Rostfritt stål | 79/5/16 | 5590509 | 11 611 57 |
| **Väggram** | | | | | |
| För täckning av kanalgenomgång eller för snygg avslutning vid anslutning mot vägg. | | | | | |
| TTI-CR170/72 Väggram | Vit | ABS | 240/140/25 | 5594635 | 11 611 62 |
| **Kabelhyllor** | | | | | |
| Enkel kabelhylla för 72 mm djupa STAGO-kanaler. Används för att dela in kanalen i flera fack. | | | | | |
| TTS-KH72-1 Kabelhylla enkel | Förzinkad | Stål | -/61/1000 | 5591740 | 11 611 53 |
| Dubbel kabelhylla för 72 mm djupa STAGO-kanaler. Används för att dela in kanalen i tre fack. | | | | | |
| TTS-KH72-2 Kabelhylla dubbel | Grå | PVC | 49/61/500 | 5591720 | 11 611 52 |
| TTS-KH72-2 Kabelhylla dubbel | Förzinkad | Stål | 37/69/1000 | 5591743 | 11 611 54 |
| **Konsoler ställbara** | | | | | |
| För montering av STAGO 170. Konsolerna är justerbara för olika avstånd mellan vägg och kanal. Vid montering av ventilations-galler används gallerhållare E11 637 17, se Gemensamma tillbehör. | | | | | |
| TTA-BT50H Konsol ställbar | - | Stål | 162/126/50-70 | 5583530 | 11 610 86 |
| TTA-BT70H Konsol ställbar | - | Stål | 162/126/70-110 | 5583532 | 11 610 87 |
| TTA-BT110H Konsol ställbar | - | Stål | 162/126/110-160 | 5583534 | 11 610 88 |
| TTA-BT160H Konsol ställbar | - | Stål | 162/126/160-250 | 5583536 | 11 610 89 |
| **Ventilationsgaller** | | | | | |
| Används i kombination med väggkonsoler för kanal. | | | | | |
| TTA-G10 Ventilationsgaller | Vit | Stål | 20/10/2500 | 5590446L11 | 11 611 77 |
| **Gallerskarv** | | | | | |
| Används i kombination med väggkonsol för kanal. | | | | | |
| TTA-GS10 Gallerskarv | Natur | Al | -/-/100 | 5590440 | 11 637 10 |
| **Gallerhållare** | | | | | |
| Används för att fästa ventilationsgaller G3 eller G10 på justerbara kosoler TTA-TN. Levereras med fästbygel mot konsol. Konsolen ingår ej | | | | | |
| TTA-GH1 Gallerhållare | Grå | Stål, PC/ABS | 15/120/34 | 5590456 | 11 637 17 |
| **Konsoler fasta** | | | | | |
| Passar Stagokanalerna från 130 mm. Hyllan förenklar montaget. Kanalen monteras med självborrande skruv, uppe och nere, direkt i konsolen. Material: Stål, förzinkad. Två självborrande skruv är bipackade | | | | | |
| TTA-BT15H 15 mm Hög | - | 165/80/15 | 1 | INS55016 | 11 591 84 |
| TTA-BT35H 35 mm Hög | - | 165/80/35 | 1 | INS55036 | 11 591 86 |

L54760

L59740

L54530

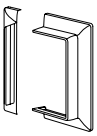

P81364

P81367

L59720

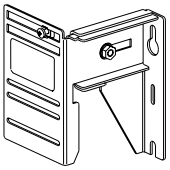

L32190

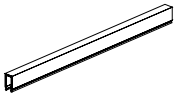

P61751

P111360

P147672 - P147673

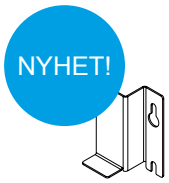

# Teknisk information

**STAGO**

## Kabelkapacitet, typ STAGO

### STAGO 110/52

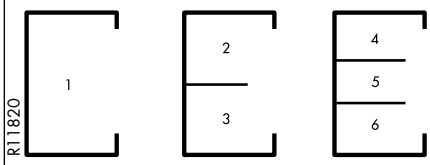


| Fack Nr. | Höjd* | Tvärsnittarea mm² | Kabelkapacitet mm² 40% | 50% | 60% |
|---|---|---|---|---|---|
| **Utan dosor** | | | | | |
| 1 | 108 | 4226 | 1690 | 2113 | 2536 |
| 2 | 52 | 2095 | 838 | 1048 | 1257 |
| 3 | 54 | 2066 | 826 | 1033 | 1240 |
| 4 | 39 | 1598 | 639 | 799 | 959 |
| 5 | 33 | 1055 | 422 | 528 | 633 |
| 6 | 32 | 1351 | 540 | 676 | 811 |
| **Med standarddosor** | | | | | |
| 1 | | 1972 | 789 | 986 | 1183 |
| 2 | | 1011 | 404 | 506 | 607 |
| 3 | | 951 | 380 | 476 | 571 |
| 4 | | 928 | 371 | 464 | 557 |
| 5 | | 50 | 20 | 25 | 30 |
| 6 | | 882 | 353 | 441 | 529 |
| **Med dosor CYB 30 mm djup** | | | | | |
| 1 | | 2811 | 1124 | 1406 | 1687 |
| 2 | | 1414 | 566 | 707 | 848 |
| 3 | | 1366 | 546 | 683 | 820 |
| 4 | | 1176 | 470 | 588 | 706 |
| 5 | | 428 | 171 | 214 | 257 |
| 6 | | 1054 | 422 | 527 | 632 |

*Fackinnerhöjd

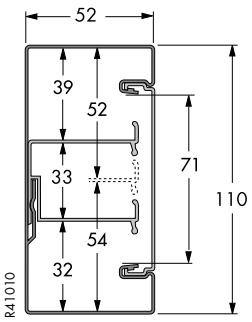


### STAGO 110/72

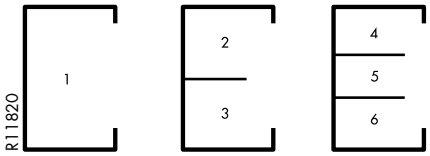


| Fack Nr. | Höjd* | Tvärsnittarea mm² | Kabelkapacitet mm² 40% | 50% | 60% |
|---|---|---|---|---|---|
| **Utan dosor** | | | | | |
| 1 | 108 | 6386 | 2554 | 3193 | 3832 |
| 2 | 52 | 3147 | 1259 | 1574 | 1888 |
| 3 | 54 | 3138 | 1255 | 1569 | 1883 |
| 4 | 39 | 2378 | 951 | 1189 | 1427 |
| 5 | 33 | 1715 | 686 | 858 | 1029 |
| 6 | 32 | 1990 | 796 | 995 | 1194 |
| **Med standarddosor** | | | | | |
| 1 | | 4132 | 1653 | 2066 | 2479 |
| 2 | | 2063 | 825 | 1032 | 1238 |
| 3 | | 2023 | 809 | 1012 | 1214 |
| 4 | | 1708 | 683 | 854 | 1025 |
| 5 | | 710 | 284 | 355 | 426 |
| 6 | | 1530 | 612 | 765 | 918 |
| **Med dosor CYB 30 mm djup** | | | | | |
| 1 | | 4971 | 1988 | 2486 | 2983 |
| 2 | | 2466 | 986 | 1233 | 1480 |
| 3 | | 2438 | 975 | 1219 | 1463 |
| 4 | | 1956 | 782 | 978 | 1174 |
| 5 | | 1088 | 435 | 544 | 653 |
| 6 | | 1702 | 681 | 851 | 1021 |

*Fackinnerhöjd

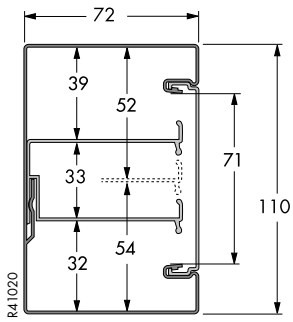

# Teknisk information

**STAGO**

## Kabelkapacitet, typ STAGO (forts)

### STAGO 130/72

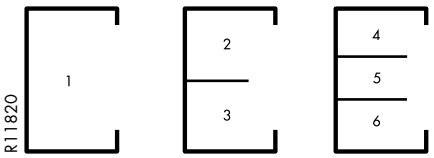


| Fack Nr. | Höjd* | Tvärsnittarea mm² | Kabelkapacitet mm² 40% | 50% | 60% |
|---|---|---|---|---|---|
| **Utan dosor** | | | | | |
| 1 | 128 | 7786 | 3114 | 3893 | 4672 |
| 2 | 52 | 3147 | 1259 | 1574 | 1888 |
| 3 | 74 | 4538 | 1815 | 2269 | 2723 |
| 4 | 39 | 2378 | 951 | 1189 | 1427 |
| 5 | 33 | 1715 | 686 | 858 | 1029 |
| 6 | 52 | 3399 | 1360 | 1700 | 2039 |
| **Med standarddosor** | | | | | |
| 1 | | 5534 | 2214 | 2767 | 3320 |
| 2 | | 2063 | 825 | 1032 | 1238 |
| 3 | | 3423 | 1369 | 1712 | 2054 |
| 4 | | 1708 | 683 | 854 | 1025 |
| 5 | | 710 | 284 | 355 | 426 |
| 6 | | 2930 | 1172 | 1465 | 1758 |
| **Med dosor CYB 30 mm djup** | | | | | |
| 1 | | 6371 | 2548 | 3186 | 3823 |
| 2 | | 2466 | 986 | 1233 | 1480 |
| 3 | | 3838 | 1535 | 1919 | 2303 |
| 4 | | 1956 | 782 | 978 | 1174 |
| 5 | | 1088 | 435 | 544 | 653 |
| 6 | | 3102 | 1241 | 1551 | 1861 |

*Fackinnerhöjd

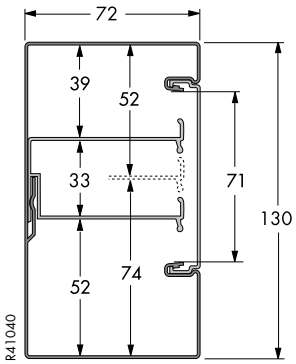


### STAGO 170/72

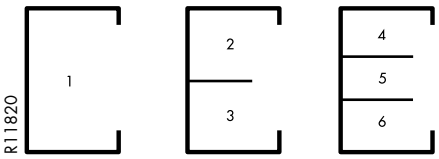


| Fack Nr. | Höjd* | Tvärsnittarea mm² | Kabelkapacitet mm² 40% | 50% | 60% |
|---|---|---|---|---|---|
| **Utan dosor** | | | | | |
| 1 | 168 | 10586 | 4234 | 5293 | 6352 |
| 2 | 62 | 3847 | 1539 | 1924 | 2308 |
| 3 | 104 | 6638 | 2655 | 3319 | 3983 |
| 4 | 49 | 3078 | 1231 | 1539 | 1847 |
| 5 | 33 | 1715 | 686 | 858 | 1029 |
| 6 | 82 | 5499 | 2200 | 2750 | 3299 |
| **Med standarddosor** | | | | | |
| 1 | | 8334 | 3334 | 4167 | 5000 |
| 2 | | 2763 | 1105 | 1382 | 1658 |
| 3 | | 5523 | 2209 | 2762 | 3314 |
| 4 | | 2408 | 963 | 1204 | 1445 |
| 5 | | 710 | 284 | 355 | 426 |
| 6 | | 5030 | 2012 | 2515 | 3018 |
| **Med dosor CYB 30 mm djup** | | | | | |
| 1 | | 9171 | 3668 | 4586 | 5503 |
| 2 | | 3166 | 1266 | 1583 | 1900 |
| 3 | | 5938 | 2375 | 2969 | 3563 |
| 4 | | 2656 | 1062 | 1328 | 1594 |
| 5 | | 1088 | 435 | 544 | 653 |
| 6 | | 5202 | 2081 | 2601 | 3121 |

*Fackinnerhöjd

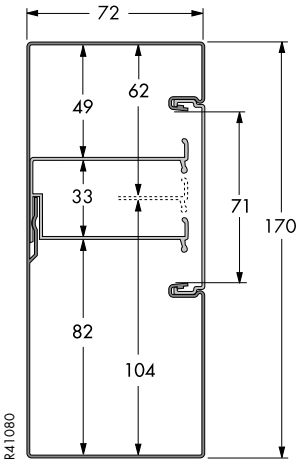

# Teknisk information

**STAGO**

## Monteringsanvisning, STAGO

**110, 130, 170**

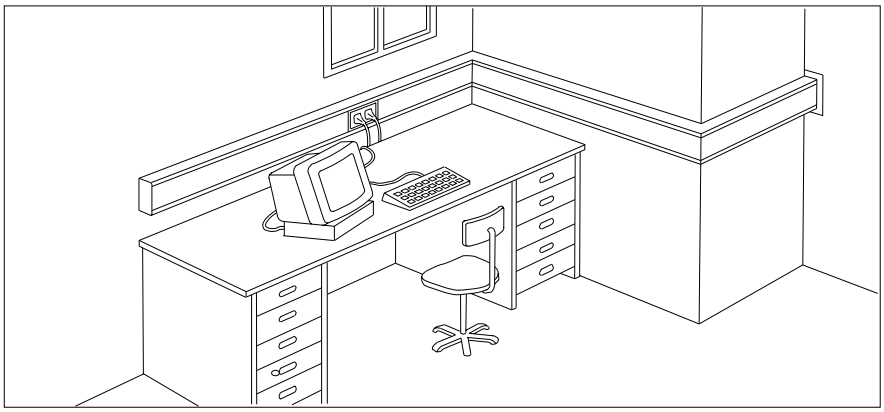

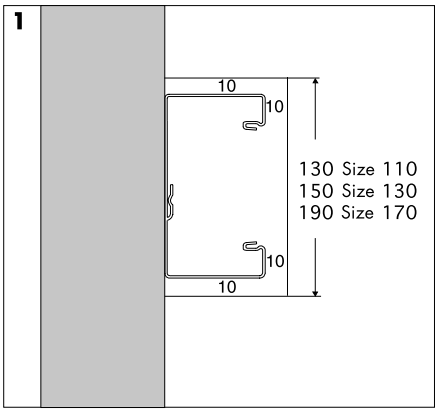


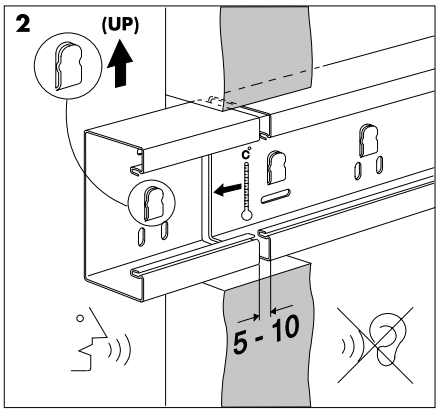


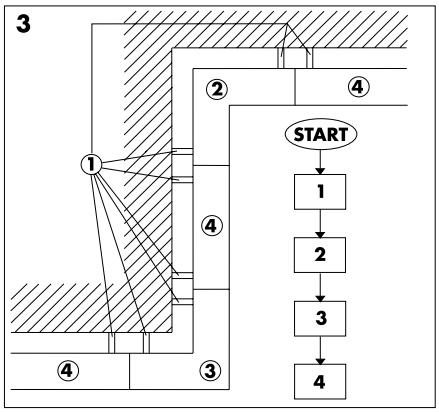


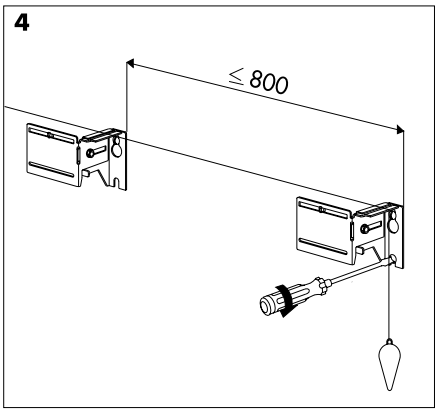


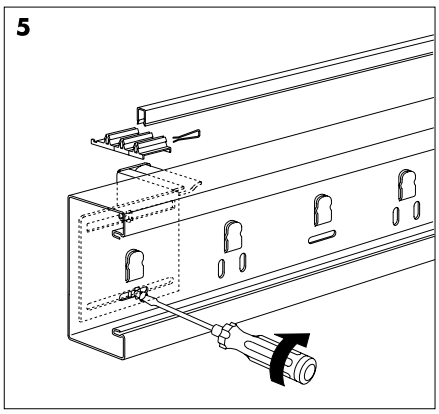


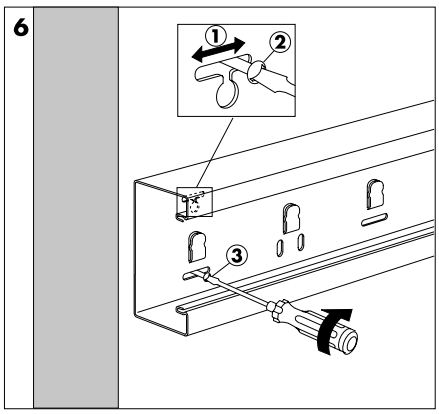


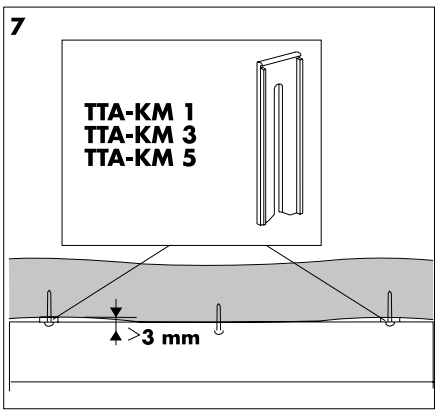


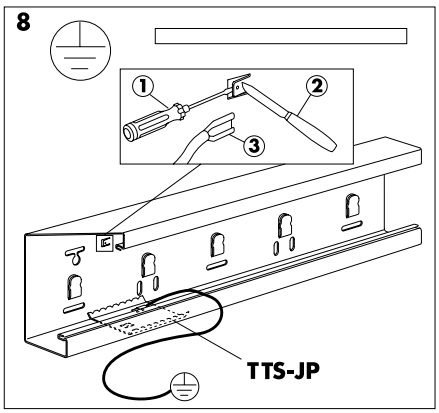


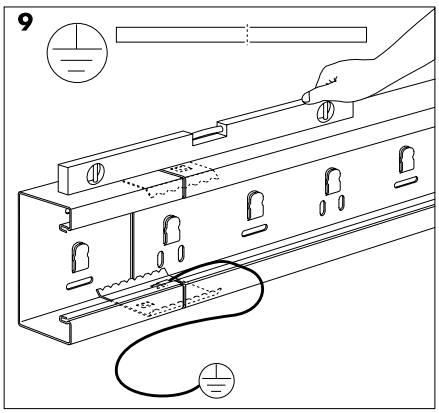


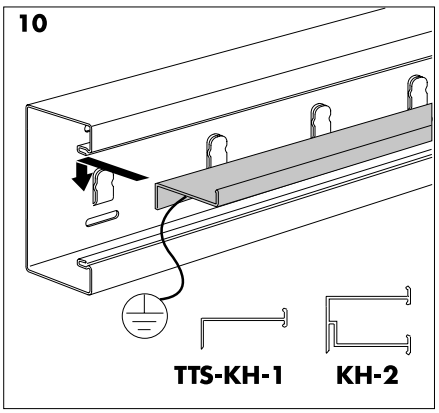

# Teknisk information

**STAGO**

## Monteringsanvisning, STAGO (forts)

**110, 130, 170**

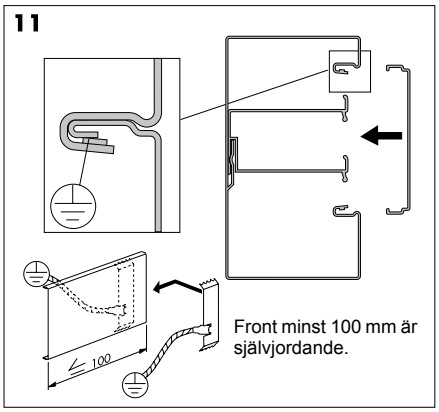


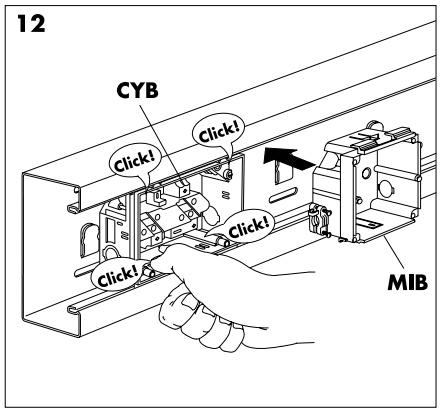


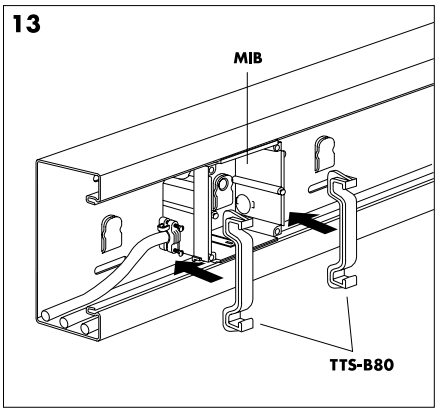


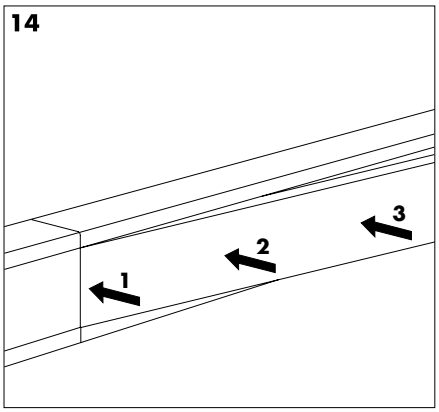


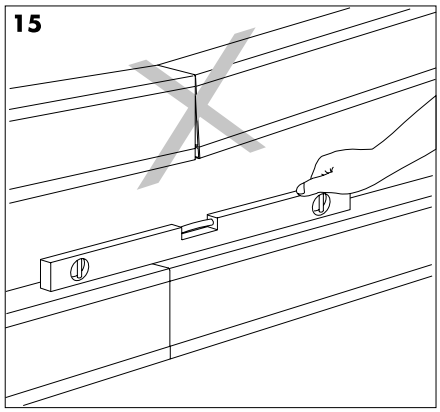


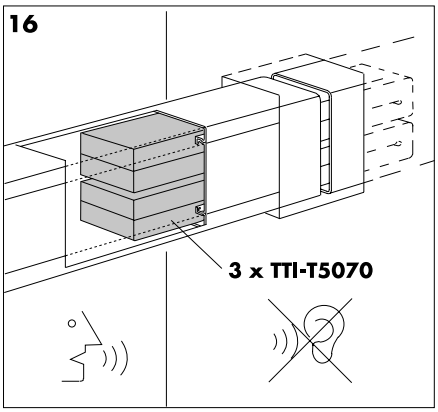


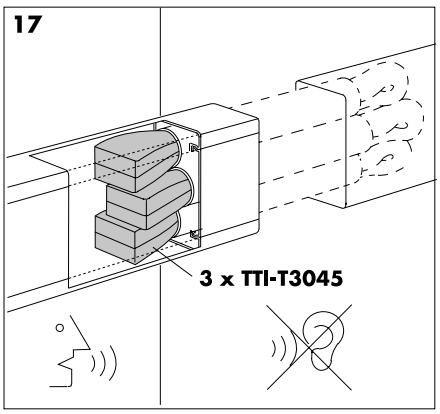


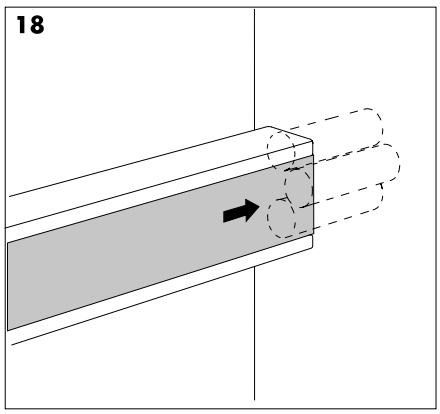


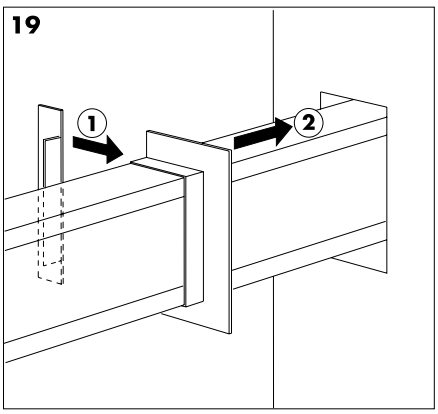


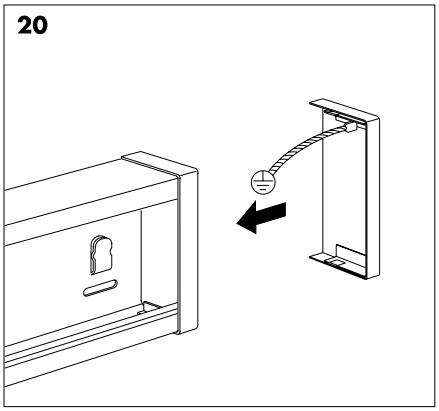


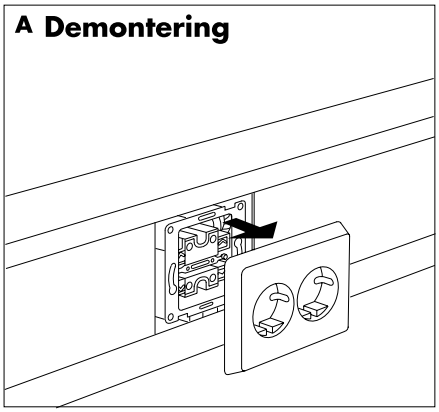


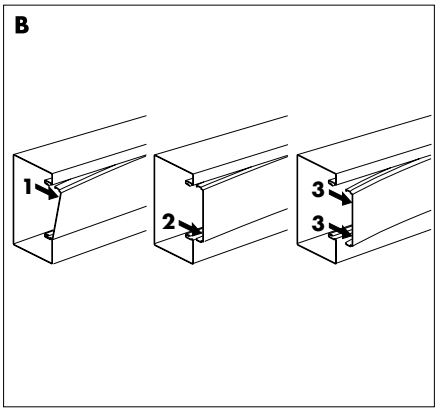

P112673

# OL F50 – kanaler i vit eller naturanodiserad aluminium

Det finns kanaler för de flesta behov. Alla är lätta att montera och har tillbehör med klick-in-teknik. Frontöppningen är enbart 50 mm men alla inkopplingar görs utanför kanalen med snabbkopplingar så det är inga problem att komma åt.

Förstansade hål för enkel matning
Kanalerna har förstansade hål vilket gör att det går både snabbt och enkelt att mata ner kablar till uttagen.

Avtagbara lock
Kanalerna 120 och 140 har avtagbara lock som låter dig förlägga datanätverket uppifrån i det rymliga facket. Praktiskt och lättjobbat!

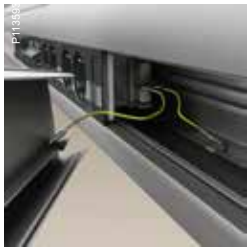

Enkel jordning av aluminiumkanal
Anslut jordningsadaptern på uttagets OSI-gränssnitt och tappa av jord mot front och stomme med hjälp av snabbklämmor.

Snabba och säkra datainstallationer
Datakablarna läggs i det öppna övre facket. Kabelböjningsskydden ser till att böjradien alltid blir rätt och att kablarna inte skadas.

Uttagskit
Uttagskit med anslutnings-plint och push-in

Lätt att skarva på ett snyggt sätt
Skarvstycken och utjämningsstycken gör det lätt att skarva på ett snyggt sätt.

Fästmateriel som underlättar
Vi har tagit fram ett sortiment av fästmateriel som underlättar ditt monteringsarbete. T.ex. extra långa bits och skruvar med extra stor och platt skalle.

Fronter i halogenfri plast jordas ej
Använd fronter i halogenfri plast i aliminiumkanalen så slipper du jorda.

Kabelhållaren – en hjälpande hand
Håller kablarna på plats under monteringen, men kan även sitta kvar för extra säkerhet.

Skyddsfolie
Samtliga kanaler levereras med skyddsfolie i transparent plast för att undvika skador vid montering.

Justerbara hörn
Det finns justerbara inner- och ytterhörn för kanalerna 120 och 140. Hörnen överlappar mot kanalen vilket ger snygga skarvar.

# Installationskanaler F50
Aluminium

# OL 80

Aluminiumkanaler för montering dikt vägg. Kan med hjälp av kabelhyllor delas in i olika fack för att separera stark- och svagströmskablar.

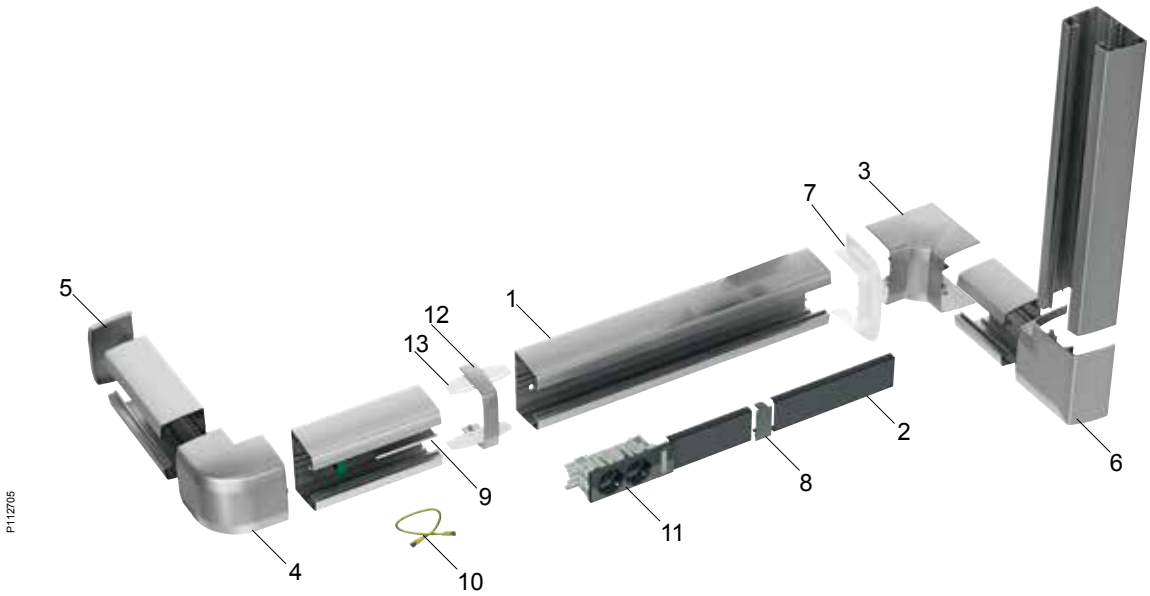


## Design och mått

**Aluminiumkanal 80**

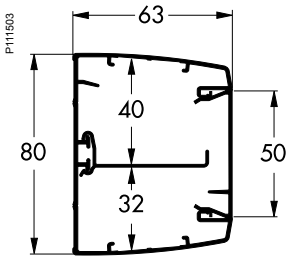


1. Kanalunderdel
2. Front
3. Innerhörn
4. Ytterhörn
5. Ändstycke
6. L-stycke
7. Väggram
8. Utjämningsstycke för skarv på front
9. Kabelhylla
10. Jordningssats
11. Tvåvägsuttag
12. Utjämningsstycke för skarv
13. Skarvstycken

# Installationskanaler F50
## OL 80

## Kanalunderdel

| Typ | Färg | Mått A/B/C (mm) | Antal per förpackning | Artikelnummer | E-nummer |
|---|---|---|---|---|---|
| **Installationskanaler, 80 med ett fack. Endast för dikt väggmontage.** | | | | | |
| Installationskanal bestående av ett kanalunderdel med ett fack. Kanalunderdelen har förberedda monteringshål var 25:e cm och kan förses med kabelhylla. Öppningen framtill är anpassad för klickmontering av 50 mm kopplingsenheter. Avsedd för montering direkt på vägg. Kanalunderdelen levereras med skyddande folie, i längder på 2,5 m. Material: Aluminium, naturanodiserad eller pulverlackerad vit. | | | | | |
| 80 med ett fack | Vit<br>Naturanodiserad | 80/63/2500 | 10 m | INS13100<br>INS13150 | 11 597 45<br>11 597 46 |

P103962

## Front

| | | | | | |
|---|---|---|---|---|---|
| **För 50 mm frontöppning** | | | | | |
| Front som kan snäppas fast i kanal med 50 mm frontöppning. Aluminiumlock levereras med jordningsöppningar. Levereras med skyddande folie, i längder på 2,5 m. Material: PC/ABS. | | | | | |
| Front F50 PC/ABS | Vit | 50/13/2500 | 30 m | INS12900 | 11 597 41 |
| Front F50 PC/ABS | Mörkgrå | 50/13/2500 | 30 m | INS12901 | 11 597 42 |
| Material: Aluminium, naturanodiserad eller pulverlackerad vit. | | | | | |
| Front F50 Aluminium | Vit | 50/17/2500 | 25 m | INS13900 | 11 597 43 |
| Front F50 Aluminium | Naturanodiserad | 50/17/2500 | 25 m | INS13950 | 11 597 44 |

P103977



P106223

P103977



P106222

## Tillbehör för aluminiumkanaler. För gemensamma tillbehör se sidan 103.

| | | | | | |
|---|---|---|---|---|---|
| **Innerhörn, fast** | | | | | |
| Fast innerhörn för 90 graders vinkling av aluminiumkanaler. Material: PC/ABS. | | | | | |
| Innerhörn 80 | Vit<br>Alu-metallic | 85/115/115 | 1 | INS12101<br>INS13151 | 11 597 02<br>11 597 47 |

P104041
P104042

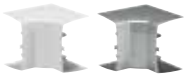

| | | | | | |
|---|---|---|---|---|---|
| **Ytterhörn, fast** | | | | | |
| Fast ytterhörn för 90 graders vinkling av aluminiumkanaler. Material: PC/ABS. | | | | | |
| Ytterhörn 80 | Vit<br>Alu-metallic | 85/105/105 | 1 | INS12102<br>INS13152 | 11 597 03<br>11 597 48 |

P104029
P104030

| | | | | | |
|---|---|---|---|---|---|
| **L-stycke, sats** | | | | | |
| L-stycke, sats för 90 graders vinkling uppåt eller nedåt av aluminiumkanaler. Innehåller L-stycke och fästenhet som ska skruvas i väggen. Material: PC/ABS. | | | | | |
| L-stycke 80 | Vit<br>Alu-metallic | 102/63/102 | 1 | INS12103<br>INS13153 | 11 597 04<br>11 597 49 |

P102827
P106217

# Installationskanaler F50
## OL 80

### Tillbehör för aluminiumkanaler

| Typ | Färg | Mått A/B/C (mm) | Antal per förpackning | Artikelnummer | E-nummer |
|---|---|---|---|---|---|
| **Ändstycke** | | | | | |
| Ändstycke för aluminiumkanaler. Skruvinfästning. Material: PC/ABS. | | | | | |
| Ändstycke 80 | Vit<br>Alu-metallic | 84/30/65 | 2 | INS12104<br>INS13154 | 11 597 07<br>11 597 52 |
| **Vägg-/takram** | | | | | |
| Vägg-/takram för montering runt aluminiumkanaler vid vägg- eller takgenomföring. Snäpps fast, kan alternativt skruvas fast. Material: PC/ABS. | | | | | |
| Vägg-/takram 80 | Vit | 130/22.5/88 | 1 | INS12105 | 11 597 08 |
| **Utjämningsstycke för skarv, sats** | | | | | |
| Utjämningsstycke för skarv, levereras och monteras med två skarvstycken. Avsedd att täcka skarvar mellan två aluminiumkanalsektioner. Lätt att ta bort om installationen ska uppgraderas. Material: PC/ABS. | | | | | |
| Utjämningsstycke för skarv 80 | Vit<br>Alu-metallic | 84/65/90 | 1 | INS12106<br>INS13156 | 11 597 06<br>11 597 51 |
| **Utjämningsstycke för skarv på front** | | | | | |
| Utjämningsstycke för skarv avsedd att täcka skarvar mellan två fronter. Material: PC/ABS. | | | | | |
| Utjämningsstycke för skarv | Vit<br>Alu-metallic<br>Mörkgrå | 51/20/25 | 5 | INS12902<br>INS13902<br>INS13903 | 11 597 36<br>11 597 97<br>11 597 98 |
| **Kabelhylla** | | | | | |
| Enkel kabelhylla för montering i kanalunderdelen för att separera el- och lågspänningskablar. Levereras i längder på 1 m. Material: PC/ABS eller aluminium, naturanodiserad. | | | | | |
| Kabelhylla PC/ABS | Vit | 17/48/1000 | 24 m | INS12904 | 11 597 38 |
| Kabelhylla Aluminium | Naturanodi-serad | 17/48/1000 | 24 m | INS13904 | 11 597 99 |
| **Kabelhållare** | | | | | |
| Kabelhållare för montering baktill på kanalunderdelen för att hålla kablar på plats under installationsfasen. Hållaren behöver inte tas bort när fronten monteras. 5-pack. Material: PA. | | | | | |
| Kabelhållare | Grön | 32/42/25 | 5 | ISM10901 | 11 598 02 |

P104501 P106218

P104035

P103978 P106219

P110471 P110472 P111198

P85788

P85787

# Installationskanaler F50
## OL 80

### Tillbehör för aluminiumkanaler

| Typ | Färg | Mått A/B/C (mm) | Antal per förpackning | Artikelnummer | E-nummer |
|---|---|---|---|---|---|
| **Jordningsstycke** | | | | | |
| Jordningsstycke för potentialutjämning av kanal, lämpligt för jordningskabel upp till 10 mm². Material: Zink. | | | | | |
| Jordningsstycke | — | 19/20/19 | 10 | INS13951 | 11 598 00 |
| **Jordningsbleck** | | | | | |
| Jordningsbleck som kan användas till att jorda front, kanalunderdel och tillbehör. För aluminiumkanal. Material: Stål. | | | | | |
| Jordningsbleck | — | 9/9/9 | 20 | ISM10952 | 11 598 04 |
| **Jordningssats** | | | | | |
| Sats som innehåller jordledning med flatstiftskontakt och jordningsstycken. Används för att ansluta fronten till höljet eller höljet till ett annat hölje. För aluminiumkanal. | | | | | |
| Jordningssats | Gul/grön | L = 200 | 10 | ISM10953 | 11 598 05 |
| | | L = 300 | 10 | ISM10954 | 11 598 06 |
| **Skarv-/jordningsstycke** | | | | | |
| Invändigt skarv- och jordningsstycke för sammanfogning och jordning av två aluminiumkanalunderdelar. Två skruvar medföljer. För aluminiumkanal. Material: Zink. | | | | | |
| Skarv-/jordningsstycke | Obehandlad | 4/6/26 | 10 | ISM10955 | 11 598 07 |
| **Skarvstycke OL ALU** | | | | | |
| För att montera ihop kanal, inner-/ytterhörn och L-stycke, monteras inne i kanalen. Två skruvar låser skarvstycket och skapar jordförbindelse mellan två kanalunderdelar. För snyggare montage. Levereras i par. Material: Aluminium. | | | | | |
| Skarvstycke inklusive skruv | Natur | 5/30/90 | 2 | INS12906 | 11 591 61 |
| **Skarvstycke** | | | | | |
| Invändigt skarvstycke som underlättar sammanfogning av två kanalunderdelar. Kan även användas vid montering av utjämningsstycke för skarv. Undviks i OL 120 och 140, sätt hellre stomme från ena hållet och locka på från andra hållet. Material: PC/ABS. | | | | | |
| Skarvstycke | Vit | 5/30/90 | 10 | INS12905 | 11 597 35 |
| **EMC-slang** | | | | | |
| EMC-slang för förbättrad skärmning av kablar. Material: Nylon, kopparpläterad. | | | | | |
| EMC-slang | Svart | L = 400 | 1 | INS13952 | 11 598 01 |

P110470

P87196

P85796

P85794

P139340

P103979


P112421

# OL 100

Aluminiumkanaler för montering dikt vägg. Kan med hjälp av kabelhyllor delas in i olika fack för att separera stark- och svagströmskablar.

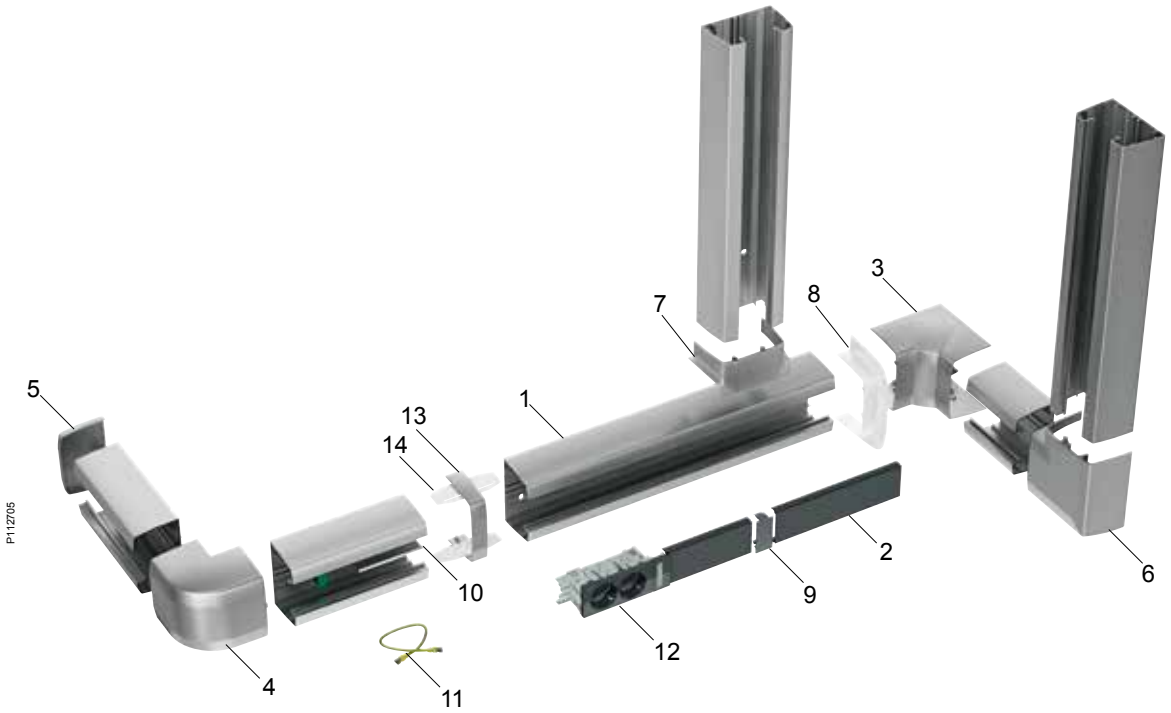


## Design och mått

**Aluminiumkanal 100**

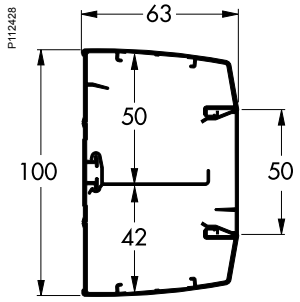


1. Kanalunderdel
2. Front
3. Innerhörn
4. Ytterhörn
5. Ändstycke
6. L-stycke
7. T-stycke
8. Väggram
9. Utjämningsstycke för skarv på front
10. Kabelhylla
11. Jordningssats
12. Tvåvägsuttag
13. Utjämningsstycke för skarv
14. Skarvstycken

# Installationskanaler F50
## OL 100

## Kanalunderdel

| Typ | Färg | Mått A/B/C (mm) | Antal per förpackning | Artikelnummer | E-nummer |
|---|---|---|---|---|---|
| **Installationskanaler, 100 med ett fack. Endast för dikt väggmontage.** | | | | | |
| Installationskanal bestående av ett kanalunderdel med ett fack. Kanalunderdelen har förberedda monteringshål var 25:e cm och kan förses med kabelhylla. Öppningen framtill är anpassad för klickmontering av 50 mm kopplingsenheter. Avsedd för montering direkt på vägg. Kanalunderdelen levereras med skyddande folie, i längder på 2,5 m. | | | | | |
| Material: Aluminium, naturanodiserad eller pulverlackerad vit. | | | | | |
| 100 med ett fack | Vit<br>Naturanodiserad | 100/63/2500 | 10 m | INS13200<br>INS13250 | 11 597 53<br>11 597 54 |

P111541

## Front

| | | | | | |
|---|---|---|---|---|---|
| **För 50 mm frontöppning** | | | | | |
| Front som kan snäppas fast i kanal med 50 mm frontöppning. Aluminiumlock levereras med jordningsöppningar. Levereras med skyddande folie, i längder på 2,5 m. | | | | | |
| Material: PC/ABS. | | | | | |
| Front F50<br>PC/ABS | Vit | 50/13/2500 | 30 m | INS12900 | 11 597 41 |
| Front F50<br>PC/ABS | Mörkgrå | 50/13/2500 | 30 m | INS12901 | 11 597 42 |
| Material: Aluminium, naturanodiserad eller pulverlackerad vit. | | | | | |
| Front F50<br>Aluminium | Vit | 50/17/2500 | 25 m | INS13900 | 11 597 43 |
| Front F50<br>Aluminium | Naturanodiserad | 50/17/2500 | 25 m | INS13950 | 11 597 44 |

P103977



P106223

P103977



P106222

## Tillbehör för aluminiumkanaler. För gemensamma tillbehör se sidan 103.

| | | | | | |
|---|---|---|---|---|---|
| **Innerhörn, fast** | | | | | |
| Fast innerhörn för 90 graders vinkling av aluminiumkanaler.<br>Material: PC/ABS. | | | | | |
| Innerhörn 100 | Vit<br>Alu-metallic | 105/115/115 | 1 | INS12201<br>INS13251 | 11 597 11<br>11 597 55 |

P104041
P104042

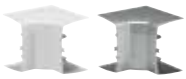

| | | | | | |
|---|---|---|---|---|---|
| **Ytterhörn, fast** | | | | | |
| Fast ytterhörn för 90 graders vinkling av aluminiumkanaler.<br>Material: PC/ABS. | | | | | |
| Ytterhörn 100 | Vit<br>Alu-metallic | 105/115/115 | 1 | INS12202<br>INS13252 | 11 597 12<br>11 597 56 |

P104029
P104030

| | | | | | |
|---|---|---|---|---|---|
| **L-stycke, sats** | | | | | |
| L-stycke, sats för 90 graders vinkling uppåt eller nedåt av aluminiumkanaler. Innehåller L-stycke och fästenhet som ska skruvas i väggen.<br>Material: PC/ABS. | | | | | |
| L-stycke 100 | Vit<br>Alu-metallic | 122/63/122 | 1 | INS12203<br>INS13253 | 11 597 13<br>11 597 57 |

P102827
P106217

# Installationskanaler F50
## OL 100

## Tillbehör för aluminiumkanaler

| | Typ | Färg | Mått A/B/C (mm) | Antal per förpackning | Artikelnummer | E-nummer |
|---|---|---|---|---|---|---|
| | **T-stycke** | | | | | |
| | T-stycke avsett för sammankoppling av vertikala och horisontella aluminiumkanaler av olika storlekar. Material: PC/ABS. | | | | | |
| P104031 P104032 | För vertikal kanal 80 och horisontell kanal 100, 120, 140 | Vit<br>Alu-metallic | 52/63/101 | 1 | INS12107<br>INS13157 | 11 597 05<br>11 597 50 |
| | För vertikal kanal 100 och horisontell kanal 100, 120, 140 | Vit<br>Alu-metallic | 52/63/121 | 1 | INS12207<br>INS13257 | 11 597 14<br>11 597 58 |
| P140127 P140128 | För vertikal kanal 120 och horisontell kanal 100, 120, 140 | Vit<br>Alu-metallic | 52/65/125 | 1 | INS12307<br>INS13357 | 11 590 03<br>11 590 23 |
| P140129 P140130 | För vertikal kanal 140 och horisontellkanal 100, 120, 140 | Vit<br>Alu-metallic | 52/65/145 | 1 | INS12407<br>INS13457 | 11 590 21<br>11 590 25 |
| | **Ändstycke** | | | | | |
| | Ändstycke för aluminiumkanaler. Skruvinfästning. Material: PC/ABS. | | | | | |
| P104501 P106218 | Ändstycke 100 | Vit<br>Alu-metallic | 104/30/65 | 2 | INS12204<br>INS13254 | 11 597 16<br>11 597 60 |
| | **Vägg-/takram** | | | | | |
| | Vägg-/takram för montering runt aluminiumkanaler vid vägg- eller takgenomföring. Snäpps fast, kan alternativt skruvas fast. Material: PC/ABS. | | | | | |
| P104035 | Vägg-/takram 100 | Vit | 150/22.5/88 | 1 | INS12205 | 11 597 17 |
| | **Utjämningsstycke för skarv, sats** | | | | | |
| | Utjämningsstycke för skarv, levereras och monteras med två skarvstycken. Avsedd att täcka skarvar mellan två aluminiumkanalsektioner. Lätt att ta bort om installationen ska uppgraderas. Material: PC/ABS. | | | | | |
| P103978 P106219 | Utjämningsstycke för skarv 100 | Vit<br>Alu-metallic | 104/65/90 | 1 | INS12206<br>INS13256 | 11 597 15<br>11 597 59 |
| | **Utjämningsstycke för skarv på front** | | | | | |
| | Utjämningsstycke för skarv avsedd att täcka skarvar mellan två fronter. Material: PC/ABS. | | | | | |
| P110471 P110472 P111198 | Utjämningsstycke för skarv | Vit<br>Alu-metallic<br>Mörkgrå | 51/20/25 | 5 | INS12902<br>INS13902<br>INS13903 | 11 597 36<br>11 597 97<br>11 597 98 |
| | **Kabelhylla** | | | | | |
| | Enkel kabelhylla för montering i kanalunderdelen för att separera el- och lågspänningskablar. Levereras i längder på 1 m. Material: PC/ABS eller aluminium, naturanodiserad. | | | | | |
| P85788 | Kabelhylla PC/ABS | Vit | 17/48/1000 | 24 m | INS12904 | 11 597 38 |
| | Kabelhylla Aluminium | Naturanodi-serad | 17/48/1000 | 24 m | INS13904 | 11 597 99 |
| | **Kabelhållare** | | | | | |
| | Kabelhållare för montering baktill på kanalunderdelen för att hålla kablar på plats under installationsfasen. Hållaren behöver inte tas bort när det fronten monteras. 5-pack. Material: PA. | | | | | |
| P85787 | Kabelhållare | Grön | 32/42/25 | 5 | ISM10901 | 11 598 02 |

# Installationskanaler F50
## OL 100

### Tillbehör för aluminiumkanaler

| | Typ | Färg | Mått A/B/C (mm) | Antal per förpackning | Artikelnummer | E-nummer |
|---|---|---|---|---|---|---|
| | **Jordningsstycke** | | | | | |
| | Jordningsstycke för potentialutjämning av kanal, lämpligt för jordningskabel upp till 10 mm². Material: Zink. | | | | | |
| | Jordningsstycke | — | 19/20/19 | 10 | INS13951 | 11 598 00 |
| | **Jordningsbleck** | | | | | |
| | Jordningsbleck som kan användas till att jorda front, kanalunderdel och tillbehör. För aluminiumkanal. Material: Stål. | | | | | |
| | Jordningsbleck | — | 9/9/9 | 20 | ISM10952 | 11 598 04 |
| | **Jordningssats** | | | | | |
| | Sats som innehåller jordledning med flatstiftskontakt och jordningsstycken. Används för att ansluta fronten till höljet eller höljet till ett annat hölje. För aluminiumkanal. | | | | | |
| | Jordningssats | Gul/grön | L = 200 | 10 | ISM10953 | 11 598 05 |
| | | | L = 300 | 10 | ISM10954 | 11 598 06 |
| | **Skarv-/jordningsstycke** | | | | | |
| | Invändigt skarv- och jordningsstycke för sammanfogning och jordning av två aluminiumkanalunderdelar. Två skruvar medföljer. För aluminiumkanal. Material: Zink. | | | | | |
| | Skarv-/jordningsstycke | Obehandlad | 4/6/26 | 10 | ISM10955 | 11 598 07 |
| | **Skarvstycke OL ALU** | | | | | |
| | För att montera ihop kanal, inner-/ytterhörn och L-stycke, monteras inne i kanalen. Två skruvar låser skarvstycket och skapar jordförbindelse mellan två kanalunderdelar. För snyggare montage. Levereras i par. Material: Aluminium. | | | | | |
| | Skarvstycke inklusive skruv | Natur | 5/30/90 | 2 | INS12906 | 11 591 61 |
| | **Skarvstycke** | | | | | |
| | Invändigt skarvstycke som underlättar sammanfogning av två kanalunderdelar. Kan även användas vid montering av utjämningsstycke för skarv. Undviks i OL 120 och 140, sätt hellre stomme från ena hållet och locka på från andra hållet. Material: PC/ABS. | | | | | |
| | Skarvstycke | Vit | 5/30/90 | 10 | INS12905 | 11 597 35 |
| | **EMC-slang** | | | | | |
| | EMC-slang för förbättrad skärmning av kablar. Material: Nylon, kopparpläterad. | | | | | |
| | EMC-slang | Svart | L = 400 | 1 | INS13952 | 11 598 01 |

P110470

P87196

P85796

P85794

P139340

P103979


P112421

# OL 120

Aluminiumkanaler för montering dikt vägg eller på konsol. Kan med hjälp av kabelhyllor delas in i olika fack för att separera stark- och svagströmskablar.

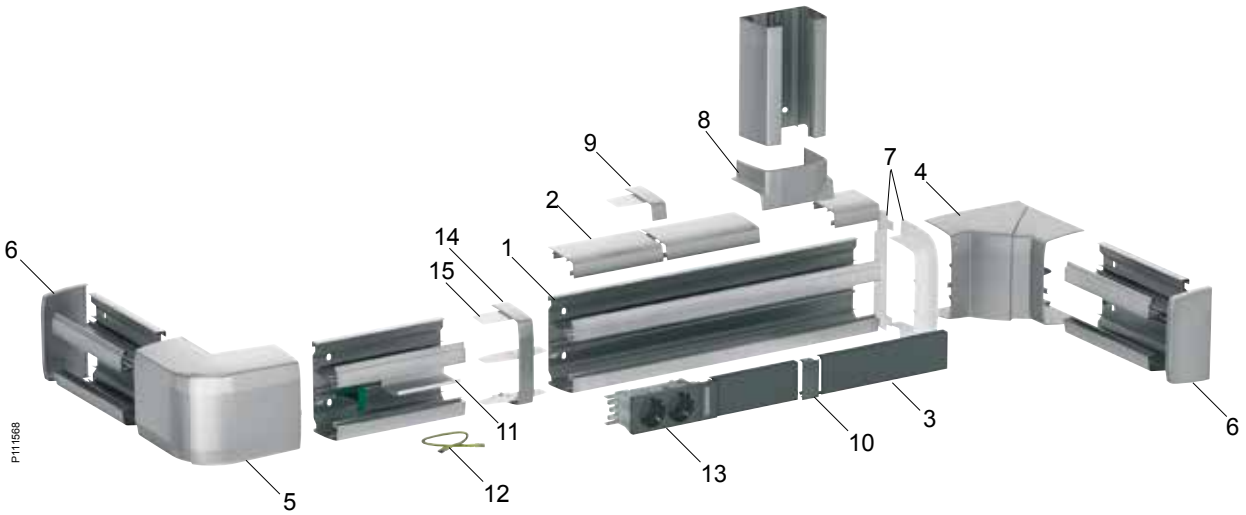


## Design och mått

**Aluminiumkanal 120**

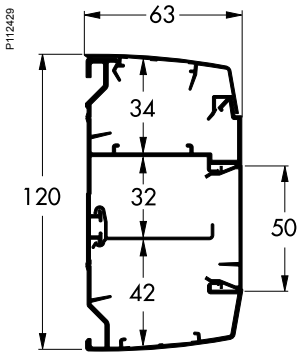


1. Kanalunderdel
2. Löstagbart övre lock
3. Front
4. Innerhörn
5. Ytterhörn
6. Ändstycke
7. Väggram
8. T-stycke
9. Utjämningsstycke för skarv på övre lock
10. Utjämningsstycke för skarv på front
11. Kabelhylla
12. Jordningssats
13. Tvåvägsuttag
14. Utjämningsstycke för skarv
15. Skarvstycken

# Installationskanaler F50
## OL 120

## Kanalunderdel

| Typ | Färg | Mått A/B/C (mm) | Antal per förpackning | Artikelnummer | E-nummer |
|---|---|---|---|---|---|
| **Installationskanaler, 120 med två fack** | | | | | |
| Installationskanal bestående av en kanalunderdel med två fack och löstagbart övre lock. Det övre locket snäpps fast i det övre facket och kan lätt tas bort för ergonomisk kabeldragning ovanifrån. Kanalunderdelen har förberedda monteringshål var 25:e cm och kan förses med kabelhylla. Den inbyggda avskiljande väggen har förberedda öppningar var 25:e cm för att underlätta kabeldragningen. Öppningen framtill är anpassad för klickmontering av 50 mm kopplingsenheter. Avsett för väggmontering, antingen direkt eller på konsol. Kanalunderdelen och det övre locket levereras omonterade, under separat skyddande folie, i längder på 2,5 m. | | | | | |
| Material: Aluminium, naturanodiserad eller pulverlackerad vit. | | | | | |
| 120 med två fack | Vit<br>Naturanodiserad | 120/63/2500 | 10 m | INS13300<br>INS13350 | 11 597 61<br>11 597 62 |

P103966

## Front

| | | | | | |
|---|---|---|---|---|---|
| **För 50 mm frontöppning** | | | | | |
| Front som kan snäppas fast i kanal med 50 mm frontöppning. Aluminiumlock levereras med jordningsöppningar. Levereras med skyddande folie, i längder på 2,5 m. | | | | | |
| Material: PC/ABS. | | | | | |
| Front F50 PC/ABS | Vit | 50/13/2500 | 30 m | INS12900 | 11 597 41 |
| Front F50 PC/ABS | Mörkgrå | 50/13/2500 | 30 m | INS12901 | 11 597 42 |
| Material: Aluminium, naturanodiserad eller pulverlackerad vit. | | | | | |
| Front F50 Aluminium | Vit | 50/17/2500 | 25 m | INS13900 | 11 597 43 |
| Front F50 Aluminium | Naturanodiserad | 50/17/2500 | 25 m | INS13950 | 11 597 44 |

P103977



P106223

P103977



P106222

## Tillbehör för aluminiumkanaler. För gemensamma tillbehör se sidan 103.

| | | | | | |
|---|---|---|---|---|---|
| **Innerhörn, justerbart** | | | | | |
| Justerbart innerhörn för 80–100 graders vinkling av plast- och aluminiumkanaler. Material: PC/ABS. | | | | | |
| Innerhörn 120 | Vit<br>Alu-metallic | 129/150/150 | 1 | INS12301<br>INS13351 | 11 597 20<br>11 597 63 |

P104060
P101502

| | | | | | |
|---|---|---|---|---|---|
| **Ytterhörn, justerbart** | | | | | |
| Justerbart ytterhörn för 70–140 graders vinkling av plast- och aluminiumkanaler. Material: PC/ABS. | | | | | |
| Ytterhörn 120 | Vit<br>Alu-metallic | 129/153/153 | 1 | INS12302<br>INS13352 | 11 597 21<br>11 597 64 |

P104038
P104039

# Installationskanaler F50
## OL 120

### Tillbehör för aluminiumkanaler

| | Typ | Färg | Mått A/B/C (mm) | Antal per förpackning | Artikelnummer | E-nummer |
|---|---|---|---|---|---|---|
| | **T-stycke** | | | | | |
| | T-stycke avsett för sammankoppling av vertikala och horisontella aluminiumkanaler av olika storlekar. Material: PC/ABS. | | | | | |
| P104031 P104032 | För vertikal kanal 80 och horisontell kanal 100, 120, 140 | Vit<br>Alu-metallic | 52/63/101 | 1 | INS12107<br>INS13157 | 11 597 05<br>11 597 50 |
| | För vertikal kanal 100 och horisontell kanal 100, 120, 140 | Vit<br>Alu-metallic | 52/63/121 | 1 | INS12207<br>INS13257 | 11 597 14<br>11 597 58 |
| P140127 P140128 | För vertikal kanal 120 och horisontell kanal 100, 120, 140 | Vit<br>Alu-metallic | 52/65/125 | 1 | INS12307<br>INS13357 | 11 590 03<br>11 590 23 |
| P140129 P140130 | För vertikal kanal 140 och horisontellkanal 100, 120, 140 | Vit<br>Alu-metallic | 52/65/145 | 1 | INS12407<br>INS13457 | 11 590 21<br>11 590 25 |
| | **Ändstycke** | | | | | |
| | Ändstycke för aluminiumkanaler. Skruvinfästning. Material: PC/ABS. | | | | | |
| P104061 P106220 | Ändstycke 120 | Vit<br>Alu-metallic | 124/30/65 | 2 | INS12304<br>INS13354 | 11 597 23<br>11 597 66 |
| | **Väggram** | | | | | |
| | Väggram för montering runt aluminiumkanaler vid väggenomföring. Den separata bakre delen används när kanalen är monterad på konsoler. Snäpps fast, kan alternativt skruvas fast. Material: PC/ABS. | | | | | |
| P104040 | Väggram 120 | Vit | 170/22.5/113 | 1 | INS12305 | 11 597 24 |
| | **Utjämningsstycke för skarv, sats** | | | | | |
| | Utjämningsstycke för skarv, levereras och monteras med tre skarvstycken. Avsedd att täcka skarvar mellan två aluminiumkanalsektioner och det löstagbara övre locket. Lätt att ta bort om installationen ska uppgraderas. Material: PC/ABS. | | | | | |
| P111274 P111275 | Utjämningsstycke för skarv 120 | Vit<br>Alu-metallic | 124/65/90 | 1 | INS12306<br>INS13356 | 11 597 22<br>11 597 65 |
| | **Utjämningsstycke för skarv på front** | | | | | |
| | Utjämningsstycke för skarv avsedd att täcka skarvar mellan två fronter. Material: PC/ABS. | | | | | |
| P110471 P110472 P111198 | Utjämningsstycke för skarv | Vit<br>Alu-metallic<br>Mörkgrå | 51/20/25 | 5 | INS12902<br>INS13902<br>INS13903 | 11 597 36<br>11 597 97<br>11 597 98 |
| | **Utjämningsstycke för skarv på övre lock** | | | | | |
| | Utjämningsstycke för skarv avsedd att täcka skarvar mellan två övre lock. Material: PC/ABS. | | | | | |
| P104058 P106221 | Utjämningsstycke för skarv 120/140 | Vit<br>Alu-metallic | 27/65/54 | 1 | INS12911<br>INS13911 | 11 597 37<br>11 597 87 |
| | **Kabelhylla** | | | | | |
| | Enkel kabelhylla för montering i kanalunderdelen för att separera el- och lågspänningskablar. Levereras i längder på 1 m. Material: PC/ABS eller aluminium, naturanodiserad. | | | | | |
| P85788 | Kabelhylla PC/ABS | Vit | 17/48/1000 | 24 m | INS12904 | 11 597 38 |
| | Kabelhylla Aluminium | Naturanodi-serad | 17/48/1000 | 24 m | INS13904 | 11 597 99 |
| | **Kabelböjningsskydd** | | | | | |
| | Avsett att skydda kablar, i huvudsak för data och telefoni, i vinklar eller där de leds in i kanalen. Ser till att kablarna inte böjs för mycket. Material: PC/ABS. | | | | | |
| P109864 | Kabelböjningsskydd 120/140 | Vit | 68/20/68 | 5 | INS12310 | 11 597 25 |

# Installationskanaler F50
## OL 120

## Tillbehör för aluminiumkanaler

| Typ | Färg | Mått A/B/C (mm) | Antal per förpackning | Artikelnummer | E-nummer |
|---|---|---|---|---|---|
| **Distansbricka för övre lock** | | | | | |
| Distansbricka avsedd att säkerställa funktionen hos det övre locket på en kanal med två fack när den är monterad under en fönsterlist. Material: PC/ABS. | | | | | |
| Distansbricka 120/140 | Grön | 10/12/30 | 10 | INS12910 | 11 597 39 |
| **Kabelhållare** | | | | | |
| Kabelhållare för montering baktill på kanalunderdelen för att hålla kablar på plats under installationsfasen. Hållaren behöver inte tas bort när fronten monteras. 5-pack. Material: PA. | | | | | |
| Kabelhållare | Grön | 32/42/25 | 5 | ISM10901 | 11 598 02 |
| **Matarenhet** | | | | | |
| Matarenhet för användning som kabelingångsanslutning mellan horisontell och vertikal kanal. Material: Aluminium, naturanodiserad eller pulverlackerad vit. | | | | | |
| Matarenhet 120 | Vit<br>Naturanodi-serad | 120/63/1000 | 1 | INS13320<br>INS13321 | 11 597 67<br>11 597 68 |
| **Jordningsstycke** | | | | | |
| Jordningsstycke för potentialutjämning av kanal, lämpligt för jordningskabel upp till 10 mm². Material: Zink. | | | | | |
| Jordningsstycke | — | 19/20/19 | 10 | INS13951 | 11 598 00 |
| **Jordningsbleck** | | | | | |
| Jordningsbleck som kan användas till att jorda front, kanalunderdel och tillbehör. För aluminiumkanal. Material: Stål. | | | | | |
| Jordningsbleck | — | 9/9/9 | 20 | ISM10952 | 11 598 04 |
| **Jordningssats** | | | | | |
| Sats som innehåller jordledning med flatstiftskontakt och jordningsstycken. Används för att ansluta fronten till höljet eller höljet till ett annat hölje. För aluminiumkanal. | | | | | |
| Jordningssats | Gul/grön | L = 200<br>L = 300 | 10<br>10 | ISM10953<br>ISM10954 | 11 598 05<br>11 598 06 |
| **Skarv-/jordningsstycke** | | | | | |
| Invändigt skarv- och jordningsstycke för sammanfogning och jordning av två aluminiumkanalunderdelar. Två skruvar medföljer. För aluminiumkanal. Material: Zink. | | | | | |
| Skarv-/jordningsstycke | Obehandlad | 4/6/26 | 10 | ISM10955 | 11 598 07 |
| **Skarvstycke OL ALU** | | | | | |
| För att montera ihop kanal, inner-/ytterhörn och L-stycke, monteras inne i kanalen. Två skruvar låser skarvstycket och skapar jordförbindelse mellan två kanalunderdelar. För snyggare montage. Levereras i par. Material: Aluminium. | | | | | |
| Skarvstycke inklusive skruv | Natur | 5/30/90 | 2 | INS12906 | 11 591 61 |
| **Skarvstycke** | | | | | |
| Invändigt skarvstycke som underlättar sammanfogning av två kanalunderdelar. Kan även användas vid montering av utjämningsstycke för skarv. Undviks i OL 120 och 140, sätt hellre stomme från ena hållet och locka på från andra hållet. Material: PC/ABS. | | | | | |
| Skarvstycke | Vit | 5/30/90 | 10 | INS12905 | 11 597 35 |
| **EMC-slang** | | | | | |
| EMC-slang för förbättrad skärmning av kablar. Material: Nylon, kopparpläterad. | | | | | |
| EMC-slang | Svart | L = 400 | 1 | INS13952 | 11 598 01 |

P101500

P85787

P110468

P110470

P87196

P85796
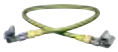

P85794

P139340

P103979


P112421

# OL 140

Aluminiumkanaler för montering dikt vägg eller på konsol. Kan med hjälp av kabelhyllor delas in i olika fack för att separera stark- och svagströmskablar.

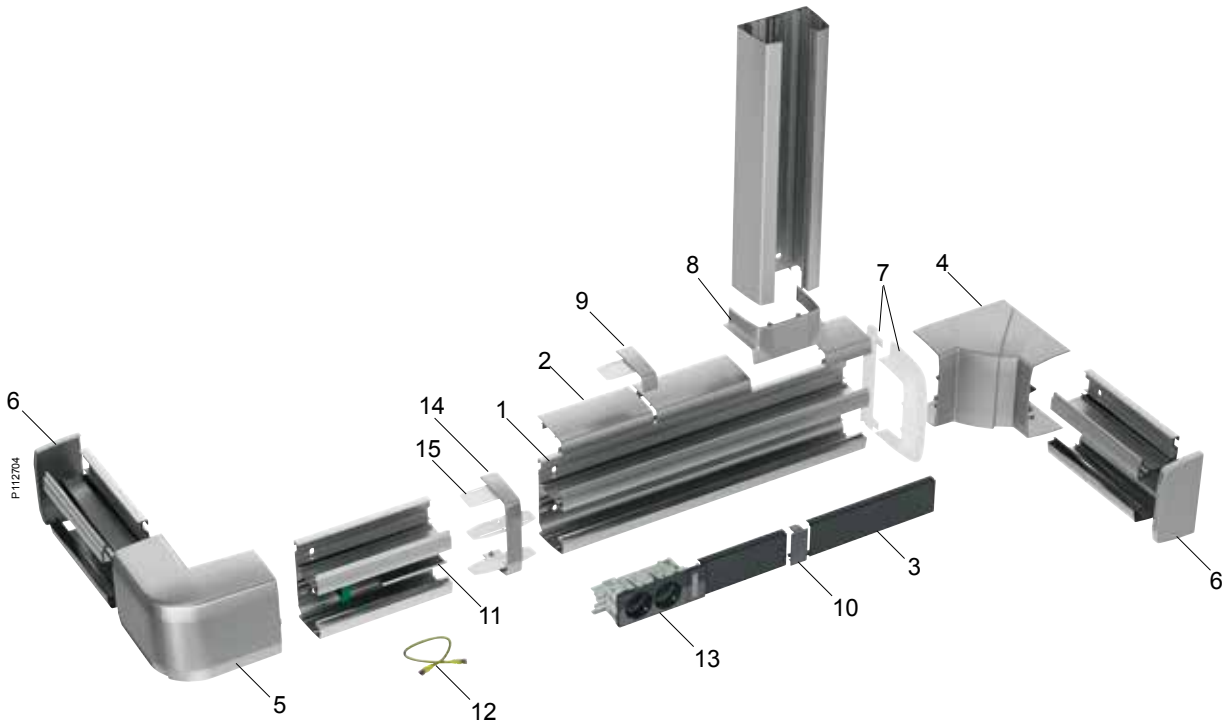


## Design och mått

**Aluminiumkanal 140**

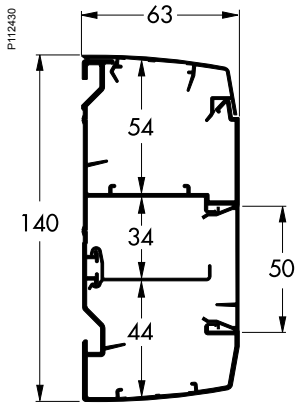


1. Kanalunderdel
2. Löstagbart övre lock
3. Front
4. Innerhörn
5. Ytterhörn
6. Ändstycke
7. Väggram
8. T-stycke
9. Utjämningsstycke för skarv på övre lock
10. Utjämningsstycke för skarv på front
11. Kabelhylla
12. Jordningssats
13. Tvåvägsuttag
14. Utjämningsstycke för skarv
15. Skarvstycken

# Installationskanaler F50
## OL 140

## Kanalunderdel

| Typ | Färg | Mått A/B/C (mm) | Antal per förpackning | Artikelnummer | E-nummer |
|---|---|---|---|---|---|
| **Installationskanaler, 140 med två fack** | | | | | |
| Installationskanal bestående av en kanalunderdel med två fack och löstagbart övre lock. Det övre locket snäpps fast i det övre facket och kan lätt tas bort för ergonomisk kabeldragning ovanifrån. Kanalunderdelen har förberedda monteringshål var 25:e cm och kan förses med kabelhylla. Den inbyggda avskiljande väggen har förberedda öppningar var 25:e cm för att underlätta kabeldragningen. Öppningen framtill är anpassad för klickmontering av 50 mm kopplingsenheter. Avsett för väggmontering, antingen direkt eller på konsol. Kanalunderdelen och det övre locket levereras omonterade, under separat skyddande folie, i längder på 2,5 m. | | | | | |
| Material: Aluminium, naturanodiserad eller pulverlackerad vit. | | | | | |
| 140 med två fack | Vit<br>Naturanodiserad | 140/63/2500 | 10 m | INS13400<br>INS13450 | 11 597 69<br>11 597 70 |

P111540

## Front

| | | | | | |
|---|---|---|---|---|---|
| **För 50 mm frontöppning** | | | | | |
| Front som kan snäppas fast i kanal med 50 mm frontöppning. Aluminiumlock levereras med jordningsöppningar. Levereras med skyddande folie, i längder på 2,5 m. | | | | | |
| Material: PC/ABS. | | | | | |
| Front F50<br>PC/ABS | Vit | 50/13/2500 | 30 m | INS12900 | 11 597 41 |
| Front F50<br>PC/ABS | Mörkgrå | 50/13/2500 | 30 m | INS12901 | 11 597 42 |
| Material: Aluminium, naturanodiserad eller pulverlackerad vit. | | | | | |
| Front F50<br>Aluminium | Vit | 50/17/2500 | 25 m | INS13900 | 11 597 43 |
| Front F50<br>Aluminium | Naturanodiserad | 50/17/2500 | 25 m | INS13950 | 11 597 44 |

P103977



P106223

P103977



P106222

## Tillbehör för aluminiumkanaler. För gemensamma tillbehör se sidan 103.

| | | | | | |
|---|---|---|---|---|---|
| **Innerhörn, justerbart** | | | | | |
| Justerbart innerhörn för 80–100 graders vinkling av aluminiumkanaler.<br>Material: PC/ABS. | | | | | |
| Innerhörn 140 | Vit<br>Alu-metallic | 149/150/150 | 1 | INS12401<br>INS13451 | 11 597 30<br>11 597 71 |

P104060
P101502

| | | | | | |
|---|---|---|---|---|---|
| **Ytterhörn, justerbart** | | | | | |
| Justerbart ytterhörn för 70–140 graders vinkling av aluminiumkanaler.<br>Material: PC/ABS. | | | | | |
| Ytterhörn 140 | Vit<br>Alu-metallic | 149/153/153 | 1 | INS12402<br>INS13452 | 11 597 31<br>11 597 72 |

P104038
P104039

# Installationskanaler F50
## OL 140

### Tillbehör för aluminiumkanaler

| | Typ | Färg | Mått A/B/C (mm) | Antal per förpackning | Artikelnummer | E-nummer |
|---|---|---|---|---|---|---|
| | **T-stycke** | | | | | |
| | T-stycke avsett för sammankoppling av vertikala och horisontella aluminiumkanaler av olika storlekar. Material: PC/ABS. | | | | | |
| P104031 P104032 | För vertikal kanal 80 och horisontell kanal 100, 120, 140 | Vit<br>Alu-metallic | 52/63/101 | 1 | INS12107<br>INS13157 | 11 597 05<br>11 597 50 |
| | För vertikal kanal 100 och horisontell kanal 100, 120, 140 | Vit<br>Alu-metallic | 52/63/121 | 1 | INS12207<br>INS13257 | 11 597 14<br>11 597 58 |
| P140127 P140128 | För vertikal kanal 120 och horisontell kanal 100, 120, 140 | Vit<br>Alu-metallic | 52/65/125 | 1 | INS12307<br>INS13357 | 11 590 03<br>11 590 23 |
| P140129 P140130 | För vertikal kanal 140 och horisontellkanal 100, 120, 140 | Vit<br>Alu-metallic | 52/65/145 | 1 | INS12407<br>INS13457 | 11 590 21<br>11 590 25 |
| | **Ändstycke** | | | | | |
| | Ändstycke för aluminiumkanaler. Skruvinfästning. Material: PC/ABS. | | | | | |
| P104061 P106220 | Ändstycke 140 | Vit<br>Alu-metallic | 144/30/65 | 2 | INS12404<br>INS13454 | 11 597 33<br>11 597 74 |
| | **Väggram** | | | | | |
| | Väggram för montering runt aluminiumkanaler vid väggenomföring. Den separata bakre delen används när kanalen är monterad på konsoler. Snäpps fast, kan alternativt skruvas fast. Material: PC/ABS. | | | | | |
| P104040 | Väggram 140 | Vit | 190/22.5/113 | 1 | INS12405 | 11 597 34 |
| | **Utjämningsstycke för skarv, sats** | | | | | |
| | Utjämningsstycke för skarv, levereras och monteras med tre skarvstycken. Avsedd att täcka skarvar mellan två aluminiumkanalsektioner och det löstagbara övre locket. Lätt att ta bort om installationen ska uppgraderas. Material: PC/ABS. | | | | | |
| P111274 P111275 | Utjämningsstycke för skarv 140 | Vit<br>Alu-metallic | 144/65/90 | 1 | INS12406<br>INS13456 | 11 597 32<br>11 597 73 |
| | **Utjämningsstycke för skarv på front** | | | | | |
| | Utjämningsstycke för skarv avsedd att täcka skarvar mellan två fronter. Material: PC/ABS. | | | | | |
| P110471 P110472 P111198 | Utjämningsstycke för skarv | Vit<br>Alu-metallic<br>Mörkgrå | 51/20/25 | 5 | INS12902<br>INS13902<br>INS13903 | 11 597 36<br>11 597 97<br>11 597 98 |
| | **Utjämningsstycke för skarv på övre lock** | | | | | |
| | Utjämningsstycke för skarv avsedd att täcka skarvar mellan två övre lock. Material: PC/ABS. | | | | | |
| P104058 P106221 | Utjämningsstycke för skarv 120/140 | Vit<br>Alu-metallic | 27/65/54 | 1 | INS12911<br>INS13911 | 11 597 37<br>11 597 87 |
| | **Kabelhylla** | | | | | |
| | Enkel kabelhylla för montering i kanalunderdelen för att separera el- och lågspänningskablar. Levereras i längder på 1 m. Material: PC/ABS, PVC eller aluminium, naturanodiserad. | | | | | |
| P85788 | Kabelhylla PC/ABS | Vit | 17/48/1000 | 24 m | INS12904 | 11 597 38 |
| | Kabelhylla PVC | Vit | 17/47/1000 | 24 m | ISM10902 | 11 598 03 |
| | Kabelhylla Aluminium | Naturanodi-serad | 17/48/1000 | 24 m | INS13904 | 11 597 99 |
| | **Kabelböjningsskydd** | | | | | |
| | Avsett att skydda kablar, i huvudsak för data och telefoni, i vinklar eller där de leds in i kanalen. Ser till att kablarna inte böjs för mycket. Material: PC/ABS. | | | | | |
| P109864 | Kabelböjningsskydd 120/140 | Vit | 68/20/68 | 5 | INS12310 | 11 597 25 |

# Installationskanaler F50
## OL 140

### Tillbehör för aluminiumkanaler

| Typ | Färg | Mått A/B/C (mm) | Antal per förpackning | Artikelnummer | E-nummer |
|---|---|---|---|---|---|
| **Distansbricka för övre lock** | | | | | |
| Distansbricka avsedd att säkerställa funktionen hos det övre locket på en kanal med två fack när den är monterad under en fönsterlist.<br>Material: PC/ABS. | | | | | |
| Distansbricka 120/140 | Grön | 10/12/30 | 10 | INS12910 | 11 597 39 |
| **Kabelhållare** | | | | | |
| Kabelhållare för montering baktill på kanalunderdelen för att hålla kablar på plats under installationsfasen. Hållaren behöver inte tas bort när fronten monteras. 5-pack.<br>Material: PA. | | | | | |
| Kabelhållare | Grön | 32/42/25 | 5 | ISM10901 | 11 598 02 |
| **Matarenhet** | | | | | |
| Matarenhet för användning som kabelingångsanslutning mellan horisontell och vertikal kanal.<br>Material: Aluminium, naturanodiserad eller pulverlackerad vit. | | | | | |
| Matarenhet 140 | Vit<br>Naturanodi-serad | 140/63/1000 | 1 | INS13420<br>INS13421 | 11 597 75<br>11 597 76 |
| **Jordningsstycke** | | | | | |
| Jordningsstycke för potentialutjämning av kanal, lämpligt för jordningskabel upp till 10 mm$^2$.<br>Material: Zink. | | | | | |
| Jordningsstycke | — | 19/20/19 | 10 | INS13951 | 11 598 00 |
| **Jordningsbleck** | | | | | |
| Jordningsbleck som kan användas till att jorda front, kanalunderdel och tillbehör. För aluminiumkanal.<br>Material: Stål. | | | | | |
| Jordningsbleck | — | 9/9/9 | 20 | ISM10952 | 11 598 04 |
| **Jordningssats** | | | | | |
| Sats som innehåller jordledning med flatstiftskontakt och jordningsstycken. Används för att ansluta fronten till höljet eller höljet till ett annat hölje. För aluminiumkanal. | | | | | |
| Jordningssats | Gul/grön | L = 200<br>L = 300 | 10<br>10 | ISM10953<br>ISM10954 | 11 598 05<br>11 598 06 |
| **Skarv-/jordningsstycke** | | | | | |
| Invändigt skarv- och jordningsstycke för sammanfogning och jordning av två aluminiumkanalunderdelar. Två skruvar medföljer. För aluminiumkanal.<br>Material: Zink. | | | | | |
| Skarv-/jordningsstycke | Obehandlad | 4/6/26 | 10 | ISM10955 | 11 598 07 |
| **Skarvstycke OL ALU** | | | | | |
| För att montera ihop kanal, inner-/ytterhörn och L-stycke, monteras inne i kanalen. Två skruvar låser skarvstycket och skapar jordförbindelse mellan två kanalunderdelar. För snyggare montage. Levereras i par.<br>Material: Aluminium. | | | | | |
| Skarvstycke inklusive skruv | Natur | 5/30/90 | 2 | INS12906 | 11 591 61 |
| **Skarvstycke** | | | | | |
| Invändigt skarvstycke som underlättar sammanfogning av två kanalunderdelar. Kan även användas vid montering av utjämningsstycke för skarv. Undviks i OL 120 och 140, sätt hellre stomme från ena hållet och locka på från andra hållet. | | | | | |
| Material: PC/ABS. | Vit | 5/30/90 | 10 | INS12905 | 11 597 35 |

P101500

P85787

P110469

P110470

P87196

P85796
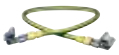

P85794

P139340

P103979

# Installationskanaler F50
## Teknisk beskrivning

**Teknik- och materialdata**

| | | |
|---|---|---|
| Aluminium | Densitet | 2,7 g/cm³ |
| | Linjär utvidgning | $2{,}4 \times 10^{-5}$/°C |
| | Ytbehandling | Naturanodisering eller pulverlackering |
| | Färg | Vit RAL 9010 |
| PC/ABS | Densitet | 1,14 g/cm³ |
| | Linjär utvidgning | $70 \times 10^{-6}$/°C |
| | Vattenabsorbering | 0,6% |
| | Volymresistivitet | $>10^{13}$ Ω cm |
| | Dielektrisk hållfasthet | 19 kV/mm |
| | Brandklassning | UL 94 HB |
| | Färger | • Vit RAL 9010<br>• Mörkgrå RAL 7043<br>• Aluminiummetallic (lackerad) |
| PA (polyamid), halogenfri | Densitet | 1,16 g/cm³ |
| | Vattenabsorbering | 2,0% |
| | Volymresistivitet | $>10^{12}$ Ω cm |
| | Dielektrisk hållfasthet | 45 kV/mm |
| | Brandklassning | UL 94 V0 |
| | Färger | Grön |
| Stålplåt | Specifikation | Korrosionsskyddad kallvalsad stålplåt med ett lager på minst 7 µm per sida. |
| | Densitet | 7,646 g/cm³ |
| | Linjär utvidgning | $11{,}5 \times 10^{-6}$/°C |
| | Ytbehandling | Varmförzinkad Z100 |
| | Färger (pulverlackering) | • Vit RAL 9010<br>• Aluminiummetallic |
| IP-klass | IP40 | |
| Temperaturområde | Driftstemperatur från -25°C till +60°C | |
| Slaghållfasthet | Plastkanaler | 2J (IK07) |
| | PC/ABS-tillbehör | 2J (IK07) |

**Teknik- och materialdata, forts.**

| | |
|---|---|
| Standarder och certifikat | Produkterna uppfyller dessa standarder:<br>• EN 50085-1:2005<br>• pr EN 50085-2-1:2006 |
| | Produkterna uppfyller kraven för CE-märkning enligt lågspänningsdirektiv 73/23/EEG och 93/68/EEG. |
| | Produkterna uppfyller RoHS-direktivet 2002/95/EG (begränsning av farliga ämnen) |

# Installationskanaler F50
## Kabelkapacitet

### Kabelkapacitet

Rekommenderad fyllnadsgrad: 50%

Kablar som används i exemplen: Data Ø 7 mm
El Ø 12 mm (3x2.5 mm²)

*Mer detaljerade kabelkapacitetsberäkningar kan göras med vårt specifikationsverktyg.*

### Kanaler med uttag och GST-installationskopplingar

P112310

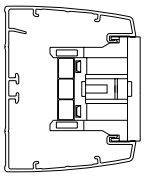

**Storlek 80**
Rekommenderad kabelkapacitet*:
Data ***eller*** el
Data: Max 14 kablar
El: Max 5 kablar

P112311

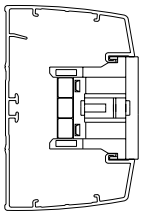

**Storlek 100**
Rekommenderad kabelkapacitet*:
Data ***eller*** el
Data: Max 26 kablar
El: Max 9 kablar

Data ***och*** el
Se diagrammet till höger för kombinationer.

*Med fyllnadsgrad 50 %.

Data ***och*** el
Rekommenderad kabelkapacitet* vid ***blandning*** av data- och elkablar i samma kanal:
Storlek 100
Storlek 80

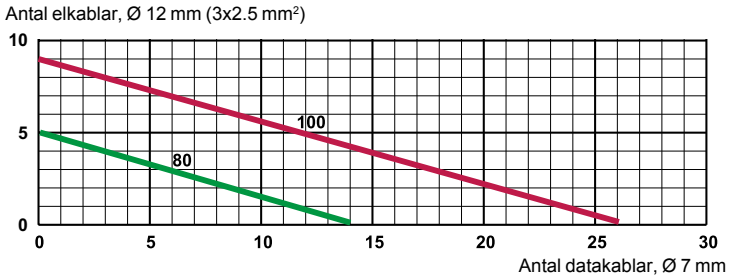


### Kanaler med uttag och GST-installationskopplingar

P112312

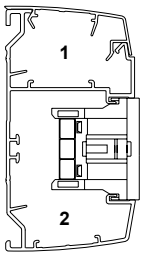


**Storlek 120**
Rekommenderad kabelkapacitet*:
1. Data: Max 16 kablar
2. El: Max 5 kablar

P112313

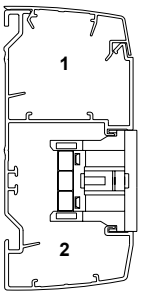


**Storlek 140**
Rekommenderad kabelkapacitet*:
1. Data: Max 24 kablar
2. El: Max 6 kablar

*Med fyllnadsgrad 50 %.

### Kanaler utan uttag

P111217

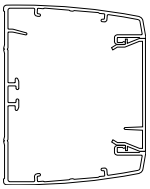

**Storlek 80**
Rekommenderad kabelkapacitet*:
Data ***eller*** el
Data: Max 31 kablar
El: Max 10 kablar

P111219

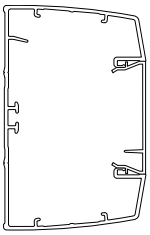

**Storlek 100**
Rekommenderad kabelkapacitet*:
Data ***eller*** el
Data: Max 50 kablar
El: Max 17 kablar

Data ***och*** el
Se diagrammet till höger för kombinationer.

*Med fyllnadsgrad 50 %.

Data ***och*** el
Rekommenderad kabelkapacitet* vid ***blandning*** av data- och elkablar i samma kanal:
Storlek 100
Storlek 80

Antal datakablar, Ø 7 mm

# Gemensamma tillbehör

## Installationskanaler INKA, TEK, DFK, STAGO och OL

## Konsoler och tillbehör

P139316

P139317

P61394

P61393

P111360

P61880

P61520

P61516

Dessa konsoler passar bara till TEK,INKA, DFK och OL. Konsoler för Stago se Installationskanal plåt.

### Fast konsol med gallerhållare

För montering av kanal på olika avstånd från vägg. OBS! TTA-KV 15 och 35 är utan gallerhållare. Ventilationsgaller G10 kan monteras på konsolens gallerhållare.

| Beskrivning | Färg | Material | Dimensioner A/B/C mm | Art.nr | E-nr |
|---|---|---|---|---|---|
| TTA-KV15 | Obeh | Al | 113/23/28 | 5583010 | 11 635 05 |
| TTA-KV35 | Obeh | Al | 130/43/28 | 5583014 | 11 635 10 |
| TTA-KV35-1 Konsol fast m g-hållare | Obeh | Al | 130/43/28 | 5583016 | 11 635 15 |
| TTA-KV56-2 Konsol fast m g-hållare | Obeh | Al | 130/64/28 | 5583018 | 11 635 20 |
| TTA-KV79-3 Konsol fast m g-hållare | Obeh | Al | 130/86/28 | 5583020 | 11 635 25 |
| TTA-KV101-4 Konsol fast m g-hållare | Obeh | Al | 132/109/28 | 5583022 | 11 635 30 |
| TTA-KV123-5 Konsol fast m g-hållare | Obeh | Al | 132/131/28 | 5583024 | 11 635 35 |
| TTA-KV146-6 Konsol fast m g-hållare | Obeh | Al | 130/153/28 | 5583026 | 11 635 40 |

### Fast konsol med lös gallerhållare

Med slät ovansida för montering av kanal på olika avstånd från vägg. Levereras med lös gallerhållare TTA-GH1 för galler G3 eller G10.

| | | | | | |
|---|---|---|---|---|---|
| TTA-KV35 Konsol fast m lös g-hållare | Obeh | Al | 132/43/28 | 5583034 | 11 635 50 |
| TTA-KV56 Konsol fast m lös g-hållare | Obeh | Al | 132/64/28 | 5583036 | 11 635 52 |
| TTA-KV79 Konsol fast m lös g-hållare | Obeh | Al | 132/86/28 | 5583038 | 11 635 54 |
| TTA-KV101 Konsol fast m lös g-hållare | Obeh | Al | 132/109/28 | 5583040 | 11 635 56 |
| TTA-KV123 Konsol fast m lös g-hållare | Obeh | Al | 132/131/28 | 5583042 | 11 635 58 |
| TTA-KV146 Konsol fast m lös g-hållare | Obeh | Al | 132/153/28 | 5583044 | 11 635 60 |

### Ställbar konsol med lös gallerhållare

För montering av kanal på justerbart avstånd från vägg. Levereras med lös gallerhållare för montering av galler G3 eller G10.

| | | | | | |
|---|---|---|---|---|---|
| TTA-KVS60A Konsol ställb m lös g-håll | Obeh | Stål | 77/-/28 (45) | 5583608 | 11 635 80 |

### Justerbar konsol

För montering av kanal på justerbart avstånd från vägg. Lös gallerhållare (E11 637 17, TTA-GH1) används för montering av ventilationsgaller, beställs separat. Passar till kanaler typ TEK, INKA, DFK och OL.

| | | | | | |
|---|---|---|---|---|---|
| TTA-TN50 Konsol justerbar | Obeh | Stål | 121/67/50 | 5583570 | 11 635 90 |
| TTA-TN70 Konsol justerbar | Obeh | Stål | 121/67/70 | 5583572 | 11 635 92 |
| TTA-TN110 Konsol justerbar | Obeh | Stål | 121/67/110 | 5583574 | 11 635 94 |
| TTA-TN160 Konsol justerbar | Obeh | Stål | 121/67/160 | 5583576 | 11 635 96 |

### Monteringsbricka

Används för montering av installationskanaler dikt vägg. Passar endast INKA och TEK storlekar 123 och uppåt. Kanalen hängs på monteringsbrickan och skruvas sedan fast mot väggen.

| | | | | | |
|---|---|---|---|---|---|
| TTI-MB Monteringsbricka | Svart | PA | 19/5/15 | 5590180 | 11 636 08 |

### Mellanlägg

Används mellan konsol/vägg eller kanal/vägg för att justera ojämnheter i väggen.

| | | | | | |
|---|---|---|---|---|---|
| TTA-KM3 Mellanlägg | Grå | PP | 114/3/38 | 5583408 | 11 636 03 |
| TTA-KM5 Mellanlägg | Grå | PP | 114/5/38 | 5583410 | 11 636 05 |

# Gemensamma tillbehör

## Installationskanaler INKA, TEK, DFK, STAGO och OL

### Ventilationsgaller och tillbehör

P61940

P61406

P61938

P61751

P111360

| Beskrivning | Färg | Material | Dimensioner A/B/C mm | Art.nr | E-nr |
|---|---|---|---|---|---|
| **Ventilationsgaller** | | | | | |
| Används i kombination med väggkonsol för kanal. | | | | | |
| TTA-G3 Ventilationsgaller | Anod | Al | 20/3/2500 | 5590480 | 11 637 07 |
| TTA-G3 Ventilationsgaller | Vit RAL 9016 | Al | 20/3/2500 | 5590481 | 11 637 08 |
| TTA-G3 Ventilationsgaller | Vit RAL 9010 | Al | 20/3/2500 | 5590482 | 11 637 03 |
| TTA-G10 Ventilationsgaller | Anod | Al | 20/10/2500 | 5590430 | 11 637 00 |
| TTA-G10 Ventilationsgaller | Vit RAL 9016 | Al | 20/10/2500 | 5590431 | 11 637 04 |
| TTA-G10 Ventilationsgaller | Vit RAL 9010 | Al | 20/10/2500 | 5590424 | 11 637 02 |
| **Gallerskarv** | | | | | |
| Används i kombination med väggkonsol för kanal. | | | | | |
| TTA-GS3 Gallerskarv | Natur | Al | -/3/30 | 5590486 | 11 637 12 |
| TTA-GS10 Gallerskarv | Natur | Al | -/-/100 | 5590440 | 11 637 10 |
| **Gallerhållare** | | | | | |
| Används för att fästa ventilationsgaller G3 eller G10 på justerbara kosoler TTA-TN. Levereras med fästbygel mot konsol. Konsolen ingår ej | | | | | |
| TTA-GH1 Gallerhållare | Grå | Stål, PC/ABS | 15/120/34 | 5590456 | 11 637 17 |

# Gemensamma tillbehör

## Installationskanaler INKA, TEK, DFK, STAGO och OL

### Dosor och tillbehör

| Beskrivning | Färg | Material | Dimensioner A/B/C mm | Art.nr | E-nr |
|---|---|---|---|---|---|
| **Enkel dosa** | | | | | |
| Dosa för standardapparater med skruvavstånd c/c 60 mm. Dosan snäpps in i frontöppningen på Thorsman installationskanaler med F80-front. För att få extra kopplingsutrymme kan kopplingsdosa MIB-J monteras vid sidan om dosan. | | | | | |
| MIB-A1 Apparatdosa enkel | Vit | PC/ABS | 79/45/71 | 5586150 | 11 636 46 |
| **Dubbel dosa** | | | | | |
| Dosa för två standardapparater med skruvavstånd c/c 60 mm. Avstånd mellan skruvarna är 71 mm. Dosan snäpps in i F80-frontöppning. För att få extra kopplingsutrymme kan kopplingsdosa MIB-J monteras vid sidan om dosan. | | | | | |
| MIB-A2 Apparatdosa dubbel | Vit | PC/ABS | 79/45/142 | 5586155 | 11 636 47 |
| **Kopplingsdosa** | | | | | |
| Kopplingsdosan monteras alltid tillsammans med MIB-A1 eller MIB-A2 i frontöppningen på Thorsman installationskanaler med F80-front. Dosan levereras med lock, vilket gör att fronten kan monteras över dosan. | | | | | |
| MIB-J Kopplingsdosa | Vit | PC/ABS | 71/40/93 | 5586160 | 11 636 48 |
| **Ram för CEE-uttag** | | | | | |
| Ram för att montera 16A CEE-don med c/c avstånd av 60 mm i MIB-A1-dosan. Ramen har märkfönster och levereras med fyra skruvar. | | | | | |
| MIB-FA1 Ram för CEE-uttag | Vit | PC/ABS | 84/84/23 | 5586211 | 11 636 49 |
| **Frontöppnarverktyg Thorsman F80** | | | | | |
| Används för att enkelt öppna 80-fronter, kan även användas för att öppna det övre locket på DFK-kanalerna. | | | | | |
| Frontöppnare F80 | Vit | PC/ABS | - | 5900900 | 11 591 73 |
| **Monteringsdosa CYB-S,-D** | | | | | |
| Enkel och dubbel dosa för montering i F80 frontöppning. Dosorna kan förses med skruvtorn för montering av skruvfastsatta c/c 60-apparater. Dosornas djup är 40 mm. Skruvtorn CYB-P3 köps separat, 2 st åtgår per dosa. | | | | | |
| CYB-S40 Monteringsdosa enkel | Vit | PC/ABS | 79/44/84 | 5961030 | 11 636 53 |
| CYB-D40 Monteringsdosa dubbel | Vit | PC/ABS | 79/44/142 | 5961035 | 11 636 54 |
| **Blindlock CYB-PL till monteringsdosor** | | | | | |
| Blindlock för snäppfastsättning i monteringsdosor. Består av adapter och frontplatta. Finns till enkel- och dubbeldosorna. | | | | | |
| CYB-PL enkellock till S40 | Vit | PC/ABS | 84/12/84 | 5961550 | 11 636 55 |
| CYB-PL dubbellock till D40 | Vit | PC/ABS | 84/12/142 | 5961555 | 11 636 56 |
| **Skruvtorn CYB-P3 till monteringsdosor** | | | | | |
| Skruvtorn som snäpps fast i S40- och D40-dosorna vid montering av standardapparater. | | | | | |
| CYB-P3 Skruvtorn | Vit | PC/ABS | 10/11/42 | 5961506 | 11 636 50 |

P61512

P61511

P61522

P61426

P150084

P139326

P64417

P64403

# Gemensamma tillbehör

## Installationskanaler INKA, TEK, DFK, STAGO och OL

### Övriga tillbehör

| Beskrivning | Färg | Material | Dimensioner A/B/C mm | Art.nr | E-nr |
|---|---|---|---|---|---|
| **Ljudtätningsstav** | | | | | |
| För ljudtätning vid väggenomgång av kanal. Levereras i sats om 4 st för maximalt 4-fack. | | | | | |
| TTI-T3045 Tätningsstav | Svart | Skumplast | 30/350/45 | 5590410 | 11 637 60 |
| TTI-T5070 Tätningsstav | Svart | Skumplast | 50/350/70 | 5590414 | 11 637 61 |
| **Kragbricka** | | | | | |
| Används som kantskydd för skruvskalle inne i kanal för att skydda kabel. SEMKO-krav vid montering av TEK dikt vägg. | | | | | |
| TTI-KB Kragbricka | Svart | PE | Ø12,5 | 5590520 | 11 637 55 |
| **Frontbygel Stål** | | | | | |
| Monteras i kanalunderdelen för att hålla kablarna på plats. Rekommenderat antal: tre byglar per kanallängd. B80 används för 80 mm front, B40 för 40 mm front. Frontbygel TTS-B80 är för plåtkanal. | | | | | |
| FCA-B80 Frontbygel | - | Stål | 85/10/- | 5580900 | 11 611 60 |
| FCA-B40 Frontbygel | - | Stål | 85/10/- | 5580910 | 11 611 64 |
| **Jordningsbleck** | | | | | |
| Används för att jorda aluminiumkanaler med tillbehör. Vrids på plats i jordspåret. Avsedd för max 4 mm² area. | | | | | |
| TTI-JB Jordningsbleck | - | Stål | - | 5590500 | 11 636 70 |
| TTI-JB2 Jordningsbleck | - | Rostfri stål | - | 5590501 | 11 636 72 |
| **Jordningskabel** | | | | | |
| Jordningskabel med kabelarea 4 mm², längd = 300mm. Används tillsammans med jordningsbleck TTI-JB2, E-nr 11 636 72. Jordningskabeln har monterat flatstiftthylsa respektive flatstiftshylsa med hane i ändarna. | | | | | |
| TTI-JKE300 Jordningskabel | Grön/gul | Koppar | L=300 | 5590513 | 11 636 75 |
| **Väggpluggar** | | | | | |
| Väggplugg på platta för användning i betong, sten, lättbetong, lättklinker, håltegel, fulltegel och gips. Antal/förp: 100 st. | | | | | |
| **TP 2** | Röd | HD PE | Ø5,5x35 | 1003003 | 15 070 31 |
| **TP 2B** | Brun | HD PE | Ø8x40 | 1005008 | 15 070 36 |
| **TP 3** | Blå | HD PE | Ø10x45 | 1006006 | 15 070 41 |
| **Spikpluggar** | | | | | |
| Spikplugg inklusive spik. Passar för användning i betong, sten, lättbetong, lättklinker, håltegel, fulltegel och gips. Antal/förp: 100 st. | | | | | |
| **TPS-6/5x35** | Genomskinlig | PA | Borr Ø6 | 1150002 | 15 075 06 |
| **TPS-6/20x50** | Genomskinlig | PA | Borr Ø6 | 1150051 | 15 075 08 |

P61537

P61937

L30880

P61897

P90900

P93575

P1339

P89051

# Gemensamma tillbehör

## Installationskanaler INKA, TEK, DFK, STAGO och OL

### Fästmateriel

| | Beskrivning | Färg | Material | Dimensioner A/B/C mm | Art.nr | E-nr |
|---|---|---|---|---|---|---|
| | **Installationsskruvar** | | | | | |
| | Skruv med stort tunt huvud och inbyggd bricka. Phillips krysspår. Dubbelgängad. Helt gängad. Ger mycket bra tryck vid montering av plastkanaler. Antal/förp: 100 st. | | | | | |
| P89052 | **TSC-4,2 x 25** | - | Härdat stål, galvaniserat | Ø4,2x25 | 3782020 | 15 460 02 |
| | **TSC-4,2 x 31** | - | Härdat stål, galvaniserat | Ø4,2x31 | 3782030 | 15 460 04 |
| | Skruv med upphöjt försänkt huvud, Phillips PH2-spår. Helt gängad. Lämplig för montering direkt i gipsskivor. Antal/förp: 100 st. | | | | | |
| P81315 | **TSF-4,8 x 25** | - | Härdat stål, galvaniserat | Ø4,8x25 | 3782420 | 15 470 22 |
| | **TSF-4,8 x 35** | - | Härdat stål, galvaniserat | Ø4,8x35 | 3782430 | 15 470 24 |
| | **TSF-4,8 x 45** | - | Härdat stål, galvaniserat | Ø4,8x45 | 3782440 | 15 470 26 |
| | **Isolerande kragskruv** | | | | | |
| | Skruv med isolerande plastbricka och Phillips PH2-spår. VAss spets, helgängad. Antal/förp: 100 st. | | | | | |
| P99119 | **TFT-IS5x32** | - | PP/härdat stål, galvaniserat | Ø5x32 | 4020210 | 15 349 09 |
| | **Betongskruv** | | | | | |
| | Betongskruv med huvuddiameter 17 mm. Lämplig för betong och fasta tegelmaterial. Montering med skruvdragare eller nyckel. Bitstyp T-30 Antal/förp: 50 st. | | | | | |
| P117754 | **MMS-MS** | - | Stål, elförzinkat | Ø7,5x45 | IMT38037 | 15 566 99 |
| | Betongskruv med sexkantshuvud. Bricka 8x19x1,5 medföljer. Nyckelvidd 13 mm. Lämplig för betong och tegelmaterial. Montering med skruvdragare eller nyckel. Antal/förp: 50 st. | | | | | |
| P117757 | **MMS-S** | - | Stål, elförzinkat | Ø7,5x50 | IMT38029 | 15 566 92 |
| | Betongskruv med rundat huvud. Lämplig för betong och fasta tegelmaterial. Montering med skruvdragare eller nyckel. Bitstyp T-20, T-30 eller T-40. Antal/förp: Ø5x30, Ø5x50: 200 st. Ø6x30, Ø7,5x45: 100 st | | | | | |
| | **MMS-P** Bitstyp T-20 | - | Stål, elförzinkat | Ø5x30 | IMT38040 | 15 567 02 |
| P117752 | **MMS-P** Bitstyp T-20 | - | Stål, elförzinkat | Ø5x50 | IMT38041 | 15 567 03 |
| | **MMS-P** Bitstyp T-30 | - | Stål, elförzinkat | Ø6x30 | IMT38033 | 15 566 96 |
| | **MMS-P** Bitstyp T-40 | - | Stål, elförzinkat | Ø7,5x45 | IMT38034 | 15 566 97 |
| | Betongskruv med sexkantshuvud och integrerad bricka. Nyckeldiameter 10 mm. Lämplig betong och fasta tegelmaterial. Montering med skruvdragare eller nyckel. Antal/förp: 50 st. | | | | | |
| P117751 | **MMS-MF** | - | Stål, elektropläterat | Ø7,5x70 | IMT38051 | 15 567 13 |
| | **Skivfästen** | | | | | |
| | Skivfäste med metallhake för hög belastning. Antal/förp: 25 st. | | | | | |
| P80837 | **TPP-10xM4S** | - | Zink/stål | Borr Ø10 | 1200005 | 15 090 40 |
| | **TPP-13xM5S** | - | Zink/stål | Borr Ø13 | 1200401 | 15 090 44 |
| | Skivfäste för lätta installationer i gipsskivor. Skivtjocklek från 9 mm. Skruvdimension 4,5 x 35. Antal/förp: 100 st. | | | | | |
| P89047 | **TPD-SK** | - | Zink | - | 1220106 | 15 090 50 |
| | Skivfäste inklusive skruv. Formen på THW hindrar den från att rotera. Ingen förborrning behövs, den slås in. Perfekt för porösa och tunna material. Utdragsbelastning 100 N, säkerhetsfaktor 3, skjuvbelastning 100N, säkerhetsfaktor 2,5. Skivtjocklek 6-13 mm, max. tjocklek på fäste 16 mm. Antal/förp: 50 st. | | | | | |
| P91678 | **THW 4.2x38** | - | Stål, galvaniserat | - | 1260170 | 15 090 08 |

# Gemensamma tillbehör

## Installationskanaler INKA, TEK, DFK, STAGO och OL

## Fästmateriel

| Beskrivning | Färg | Material | Dimensioner A/B/C mm | Art.nr | E-nr |
|---|---|---|---|---|---|
| **Expanderbult** | | | | | |
| Expanderbult, korrosivitetsklass C2, inklusive mutter och bricka. Avsedda främst för installation inomhus i betong eller naturliga stenmaterial. Fast-grip-design, bulten fäster med ett par varv på muttern. Antal/förp: M8x95: 50 st., M10x105: 25 st. | | | | | |
| Expanderbult M8x95 fzb | - | Härdat stål, elförzinkat | M8x95 | IMT38008 | 15 094 23 |
| Expanderbult M10x105 fzb | - | Härdat stål, elförzinkat | M10x105 | IMT38010 | 15 094 25 |
| **TPH Grepi - plugg med skruv** | | | | | |
| Höghållfast väggplugg med specialdesignad skruv med hög korrosivitetsklass (C4 respektive C5M). Lämplig för vanligt pluggmontage. Antal/förp: Ø6/50, Ø8/60: 5 alt. 25 st. Ø10/67: 4 alt. 20 st (115 mm skruv 20 st) Material: . | | | | | |
| Med 55 mm skruv | Grön/svart | PA/TPR | Ø6/50 | IMT39087<br>IMT39088 | 15 071 49<br>15 071 57 |
| Med 65 mm skruv | Grön/svart | PA/TPR | Ø8/60 | IMT39089<br>IMT39090 | 15 071 58<br>15 071 59 |
| Med 72 mm skruv | Grön/svart | PA/TPR | Ø10/67 | IMT39081<br>IMT39082 | 15 070 10<br>15 070 11 |
| Med 115 mm skruv | Grön/svart | PA/TPR | Ø10/67 | IMT39083 | 15 070 12 |
| Höghållfast väggplugg med specialdesignad syrafast rostfri C5M-skruv. Lämplig för krävande installationer. Antal/förp: 4 alt. 20 st. | | | | | |
| Med 115 mm skruv | Grön/svart | PA/TPR | Ø10/110 | IMT39085<br>IMT39086 | 15 070 14<br>15 070 15 |
| **TPH Grepi - plugg utan skruv** | | | | | |
| Höghållfast väggplugg utan skruv. Lämplig för vanligt pluggmontage. Antal/förp: 20 st. | | | | | |
| Utan skruv | Grön/svart | PA/TPR | Ø10x67 | IMT39084 | 15 070 13 |
| **Skruvbits** | | | | | |
| 1/4 hexagon, varierande längder (25, 50 eller 110 mm, se nedan). Anpassade till Thorsman -sortimentet av skruvar med Phillips krysspår. Antal/förp: 2 st. | | | | | |
| **PH 2x25** | - | Härdat stål | 1/4”x25 | 1772054 | 16 158 01 |
| **PH 2x25** reducerad | - | Härdat stål | 1/4”x25 | 1772052 | 16 157 99 |
| **PH 2x50** | - | Härdat stål | 1/4”x50 | 1772056 | 16 158 04 |
| **PH 2x110** | - | Härdat stål | 1/4”x110 | 1772058 | 16 158 20 |
| Skruvbits T-30 Material: Stål. | | | | | |
| T30 Bits | - | Stål | 6,25x25 | IMT38055 | 16 158 26 |
| **Magnethylsor** | | | | | |
| Magnethylsa för skruv med sexkantshuvud. Antal/förp: 1 st. | | | | | |
| 10x45 för 10 mm skruvar | - | Stål | 10x45 | IMT38053 | 16 158 24 |
| 13x55 för 13 mm skruvar | - | Stål | 13x45 | IMT38054 | 16 158 25 |

P117745

P140798

P140799

P117749

P126199

P117750

P117748

P80941
P91679
P89048

P117758

P117761

P117759

# Teknisk information

**Gemensamma tillbehör**

## Fasta konsoler

**INKA, TEK, DFK, OL**

**Dimensioner**

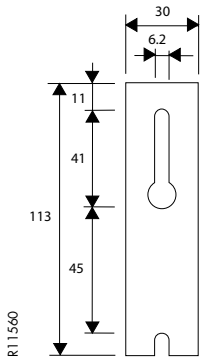


**Konsolmått**

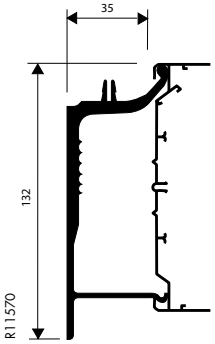


**TTA-KV35-1**

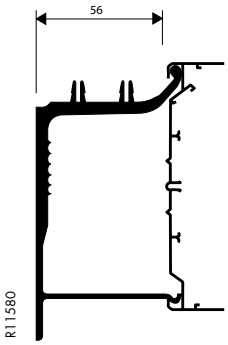


**TTA-KV56-2**

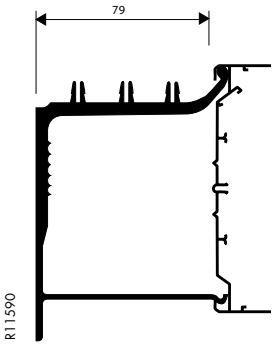


**TTA-KV79-3**

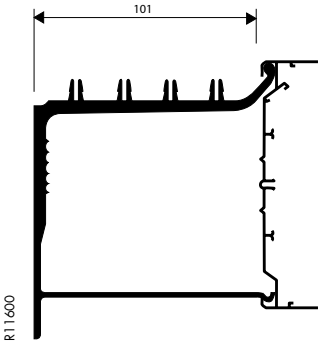


**TTA-KV101-4**

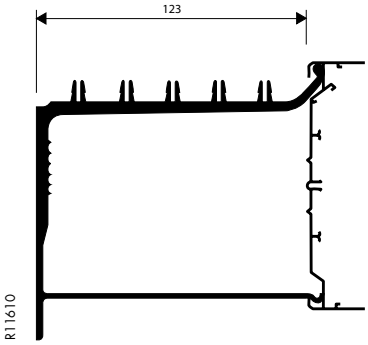


**TTA-KV123-5**

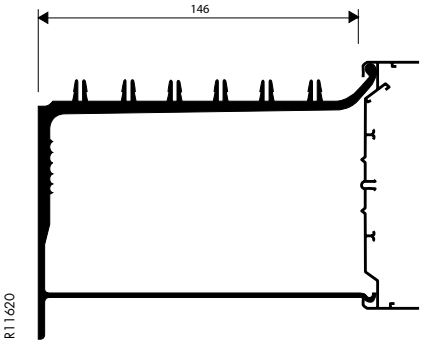


**TTA-KV146-6**

### Konsol med TTA-G10 ventilationsgaller

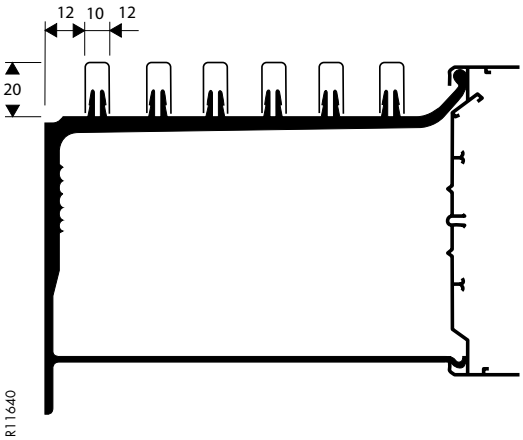


### Ventilationsgaller

Konsolerna ska kompletteras med ventilationsgaller G3 eller G10.

| TTA-KV | G3 eller G10<br>Antal galler |
|---|---|
| 35-1 | 1 |
| 56-2 | 2 |
| 79-3 | 3 |
| 101-4 | 4 |
| 123-5 | 5 |
| 146-6 | 6 |

# Teknisk information

**Gemensamma tillbehör**

## Fasta konsoler

**INKA, TEK, DFK, OL**

**Dimensioner**

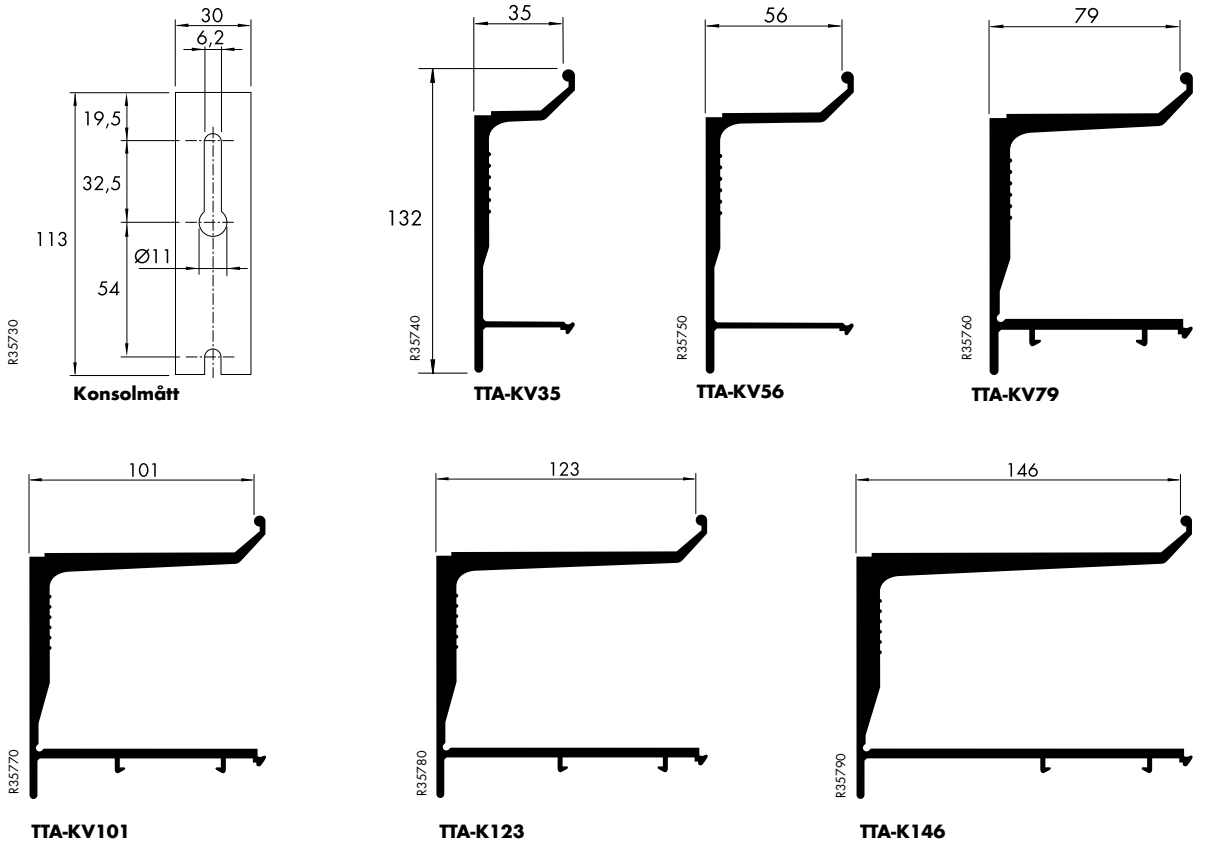


### Färdiga satser

Konsolerna levereras i färdiga satser. Varje sats innehåller konsol, gallerhållare TTA-GH6 och trådbygel.

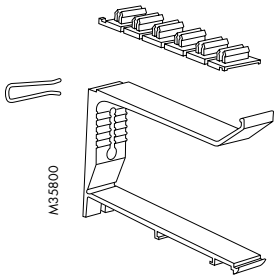


### Ventilationsgaller

Konsolerna ska kompletteras med ventilationsgaller G3 eller G10.

| TTA-KV | G3 eller G10 Antal galler |
|---|---|
| 35 | 1 |
| 56 | 2 |
| 79 | 3 |
| 101 | 4 |
| 123 | 5 |
| 146 | 6 |

### Konsol med TTA-G10 ventilationsgaller

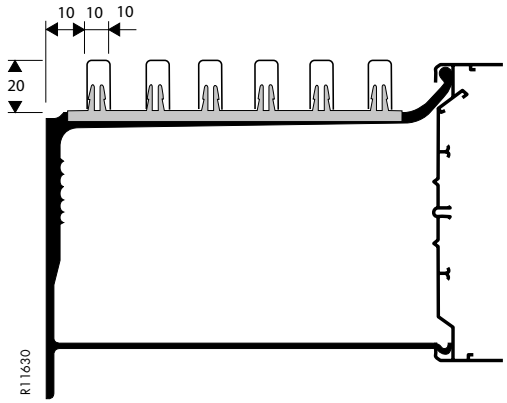

# Teknisk information

**Gemensamma tillbehör**

## Ställbara konsoler

**INKA, TEK, DFK, OL**

**Dimensioner**

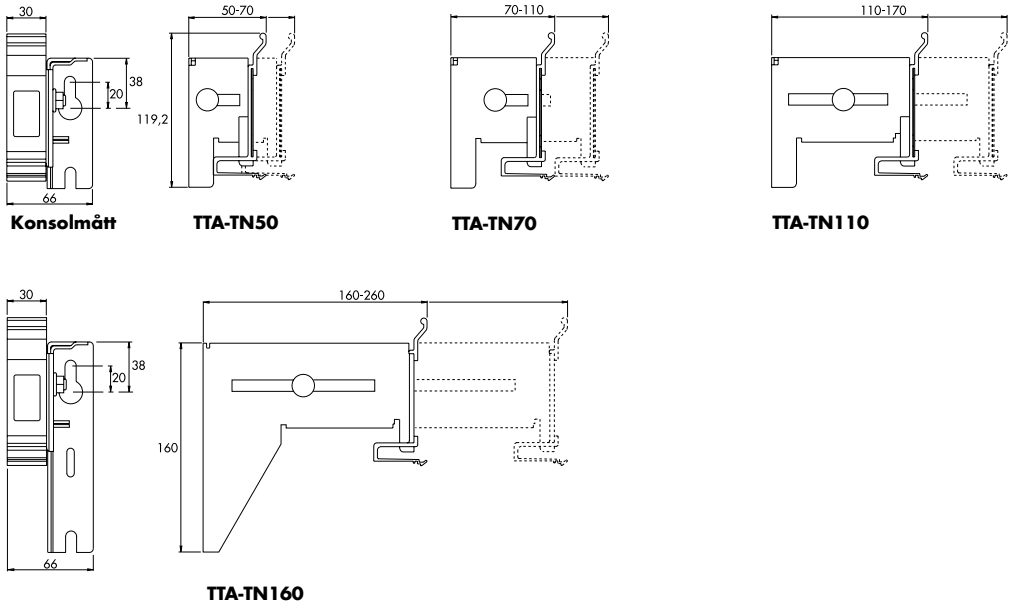


### Konsol med TTA-G10 ventilationsgaller

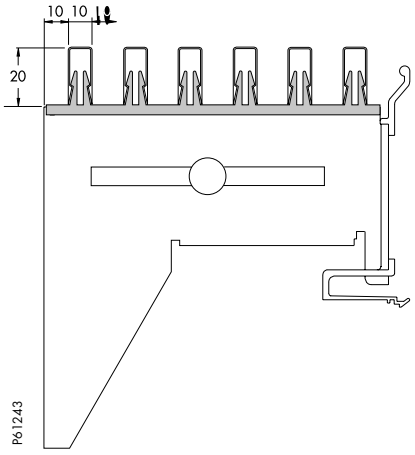


### Ventilationsgaller

Konsolerna ska kompletteras med ventilationsgaller G3 eller G10.

| TTA-KVS | Avstånd från vägg mm | TTA-G3 eller -G10 antal galler min-max |
|---|---|---|
| 50 | 50–70 | 2–3 |
| 70 | 70–110 | 3–4 |
| 110 | 110–170 | 5–8 |
| 160 | 160–260 | 7–12 |

**TTA-KVS60A**

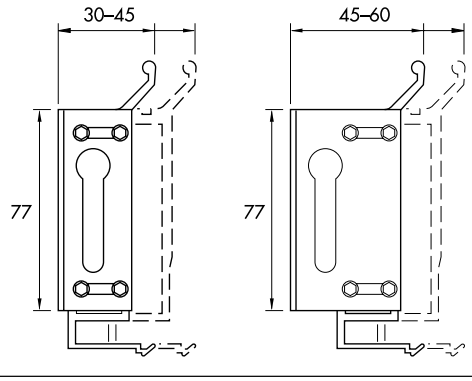


### Ventilationsgaller

Konsolerna ska kompletteras med ventilationsgaller G3 eller G10.

| TTA-KVS | Avstånd från vägg mm | TTA-G3 eller -G10 antal galler min-max |
|---|---|---|
| 60A | 30–45/45–60 | 1–1/1–2 |

# Uttagssystem CYB

## Gör installatörens arbete enklare

- Välj om du ska starta med ett 2-vägs eller 3-vägs uttag
- ”Jacka på” så många 2-vägs slavuttag som behövs
- Du behöver ingen kabelanslutning, inga verktyg, slipper bryta strömmen och spar massor av tid
- Slavuttaget finns även i 45-pack och heter E 11 669 62

11 669 70

+

11 669 60

+

11 669 60

2-vägs Masteruttaget 11 669 70
klarar endast 3-ledarsystem.
Slavar byggs åt ett håll.

11 669 60

+

11 669 50

+

11 669 60

3-vägs Masteruttaget 11 669 50
klarar både 3 och 5-ledarsystem.
Slavar byggs åt båda hållen.

# Uttagssystem

## För Uttagsbärare med frontöppning F80

## CYB Click in, snabbkopplingsuttag för starkström

| Beskrivning | Färg | Material | Dimensioner A/B/C mm | Art.nr | E-nr |
|---|---|---|---|---|---|

CYB-PS snabbkopplingsuttag för starkström är ett helt nytt sätt att installera starkströmsuttag i våra installationskanaler. Snabbkopplingsuttaget minskar monteringstiden jämfört med traditionella CYB-uttag. Monteringen sker helt utan verktyg! Snabbkopplingssystemet består av ett 3-vägs masteruttag, 2-vägs slavuttag, adaptrar samt jordanslutning.

2-vägsuttaget kan användas som slavuttag tillsammans med 3-vägs masteruttaget eller som enskilt uttag med adapter eller plint CYB-AD.
3-vägs masteruttaget är ett optimalt val vad gäller anslutning, hantering av inkommande/utgående ledningar upp till 5x2,5 mm² och jordning, medan 2-vägs slavuttaget tillsammans med CYB-AD är ett enklare alternativ med max 3x2,5 mm².
I CYB-AD ingår anslutningsplintar, push-in eller skruvanslutning med skyddskåpa och integrerat märkfönster.
I systemet finns även en adapter för Wieland GST-18 som monteras på ett slavuttag och på så vis kan man använda färdiga sladdställ för snabbkoppling.
Jordanslutning CYB-ET, med enkel fastsättning, medger jordanslutning av kanalunderdel eller front. När master- eller slavuttaget är på plats jackar du bara på flera slavuttag efter behov.
I systemet finns även ett blindlock som vid framtida demontering ger utrymme för installation av slavuttag.
3-vägsuttaget finns också med monterade anslutningskablar, 2x0,3 meter med snabbkopplingsdon (hane/hona) för Wieland.
2-vägsuttag finns även som komplett produkt med anslutningskablage, 2x1,4 meter med Wieland snabbkopplingsdon (hane/hona) samt jordningskabel CYB-ET.
Alla produkter är i halogenfritt material.

### Masteruttag CYB-PS 3-vägs

P4881

P72837

P150325

Masteruttag CYB-PS 3-vägs för montering utan dosa i F80 frontöppning. Inkoppling på push-in plint 5x2,5 mm² + skruv för skärm. Uttaget har dragavlastningar för kablar från 6 till 14 mm diameter. Kan kompletteras med 2-vägs slavuttag.

| | | | | | |
|---|---|---|---|---|---|
| CYB-PS Masteruttag 3-v | Vit | PC/ABS | 84/50/142 | 5940110 | 11 669 50 |
| CYB-PS Masteruttag 3-v | Alu-met | PC/ABS | 84/50/142 | 5940113 | 11 669 51 |
| CYB-PS Masteruttag 3-v Data | Vit | PC/ABS | 84/50/142 | 5940150 | 11 669 54 |
| CYB-PS Masteruttag 3-v Data | Alu-met | PC/ABS | 84/50/142 | 5940153 | 11 669 55 |
| CYB-PS Masteruttag 3-v grön LED | Vit | PC/ABS | 84/50/142 | 5940250 | 11 669 63 |
| CYB-PS Masteruttag 3-v grön LED | Alu-met | PC/ABS | 84/50/142 | 5940253 | 11 669 64 |
| CYB-PS Masteruttag 3-vägs | Grön | PC/ABS | 84/50/142 | 5951677 | - |
| CYB-PS Masteruttag 3-vägs | Orange | PC/ABS | 85/50/142 | 5951678 | - |
| CYB-PS Masteruttag 3-vägs | Röd | PC/ABS | 85/50/142 | 5951679 | - |

### Slavuttag CYB-PS, 2-vägs

P4880

Slavuttag CYB 2-vägs för montering i F80 frontöppning. Uttaget monteras utan dosa och jackas fast på CYB 3-vägs masteruttag. Kan även monteras tillsammans med ett 2-vägsuttag som har en anslutningsplint eller snabbkopplingsadapter.

| | | | | | |
|---|---|---|---|---|---|
| CYB-PS Slavuttag 2-v märkt Data | Vit | PC/ABS | 84/39/94 | 5940015 | 11 669 58 |
| CYB-PS Slavuttag 2-v märkt Data | Alu-met | PC/ABS | 84/39/94 | 5940018 | 11 669 59 |
| CYB-PS Slavuttag 2-v | Vit | PC/ABS | 84/39/94 | 5940010 | 11 669 60 |
| CYB-PS Slavuttag 2-v | Alu-met | PC/ABS | 84/39/94 | 5940013 | 11 669 61 |

### CYB-PS Projektpack 45st

NYHET!

| | | | | | |
|---|---|---|---|---|---|
| CYB-PS Slavuttag 2-v förp 45st | Vit | PC/ABS | 84/39/94 | 5940075 | 11 669 62 |

### Masteruttag CYB-PS, 2-vägs med plint och märkfönster

P111572

Masteruttag 2-vägs med push-in plint och märkfönster. Två dragavlastningar är integrerade på plinten, för anslutningskabel och för vidarekoppling. Uttaget kan lätt kompletteras med ytterligare 2-vägs slavuttag som jackas på anslutet uttag.

| | | | | | |
|---|---|---|---|---|---|
| CYB-PS Masteruttag 2-v plint/märkfönster | Vit | PC/ABS | 84/39/116 | 5940044 | 11 669 70 |
| CYB-PS Masteruttag 2-v plint/märkfönster | Alu-met | PC/ABS | 84/39/116 | 5940023 | 11 669 71 |

### 1 x Masteruttag CYB-PS, 4-vägs med plint och märkfönster

P89549

1xMasteruttag, 4-vägs med push-in plint och märkfönster. Två dragavlastningar är integrerade på plinten, för anslutningskabel och för vidarekoppling.

| | | | | | |
|---|---|---|---|---|---|
| CYB-PS 1xMasteruttag 4-v plint/märkfönster | Vit | PC/ABS | 84/39/210 | 5940040 | 11 669 78 |
| CYB-PS 1xMasteruttag 4-v plint/märkfönster | Alu-met | PC/ABS | 84/39/210 | 5940043 | 11 669 79 |

# Uttagssystem

## För Uttagsbärare med frontöppning F80

### CYB-uttag med snabbkopplingsanslutning

P63983

| Beskrivning | Färg | Material | Dimensioner A/B/C mm | Art.nr | E-nr |
|---|---|---|---|---|---|
| **Masteruttag CYB-PS, 3-vägs snabbkoppling med anslutningsdon** | | | | | |
| Masteruttag med monterade snabbkopplingsdon och anslutningsledningar för system Wieland. Ledningarna är 30 cm långa och halogenfria 3x2,5 mm². Masteruttag CYB 3-vägs för montering i Thorsmans installationskanaler. | | | | | |
| CYB-PS 3-v Wieland snabbkpl | Vit | PC/ABS | 84/50/142 | 5940200 | 11 669 67 |
| CYB-PS-3-v Wago snabbkkpl | Vit | PC/ABS | 54/50/142 | 5940210 | 11 669 68 |

P88857

| | | | | | |
|---|---|---|---|---|---|
| **Slavuttag CYB-PS, 2-vägs med Wieland adapter och märkfönster** | | | | | |
| Slavuttag CYB-PS 2-vägs med adapter för Wieland 3-pol GST-18. Uttaget monteras utan dosa. Levereras med märkfönster. Uttaget kan lätt kompletteras med ytterligare 2-vägs slavuttag som jackas på anslutet uttag. | | | | | |
| CYB-PS 2-v Wieland adapter | Vit | PC/ABS | 84/39/125 | 5940025 | 11 669 72 |
| CYB-PS 2-v Wieland adapter | Alu-met | PC/ABS | 84/39/125 | 5940023 | 11 669 73 |

P89550

| | | | | | |
|---|---|---|---|---|---|
| **Slavuttag CYB-PS, 2-vägs snabbkoppling med två anslutningsledningar** | | | | | |
| Slavuttag CYB-PS 2-vägs. Består av; uttag, märkfönster, kopplade 1,4 meter långa snabbkopplingskablar Gesis GST-18<br>hane/hona, jordanslutning CYB-ET. Kabel H05VV-F3G1,5 mm² eller H05VV-F3G 2,5 mm². Uttaget kan lätt kompletteras med ytterligare 2-vägs slavuttag som jackas på anslutet uttag. | | | | | |
| CYB-PS 2-v kabel H05VV-F3G1,5 | Vit | PC/ABS | - | 5940030 | 11 669 74 |
| CYB-PS 2-v kabel H05VV-F3G1,5 | Alu-met | PC/ABS | - | 5940033 | 11 669 75 |
| CYB-PS 2-v kabel H05VV-F3G2,5 | Vit | PC/ABS | - | 5940035 | 11 669 76 |
| CYB-PS 2-v kabel H05VV-F3G2,5 | Alu-met | PC/ABS | - | 5940038 | 11 669 77 |

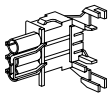
P83666

| | | | | | |
|---|---|---|---|---|---|
| **Adapter CYB-AD, Wieland GST-18 3-pol** | | | | | |
| Adapter för Wieland 3-pol hane GST-18, utan märkfönster. Används tillsammans med slavuttag CYB-PS 2-vägs. | | | | | |
| CYB-AD Adapter Wieland 3p utan märkfönster | Vit | PC/ABS | 59/55/34 | 5940065 | 11 669 87 |

P85701

| | | | | | |
|---|---|---|---|---|---|
| **Anslutningsplint CYB-AD med märkfönster** | | | | | |
| Anslutningsplint push-in med märkfönster. Verktygslös dragavlastning för en inkommande samt en utgående kabel max 3x2,5mm². Används tillsammans med slavuttag CYB-PS 2-vägs. | | | | | |
| CYB-AD Push-in-plint | Vit | PC/ABS | 41/84/37 | 5940050 | 11 669 80 |
| CYB-AD Push-in-plint | Alu-met | PC/ABS | 41/84/37 | 5940053 | 11 669 81 |
| CYB-AD Skruvplint | Vit | PC/ABS | 41/87/37 | 5940055 | 11 669 82 |
| CYB-AD Skruvplint | Alu-met | PC/ABS | 41/87/37 | 5940058 | 11 669 83 |


P88855

| | | | | | |
|---|---|---|---|---|---|
| **Gavel CYB-ES** | | | | | |
| Gavel för CYB-PS master- och slavuttag. Snäpps fast på bägge sidorna på uttaget och låser uttaget i frontöppningen. | | | | | |
| CYB-ES Gavel | Vit | PC/ABS | | 5940400 | 11 669 56 |
| CYB-ES Gavel | Alu-met | PC/ABS | | 5940403 | 11 669 57 |

# Uttagssystem

## För Uttagsbärare med frontöppning F80

## CYB Box Starkströmsuttag och tillbehör

| Beskrivning | Färg | Material | Dimensioner A/B/C mm | Art.nr | E-nr |
|---|---|---|---|---|---|

För montering i Thorsman installationskanaler. Anslutningssatserna består av dosa med dragavlastning och uttag med eller utan etikettfönster.

### Anslutningssats CYB-PS 250V 1-vägsuttag

P3797

Anslutningssatsen består av dosa, sockel, adapter, dragavlastningar, täcklock samt etikett och etikettfönster. Uttaget har push-in anslutning och uttagsbrunnen har 90° hålbild. Petskyddat.

| | | | | | |
|---|---|---|---|---|---|
| CYB-PS 250V 1-v | Vit | PC/ABS | 84/46/84 | 5975000 | 11 668 57 |
| CYB-PS 250V 1-v | Alu-met | PC/ABS | 84/46/84 | 5975002 | 11 668 77 |

### Anslutningssats CYB-PE 3xEuro-uttag

P72832

Anslutningssats Euro klass II 250V-uttag. Satsen innehåller uttag med 3 st brunnar för 2,5A Euro stickproppar, dosa med dragavlastning för montering i Thorsman installationskanaler.

| | | | | | |
|---|---|---|---|---|---|
| CYB-PE 250V 3xEuro-uttag | Vit | PC/ABS | 84/54/84 | 5975500 | 11 669 20 |
| CYB-PE 250V 3xEuro-uttag | Alu- met | PC/ABS | 84/54/84 | 5975502 | 11 669 21 |

### Uttag CYB-CEE

P68904

CEE-uttag typ Bals inklusive monteringsram. Används tillsammans med dosa typ MIB-A1.

| | | | | | |
|---|---|---|---|---|---|
| CYB-C380 440V CEE-416-6 | Vit | PC/ABS | | 5960100 | 11 662 10 |
| CYB-C220 250V CEE-216-6 | Vit | PC/ABS | | 5960110 | 11 662 11 |

### Monteringsdosa CYB-S,-D

P81199

P139326

Enkel och dubbel dosa för montering i F80 frontöppning. Dosorna kan förses med skruvtorn för montering av skruvfastsatta c/c 60-apparater. Dosornas djup är 40 mm. Skruvtorn CYB-P3 köps separat, 2 st åtgår per dosa.

| | | | | | |
|---|---|---|---|---|---|
| CYB-S40 Monteringsdosa enkel | Vit | PC/ABS | 79/44/84 | 5961030 | 11 636 53 |
| CYB-D40 Monteringsdosa dubbel | Vit | PC/ABS | 79/44/142 | 5961035 | 11 636 54 |

### Apparatdosa MIB-A1, enkel

P61512

Dosa för standardapparater med skruvavstånd c/c 60 mm. Dosan snäpps in i frontöppningen på Thorsman installationskanaler med F80-front. För att få extra kopplingsutrymme kan kopplingsdosa MIB-J monteras vid sidan om dosan.

| | | | | | |
|---|---|---|---|---|---|
| MIB-A1 Apparatdosa enkel | Vit | PC/ABS | 79/45/71 | 5586150 | 11 636 46 |

### Apparatdosa MIB-A2, dubbel

P61511

Dosa för två standardapparater med skruvavstånd c/c 60 mm. Avstånd mellan skruvarna är 71 mm. Dosan snäpps in i F80-frontöppning. För att få extra kopplingsutrymme kan kopplingsdosa MIB-J monteras vid sidan om dosan.

| | | | | | |
|---|---|---|---|---|---|
| MIB-A2 Apparatdosa dubbel | Vit | PC/ABS | 79/45/142 | 5586155 | 11 636 47 |

### Kopplingsdosa MIB-J

P61522

Kopplingsdosan monteras alltid tillsammans med MIB-A1 eller MIB-A2 i frontöppningen på Thorsman installationskanaler med F80-front. Dosan levereras med lock, vilket gör att fronten kan monteras över dosan.

| | | | | | |
|---|---|---|---|---|---|
| MIB-J Kopplingsdosa | Vit | PC/ABS | 71/40/93 | 5586160 | 11 636 48 |

### Ram MIB-FA1 för CEE-uttag

P61426

Ram för att montera 16A CEE-don med c/c avstånd av 60 mm i MIB-A1-dosan. Ramen har märkfönster och levereras med fyra skruvar.

| | | | | | |
|---|---|---|---|---|---|
| MIB-FA1 Ram för CEE-uttag | Vit | PC/ABS | 84/84/23 | 5586211 | 11 636 49 |

# Uttagssystem

## För Uttagsbärare med frontöppning F80

### CYB Tillbehör Starkströmsuttag

| | Beskrivning | Färg | Material | Dimensioner A/B/C mm | Art.nr | E-nr |
|---|---|---|---|---|---|---|
| | **Skruvtorn CYB-P3** | | | | | |
| P64403 | Skruvtorn som snäpps fast i S40- och D40-dosorna vid montering av standardapparater. Beställs styckvis. | | | | | |
| | CYB-P3 Skruvtorn | Vit | PC/ABS | 10/11/42 | 5961505 | 11 636 50 |
| | **Blindlock CYB-PL till monteringsdosor** | | | | | |
| P64417 | Blindlock för snäppfastsättning i monteringsdosor. Består av adapter och frontplatta. Finns till enkel- och dubbeldosorna. | | | | | |
| | CYB-PL enkellock till S40 | Vit | PC/ABS | 84/12/84 | 5961550 | 11 636 55 |
| | CYB-PL dubbellock till D40 | Vit | PC/ABS | 84/12/142 | 5961555 | 11 636 56 |
| | **Blindlock CYB-PL för slavuttag CYB** | | | | | |
| P81477  | Förberedelse för montering av ett slavuttag CYB 2-vägsuttag vid behov. Blindlocket används i kombination med master- eller slavuttag CYB-PS. | | | | | |
| | CYB-PL Blindlock för 2-v slavuttag | Vit | PC/ABS | 84/28/87 | 5961559 | 11 669 52 |
| | CYB-PL Blindlock för 2-v slavuttag | Alu-m | PC/ABS | 84/28/87 | 5961558 | 11 669 53 |
| | **DIN-kapsling CYB-PN 1-4 moduler för FCA-F80** | | | | | |
| P72833 | DIN-kapsling för montering i frontöppningen på Thorsman installationskanaler. Kapslingen klarar 4 st 18 mm DIN-moduler och har en genomskinlig frontlucka som skydd för utrustningen. | | | | | |
| | CYB-PN DIN-kapsling 1-4 mod | Vit | Al | 84/86/168 | 5960251 | 11 680 08 |
| | **Jordningskabel CYB-ET snabbanslutning** | | | | | |
| P83356 | Jordningskabel för anslutning mot CYB slavuttag, längd 25 cm. Med flatstift för jordning av kanalunderdel eller front. Passar mot 3-vägs masteruttag och 2-vägs slavuttag CYB-PS. | | | | | |
| | CYB-ET Jordningskabel snabbanslutning | Gul/Grön | - | 250/41/23 | 5961502 | 11 669 90 |
| | **Etikettfönster CYB-LW2** | | | | | |
| P88780 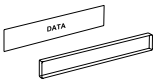  | Etikettfönster för kraftuttag samt datalock. | | | | | |
| | CYB-LW2 Etikettfönster | - | - | 12/67/4 | 5951365 | - |

# Uttagssystem

## För Uttagsbärare med frontöppning F80

## CYB Strömställare

Strömställare för montering i Thorsman installationskanaler. Strömställarna kan monteras vertikalt eller horisontellt, snäpps fast direkt i uttagsbärarens frontöppning.

### Anslutningssats CYB-PB, strömställare 260V/10A

P2193

Anslutningssatsen består av insats, adapter, 2 st dragavlastningar, lock med vippa samt etikett med etikettfönster.

| Beskrivning | Färg | Material | Dimensioner A/B/C mm | Art.nr | E-nr |
|---|---|---|---|---|---|
| CYB-PB 1-pol | Vit | PC/ABS | 84/-/84 | 5980002 | 11 668 00 |
| CYB-PB 1-pol tryckknapp | Vit | PC/ABS | 84/-/84 | 5980007 | 11 668 01 |
| CYB-PB 1-pol röd indikeringslampa | Vit | PC/ABS | 84/-/84 | 5980012 | 11 668 02 |
| CYB-PB 2-pol | Vit | PC/ABS | 84/-/84 | 5980032 | 11 668 04 |
| CYB-PB trapp | Vit | PC/ABS | 84/-/84 | 5980052 | 11 668 05 |
| CYB-PB kors | Vit | PC/ABS | 84/-/84 | 5980062 | 11 668 07 |
| CYB-PB kron | Vit | PC/ABS | 84/-/84 | 5980072 | 11 668 08 |
| CYB-PB jalusi/1-pol | Vit | PC/ABS | 84/-/84 | 5980082 | 11 668 09 |
| CYB-PB jalusi | Vit | PC/ABS | 84/-/84 | 5980087 | 11 668 10 |
| CYB-PB 2-pol | Alu-met | PC/ABS | 84/-/84 | 5980034 | 11 668 14 |
| CYB-PB trapp | Alu-met | PC/ABS | 84/-/84 | 5980054 | 11 668 15 |
| CYB-PB dubbeltrapp | Alu-met | PC/ABS | 84/-/84 | 5980059 | 11 668 26 |

### Indikeringslampa CYB-GL2

P67390

Indikeringslampa för CYB-apparater med indikeringsfönster.

| | | | | | |
|---|---|---|---|---|---|
| CYB-GL2 Indikeringslampa 250V strömställare | Vit | PC/ABS | 16/25/39 | 5972105 | 11 668 53 |

### Överkopplingsplint CYB-PT

P64412

Överkopplingsplint för överkoppling i strömställare och enkeluttag.

| | | | | | |
|---|---|---|---|---|---|
| CYB-PT Överkopplingsplint push-in 3x2,5 mm² | Vit | PC/ABS | 10/10/14 | 5972200 | 11 668 55 |

## CYB USB Chargers

### CYB USB Typ A+A

cyb_usb

NYHET!

USB-laddare kit, inklusive apparatdosa med dragavslastning. Märkfönster med etikett.
Maxström är 2.1 A om en USB-port används, om båda portarna använd samtidigt så delar dom på 2.1 A
Nominell inspänning: 100-240 V AC. USB spänning: 5 V DC
Material: PC/ABS.

| | | | | | |
|---|---|---|---|---|---|
| **CYB USB Typ A+A** | Vit | 84/84/84 | 1 | INS60520 | 52 002 98 |
| | Alu | | | INS60521 | 52 002 99 |

### CYB USB Typ A+C

cyb_usb

USB-laddare kit, inklusive apparatdosa med dragavslastning. Märkfönster med etikett.
Maxström är 2.4 A om en USB-port används, om båda portarna använd samtidigt så delar dom på 2.4 A
Nominell inspänning: 100-240 V AC. USB spänning: 5 V DC
Material: PC/ABS.

| | | | | | |
|---|---|---|---|---|---|
| **CYB USB Typ A+C** | Vit | 84/84/84 | 1 | INS60522 | 52 003 67 |
| | Alu | | | INS60523 | 52 003 68 |

# Uttagssystem

## För Uttagsbärare med frontöppning F80

## CYB-PR Dimmer

NYHET!

P3799

| Typ | Färg | Dimensioner A/B/C (mm) | Antal | Art.nr | E-nr |
|---|---|---|---|---|---|
| **CYB-PR Universal LED Vriddimmer** | | | | | |

Universal LED vriddimmer 400 W bakkantstyrd LED 4-200 VA. Framkantsstyrd LED 4-40 VA. Kit inklusive apparatdosa, centrumplatta, dimmerinsats, två dragavlastningar, vred, kåpa med märkfönster och etikett.
Nominell spänning: AC 230 V, 50/60 Hz
Brytförmåga:
LED lampor (Bakkant): 4-200 VA
LED lampor (Framkant): 4-40 VA
Glödljus: 4-400 W
230 V halogen lampor: 4-400 W
Lågvolts halogenlampor med dimbar ferromagnetisk transformator: 4-400 VA
Lågvolts halogenlampor med dimbar elektronisk transformator: 4-400 VA
Noll-ledare: Ej nödvändig
Anslutningsplintar: Skruvplintar max. 2.5 mm2
Skydd: 16 A säkring
Egenskaper:
• Kortslutningsskydd
• Överlastskydd
• Mjukstart
• Överhettningsskydd
• Automatisk lastdetektering
Material: PC/ABS.

| | | | | | |
|---|---|---|---|---|---|
| **CYB-PR Uni LED** | Vit | 84/54/84 | 1 | INS60530 | 13 603 80 |
| 400 W/VA | Alu | | 1 | INS60531 | 13 603 81 |

## CYB Teleuttag

Uttag och anslutningar för kommunikation Anslutningssatser för anslutning till telenät, datanät och fibernät. Telesatserna finns för svenskt riksteleuttag, 6- och 8-poligt modularuttag. Datasatserna kan även monteras på vägg, Fibersatserna finns för olika kontaktdon där de vanligaste är ST och SC.

### Anslutningssats CYB-DP

P1929

Anslutningssats för montering i Thorsman installationskanaler, dvs kanaler, stavar och boxar. Satsen innehåller slätt lock, kontaktbricka och kontaktdon RJ11.

| | | | | | |
|---|---|---|---|---|---|
| CYB-DP Ansl.sats 1xRJ11 | Vit | PC/ABS | 84/26/84 | 5970510 | 51 137 50 |
| CYB-DP Ansl.sats 2xRJ11 | Vit | PC/ABS | 84/26/84 | 5970515 | 51 137 52 |

### Anslutningssats CYB-DP, vinklad

P1928

Anslutningssats för montering i Thorsman installationskanaler, dvs kanaler, stavar och boxar. Satsen innehåller vinklat lock, kontaktbricka ock kontaktdon RJ11.

| | | | | | |
|---|---|---|---|---|---|
| CYB-DP Ansl.sats vinklad 1xRJ11 | Vit | PC/ABS | 84/50/84 | 5970450 | 51 138 00 |
| CYB-DP Ansl.sats vinklad 2xRJ11 | Vit | PC/ABS | 84/50/84 | 5970455 | 51 138 02 |

### Anslutningssats CYB-DP, riksteleuttag

P4640

Anslutningssatsen består av Svenskt riksteleuttag (GRODA) skruvanslutning. Lock och fästram, för montering i Thorsmans installationssystem med 80 mm front.

| | | | | | |
|---|---|---|---|---|---|
| CYB-BK7 Ansl.sats Riksteleuttag | Vit | PC/ABS | 84/30/84 | 5970100 | 57 442 50 |
| CYB-BK7 Ansl.sats Riksteleuttag | Alu-met | PC/ABS | 84/30/84 | 5970104 | 57 442 51 |

# Uttagssystem

## För Uttagsbärare med frontöppning F80

### CYB Datauttag

| Beskrivning | Färg | Material | Dimensioner A/B/C mm | Art.nr | E-nr |
|---|---|---|---|---|---|
| **Anslutningssats CYB-DP, Kat 6** | | | | | |
| Anslutningssats färdiga kit för montage i F80 frontöppning. Består av; vinklat lock, kontaktbricka, ram, kontaktdon Actassi Kat 6 skärmat eller oskärmat. Alternativt montage utanpåliggande,i apparatdosa med ram E51 139 45-48. UTP=oskärmad, STP=skärmad. | | | | | |
| CYB-DP 1xActassi Kat 6 UTP A/B | Vit | PC/ABS | 84/50/84 | 5974090 | 51 138 36 |
| CYB-DP 2xActassi Kat 6 UTP A/B | Vit | PC/ABS | 84/50/84 | 5974095 | 51 138 37 |
| CYB-DP 1xActassi Kat 6 STP A/B | Vit | PC/ABS | 84/50/84 | 5974100 | 51 138 38 |
| CYB-DP 2xActassi Kat 6 STP A/B | Vit | PC/ABS | 84/50/84 | 5974105 | 51 138 39 |
| CYB-DP 2xActassi Kat 6 UTP | Alu-met | PC/ABS | 84/50/84 | 5974098 | 51 138 45 |

P1928

| | | | | | |
|---|---|---|---|---|---|
| **Anslutningssats CYB-DP, Kat 6A** | | | | | |
| Anslutningssats färdiga kit för montage i F80 frontöppning. Består av; vinklat lock, kontaktbricka, ram, kontaktdon Actassi Kat 5e skärmat eller oskärmat. Alternativt montage utanpåliggande, i apparatdosa med ram E51 139 45-48. UTP=oskärmad, STP=skärmad. | | | | | |
| CYB-DP kit Vinkat 2xActassi Kat6A STP | Vit | | | INS60500 | 51 001 33 |
| CYB-DP kit Vinklat 2xActassi Kat6A STP | Alu-met | | | INS60501 | 51 001 44 |
| CYB-DP kit Slätt 2xActassi Kat6A STP | Vit | | | INS60502 | 51 001 56 |
| CYB-DP kit Slätt 2xActassi Kat6A STP | Alu-met | | | INS60503 | 51 001 57 |

P1928

# Uttagssystem

## För Uttagsbärare med frontöppning F80

## CYB Monteringssatser, tillbehör

| Beskrivning | Färg | Material | Dimensioner A/B/C mm | Art.nr | E-nr |
|---|---|---|---|---|---|

Vinklade och släta datalock för montering i Thorsman installationskanaler eller på vägg. Datalocken förses med monterings-brickor för passande kontaktdon.

### Datalock CYB-BK1, för kanalmontage, vinklat

P3712

Snäppfastsatt vinklat datalock med etikett, etikettfönster samt montageram för montering i Thorsmans kanaler och stavar med 80 mm frontöppning. Monteringsbricka för kontakter beställes separat.

| | | | | | |
|---|---|---|---|---|---|
| CYB-BK1 Datalock vinklat | Vit | PC/ABS | 84/50/84 | 5970000 | 51 139 50 |
| CYB-BK1 Datalock vinklat | Alu-met | | 84/50/84 | 5970004 | 51 137 41 |

### Datalock CYB-BK2, för kanalmontage, slätt

P3713

Snäppfastsatt slätt datalock med etikett, etikettfönster samt montageram för montering i Thorsmans kanaler och stavar med 80 mm frontöppning. Monteringsbricka för kontakter beställes separat.

| | | | | | |
|---|---|---|---|---|---|
| CYB-BK2 Datalock slätt | Vit | PC/ABS | 84/25/84 | 5970020 | 51 139 51 |
| CYB-BK2 Datalock slätt | Alu-met | | 84/25/84 | 5970024 | 51 137 40 |

### Datalock CYB-BK3, för väggmontage, vinklat

P3714

Vinklat datalock med etikett, etikettfönster samt montageram för montering på vägg eller tillsammans med förhöjningsram CYB-RF. Monteringsbricka för kontakter beställes separat.

| | | | | | |
|---|---|---|---|---|---|
| CYB-BK3 Datalock vinklat | Vit | PC/ABS | 84/40/84 | 5970040 | 51 139 52 |

### Datalock CYB-BK4, för väggmontage, slätt

P3715

Slätt datalock med etikett, etikettfönster samt montageram för montering på vägg eller tillsammans med förhöjningsram CYB-RF. Monteringsbricka för kontakter beställes separat.

| | | | | | |
|---|---|---|---|---|---|
| CYB-BK4 Datalock slätt | Vit | PC/ABS | 84/13,5/84 | 5970060 | 51 139 53 |

### Datalock CYB-BK6, för kanalmontage, slätt datalock för bricka med lucka

P1930

Snäppfastsatt slätt datalock för bricka med lucka, etikettfönster samt montageram för montering i Thorsmans kanaler och stavar med 80 mm frontöppning. Monteringsbricka med lucka för kontakter beställes separat.

| | | | | | |
|---|---|---|---|---|---|
| CYB-BK6 Datalock m lucka, slätt | Vit | PC/ABS | 84/25/84 | 5970090 | 51 139 90 |

### Grundsats CYB-BK8 Radio/TV

P64419

Antenn lock med hål för radio- och TV- uttag. Adapterram med skruvavstånd c/c 60 för TV-insatser. Adapterramen snäpps fast direkt i servicebärarnas frontöppning.

| | | | | | |
|---|---|---|---|---|---|
| CYB-BK8 Grundsats Radio/TV | Vit | PC/ABS | 84/25/84 | 5970105 | 60 605 50 |
| CYB-BK8 Grundsats Radio/TV | Alu-met | PC/ABS | 84/25/84 | 5970107 | 60 605 54 |

### Grundsats CYB-BK9 Radio/TV/HF

P66835

Antenn lock med hål för radio- och TV- SAT multimedia uttag. Adapterram med skruvavstånd c/c 60 för TV-insatser. Adapterra-men snäpps fast direkt i servicebärarnas frontöppning.

| | | | | | |
|---|---|---|---|---|---|
| CYB-BK9 Grundsats Radio/TV/HF | Vit | PC/ABS | 84/25/84 | 5970110 | 60 605 51 |

### Grundsats CYB-BK10 DIN 49075

P64416

Lock med hålbild enligt DIN 49075 (45x45). Adapterram c/c 60 för montering direkt i servicebärare med 80 mm frontöppning. Passande kontaktdon t ex Telesafe och AMP-CO.

| | | | | | |
|---|---|---|---|---|---|
| CYB-BK10 Grundsats DIN49075 | Vit | PC/ABS | 84/25/84 | 5970115 | 51 137 67 |

### Grundsats CYB-BK11 Mosaic

P64415

Lock med hålbild för lågvoltsuttag i Mosaic-standard. Adapterram c/c 60 för montering i servicebärare med 80 mm front-öppning. Passande kontaktdon t ex Ackermann.

| | | | | | |
|---|---|---|---|---|---|
| CYB-BK11 Grundsats Mosaic | Vit | PC/ABS | 84/25/84 | 5970120 | 51 137 68 |

# Uttagssystem

## För Uttagsbärare med frontöppning F80

## CYB Monteringssatser, tillbehör

| Beskrivning | Färg | Material | Dimensioner A/B/C mm | Art.nr | E-nr |
|---|---|---|---|---|---|
| **Datalock CYB-BK12, för 4xActassi** | | | | | |
| Datalock för montering av Actassi modularjack Kat 5, Kat 6 och Kat 6A i Thorsman installationskanaler eller på vägg i Thorsmans höga förhöjningsramar typ CYB. | | | | | |
| CYB-BK12 Datalock 4xActassi | Vit | PC/ABS | 84/22/84 | 5970130 | 51 137 72 |
| CYB-BK12 Datalock 4xActassi | Alu-met | PC/ABS | 84/22/84 | 5970133 | 51 137 73 |
| **Monteringssats CYB-BK13, för LexCom Home datamodul 4+1 port** | | | | | |
| Monteringssatsen består av hållare och lock med etikettfönster för montering av LexCom Home 4 portar Datamodul E5185047 och E5185046 i installationskanaler och boxar. | | | | | |
| CYB-BK13 Monteringssats LexCom Home 4+1 port | Vit | PC/ABS | 84/35/84 | 5970140 | 51 137 75 |
| CYB-BK13 Monteringssats LexCom Home 4+1 port | Alu-met | PC/ABS | 84/35/84 | 5970143 | 51 137 76 |
| **Monteringsram CYB-MF** | | | | | |
| Monteringsramar för montering av CYB anslutningssatser och monteringssatser BK1 och BK2 utanpåliggande på vägg. Ramarna finns enkel och dubbel, samt i två höjder. | | | | | |
| CYB-MF1L Monteringsram låg 1-mod | Vit | PC/ABS | 90/24/90 | 5971160 | 51 139 45 |
| CYB-MF2L Monteringsram låg 2-mod | Vit | PC/ABS | 90/24/175 | 5971170 | 51 139 46 |
| CYB-MF1H Monteringsram hög 1-mod | Vit | PC/ABS | 90/42/90 | 5971165 | 51 139 47 |
| CYB-MF1H Monteringsram hög 1-mod | Alu-met | PC/ABS | 90/42/90 | 5971168 | 51 139 49 |
| CYB-MF2H Monteringsram hög 2-mod | Vit | PC/ABS | 90/42/175 | 5971175 | 51 139 48 |
| **Skyddskåpa CYB-RK** | | | | | |
| Skyddskåpan monteras på baksidan av montageramen vid montering av datalock i kanaler. | | | | | |
| CYB-RK Skyddskåpa hög | Röd | PC/ABS | 63/37,5/63 | 5971200 | 51 139 54 |
| CYB-RK Skyddskåpa låg | Röd | PC/ABS | 63/25,5/60 | 5971205 | 51 139 55 |
| **Förhöjningsram CYB-RF** | | | | | |
| Förhöjningsramen ökar monteringsdjupet med 25 mm vid montering av datalock BK3 och BK4 på vägg. | | | | | |
| CYB-RF Förhöjningsram | Vit | PC/ABS | 84/26,6/84 | 5971150 | 51 139 57 |
| **Multimedia kit** | | | | | |
| Multimedia kit inklusiva F80 montageram, märkfönster med etikett, vinklat lock, monteringsbricka med en HDMI/USB/3.5 mm stereojack respektive. | | | | | |
| **CYB kit vinklat** HDMI | Vit | NYHET! | 84/50/84 | INS60510 | 62 217 64 |
| **CYB kit vinklat** USB | Vit | NYHET! | 84/50/84 | INS60511 | 51 001 59 |
| **CYB kit vinklat** Stereo | Vit | NYHET! | 84/50/84 | INS60512 | 62 217 65 |
| **Kablar för multimediamoduler** | | | | | |
| Multimediakablar med förmonterade kontaktdon för USB 3,0, HDMI och 3,5 mm stereo. Keystone i ena änden och hona i den andra. Används för montage med Thorsman F80 kanalsystem. Uttagen monteras med monteringsbricka CYB-DP 2xRJ45 med Keystone hålbild, E 51 139 68, i CYB-BK1, E 51 139 50, eller CYB-BK2, E 51 139 51. | | | | | |
| HDMI kabel Keystone/hona | - | HF plast | 5/10/200 | INS64220 | 51 508 31 |
| Audio uttag 3,5 mm kabel Keystone/hona | - | HF plast | 5/10/200 | INS64221 | 51 508 32 |
| USB 3,0 kabel Keystone/hona | - | HF plast | 5/10/200 | INS64222 | 51 508 33 |

P64409

P64400

P64402

P1920

P3716

P150284 P1928
P150272 P1928
P150273 P1928

P150284

P150273

P150272

# Uttagssystem

## För Uttagsbärare med frontöppning F80

## CYB Monteringssatser, tillbehör

| Beskrivning | Färg | Material | Dimensioner A/B/C mm | Art.nr | E-nr |
|---|---|---|---|---|---|
| **Monteringsbrickor för kontaktdon** | | | | | |

P2020

Monteringsbrickor för kontaktdon monteras tillsammans med CYB datalock BK1-4.
Brickorna med en stjärnmarkering * är försedda med adressfönster.

| | | | | | |
|---|---|---|---|---|---|
| CYB-DP 1xDuplex SC | Vit | PC/ABS | 12/32/66 | 5971730 | 50 521 70 |
| CYB-DP 2xDuplex SC | Vit | PC/ABS | 12/32/66 | 5971731 | 50 521 71 |
| CYB-DC 2xF/ST | Vit | PC/ABS | 12/32/66 | 5971708 | 50 521 73 |
| CYB-DP 1xXLR | Vit | PC/ABS | 12/32/66 | 5971722 | 50 521 78 |
| CYB-DC 1xBNC | Vit | PC/ABS | 12/32/66 | 5971705 | 51 139 61 |
| CYB-DC 2xBNC | Vit | PC/ABS | 12/32/66 | 5971706 | 51 139 62 |
| CYB-DP 2xRJ45 T&B Gigamedia | Vit | PC/ABS | 12/32/66 | 5971711 | 51 139 65 |
| CYB-DP 2xRJ45 Avaya/Systimax | Vit | PC/ABS | 12/32/66 | 5971712 | 51 139 66 |
| CYB-DP 2xRJ45 AMP Kat3 RJ11 | Vit | PC/ABS | 12/32/66 | 5971713 | 51 139 67 |
| CYB-DP 2xRJ45 AMP 110 Keystone | Vit | PC/ABS | 12/32/66 | 5971714 | 51 139 68 |
| CYB-DP 1xIBM typ1 | Vit | PC/ABS | 12/32/66 | 5971715 | 51 139 69 |
| CYB-DP 2xIBM ACS GFP | Vit | PC/ABS | 12/32/66 | 5971744 | 51 139 82 |
| CYB-DP 1xD-don 9-p | Vit | PC/ABS | 12/32/66 | 5971719 | 51 139 71 |
| CYB-DP 1xD-don 15-p | Vit | PC/ABS | 12/32/66 | 5971720 | 51 139 72 |
| CYB-DP 1xD-don 25-p* | Vit | PC/ABS | 12/32/66 | 5971721 | 51 139 73 |
| CYB-DP 1xRJ45 R+De-M* | Vit | PC/ABS | 12/32/66 | 5971728 | 51 139 74 |
| CYB-DP 2xRJ45 R+De-M* | Vit | PC/ABS | 12/32/66 | 5971729 | 51 139 75 |
| CYB-DP 2xPanduit mini | Vit | PC/ABS | 12/32/66 | 5971737 | 51 139 77 |
| CYB-DP 2xAlcatel Nexan | Vit | PC/ABS | 12/32/66 | 5971742 | 51 139 80 |
| CYB-DP 2xR+De-M Frinet | Vit | PC/ABS | 12/32/66 | 5971741 | 51 139 81 |
| CYB-DP 2xKeystone | Grå/svart | PC/ABS | 12/32/66 | 5971812 | 51 139 86 |
| CYB-DP 2xSiemon rak | Vit | PC/ABS | 12/32/66 | 5971739 | 51 139 88 |
| CYB-DP 1xVGA 1xTele | Vit | PC/ABS | 12/32/66 | 5971749 | 51 139 83 |
| CYB-DP 1xVGA 1xTele | Grå/svart | PC/ABS | 12/32/66 | 5971838 | 51 139 84 |

P64404

Monteringsbrickor för Actassi kontaktdon, monteras tillsammans med CYB datalock BK1-4.

| | | | | | |
|---|---|---|---|---|---|
| CYB-DP 2xActassi | Vit | PC/ABS | 12/32/66 | 5971740 | 51 139 78 |
| CYB-DP 2xActassit | Grå/svar | PC/ABS | 12/32/66 | 5971840 | 51 139 87 |

P1938

Monteringsbricka med 4 st polskruvar för montering i CYB-BK slätt eller vinklat utförande. Polskruvarna är sammankopplade med jordskena, anslutning till skenan sker med 2,5 mm² ringkabelsko.

| | | | | | |
|---|---|---|---|---|---|
| CYB-PO 4xpolskruv | Grå/svart | PC/ABS | 44/32/67 | 5971831 | 50 521 80 |

P2040

Monteringsbrickor med lucka för kontaktdon, monteras tillsammans med CYB släta datalock BK6.

| | | | | | |
|---|---|---|---|---|---|
| CYB-DP 2xAMP 110 Keystone | Vit | PC/ABS | 12/32/66 | 5971732 | 51 139 91 |
| CYB-DP 2xLucent M-serie | Vit | PC/ABS | 12/32/66 | 5971733 | 51 139 92 |
| CYB-DP 2xKrone Keystone | Vit | PC/ABS | 12/32/66 | 5971735 | 51 139 94 |

### Blindbricka CYB-MP

P64419

Blindbricka CYB-MP med och utan adressfönster.

| | | | | | |
|---|---|---|---|---|---|
| CYB-MP1 utan adressfönster | Vit | PC/ABS | 12/32/66 | 5971700 | 51 139 59 |
| CYB-MP2 med adressfönster | Vit | PC/ABS | 12/32/66 | 5971701 | 51 139 60 |

# Uttagssystem

## För Uttagsbärare med frontöppning F80

## CYB Monteringssatser, tillbehör

| Beskrivning | Färg | Material | Dimensioner A/B/C mm | Art.nr | E-nr |
|---|---|---|---|---|---|

### Montageram RJ45

P60649

Standard montageramar för Actassi-/LexCom-systemens modularjack RJ45. Ramen monteras i centrumplattor med Actassi hålbild. Montageramarna finns i sju olika färger vilka överensstämmer med märkstandarden EIA/TIA 606. Montageramen kan snäppas in i fyrkantshål BxH 17,5x18,5 mm med godstjocklek 1,5 mm. Material: ABS, mått: BxHxD 21x21x14 mm. Genom att använda färgkodade installationer skapas ett översiktligt system för både installatören och användaren.

| | | | | | |
|---|---|---|---|---|---|
| Montageram DPM Actassi | ■ svart | ABS | 21/21/14 | 306580009 | 51 024 00 |
| Montageram DPM Actassi | ■ grön | ABS | 21/21/14 | 306580001 | 51 024 01 |
| Montageram DPM Actassi | ■ röd | ABS | 21/21/14 | 306580002 | 51 024 02 |
| Montageram DPM Actassi | ■ blå | ABS | 21/21/14 | 306580008 | 51 024 03 |
| Montageram DPM Actassi | ■ gul | ABS | 21/21/14 | 306580005 | 51 024 04 |
| Montageram DPM Actassi | □ vit | ABS | 21/21/14 | 306580006 | 51 024 05 |
| Montageram DPM Actassi | ■ grå | ABS | 21/21/14 | 306580004 | 51 024 06 |

### Montageram med dammlucka

P31460

Montageramar med lock/dammlucka för Actassi-systemens modularjack RJ45. Ramen monteras i centrumplattor med Actassi hålbild. Förutom att skydda mot damm finns möjlighet att märka uttaget med länknummer på ut- eller insidan av dammlocket. Montageramarna finns i sju olika färger vilka överensstämmer med märkstandarden EIA/TIA 606. Montageramen kan snäppas in i fyrkantshål BxH 17,5x18,5 mm med godstjocklek 1,5 mm. Material:ABS, mått: BxHxD 21x21x15. Genom att använda färgkodade installationer skapas ett översiktligt system för både installatören och användaren.

| | | | | | |
|---|---|---|---|---|---|
| Montageram dammlucka DPM Actassi | ■ svart | ABS | 21/21/15 | 306580027 | 51 024 10 |
| Montageram dammlucka DPM Actassi | ■ grön | ABS | 21/21/15 | 306580019 | 51 024 11 |
| Montageram dammlucka DPM Actassi | ■ blå | ABS | 21/21/15 | 306580026 | 51 024 13 |
| Montageram dammlucka DPM Actassi | □ vit | ABS | 21/21/15 | 306580024 | 51 024 15 |
| Montageram dammlucka DPM Actassi | ■ grå | ABS | 21/21/15 | 306580022 | 51 024 16 |

### Montageram blindpropp

P31450

Montageram blindpropp för montage i tomhål i Actassi centrumplattor. Montageramarna finns i sju olika färger vilka överensstämmer med märkstandarden EIA/TIA 606. Montageramen kan snäppas in i fyrkantshål BxH 17,5x18,5 mm med godstjocklek 1,5 mm. Material: ABS, mått: BxHxD 21x21x14 mm.

| | | | | | |
|---|---|---|---|---|---|
| Blindpropp DPM Actassi | ■ svart | ABS | 21/21/14 | 306580018 | 51 268 80 |
| Blindpropp DPM Actassi | ■ grön | ABS | 21/21/14 | 306580010 | 51 268 81 |
| Blindpropp DPM Actassi | ■ röd | ABS | 21/21/14 | 306580011 | 51 268 82 |
| Blindpropp DPM Actassi | ■ gul | ABS | 21/21/14 | 306580014 | 51 268 84 |
| Blindpropp DPM Actassi | □ vit | ABS | 21/21/14 | 306580015 | 51 268 85 |
| Blindpropp DPM Actassi | ■ grå | ABS | 21/21/14 | 306580013 | 51 268 86 |

### Blindplugg CTA-BP2

P64399

Blindplugg för montering i CYB-brickor med hålbild RJ45 AMP110 Keystone.

| | | | | | |
|---|---|---|---|---|---|
| CTA-BP2 Blindplugg RJ45 Keystone | Svart | PC/ABS | | 5914160 | 51 139 79 |

# Snabbkopplingssystem

## Kopplingsförklaring

Snabbkopplade produkter skall i alla lägen ses som fast installation, det vill säga vara jämställd med konventionell installation. Kablar skall förläggas i därför anpassad kanal, på stege eller omsorgsfullt fästas mot underlaget. Löst liggande härvor av kablar kan inte anses som fackmannamässigt installerade.

Fördelningsblock etc skall jämställas med kopplingsdosor och vara omsorgsfullt fastsatta mot underlaget. Snabbkopplingsuttag eller fördelningsblock får aldrig ersätta ett vanligt uttag typ schuko. För att förenkla och förtydliga så har vi definierat och namngett respektive produkt enligt nedan.

1. Anslutningsdon hane (anslutningspunkt)
2. Matarkabel fri ände/hona
3. Fördelningsblock
4. Kopplingskabel hane/hona
5. Inkopplingskabel hane/fri ände
6. Anslutningsdon hona
7. Kopplingskabel hane/hona

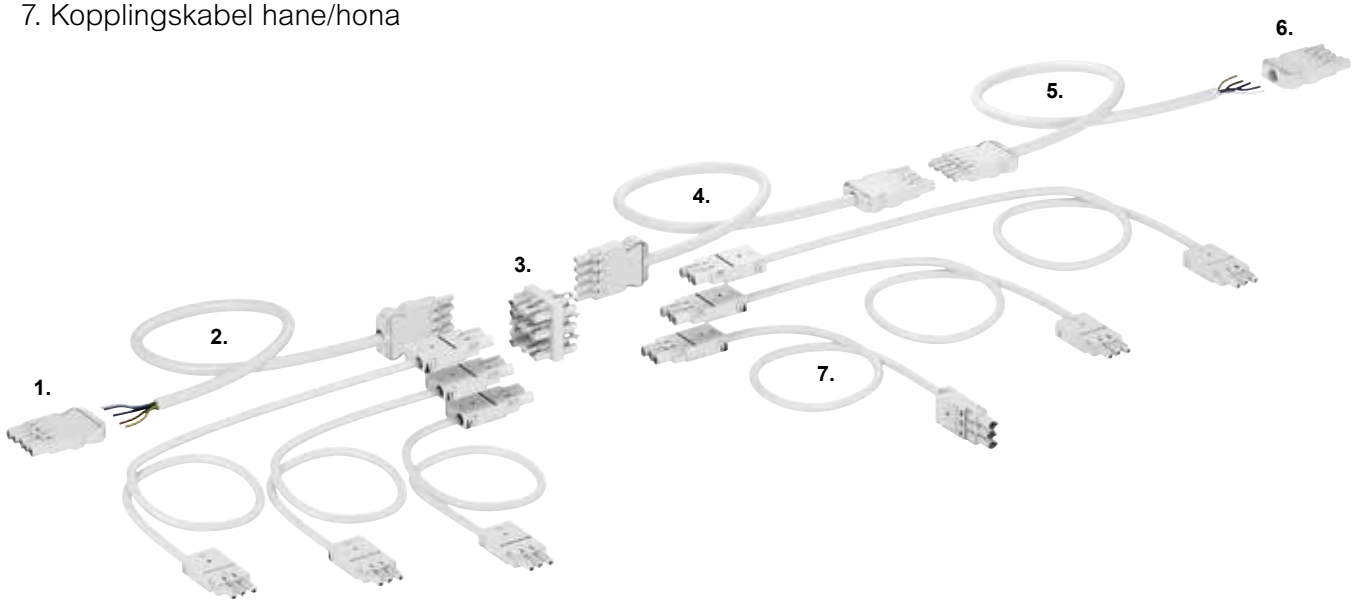

# Snabbkopplingssystem

## Kopplingstillbehör

### Kopplingskabel

Snabbkopplingssystem Gesis GST18; ett system för snabbare, enklare och flexiblare inkoppling och distribution av kraft.

#### Kopplingskabel GST 18i3, 3G1,5 mm² HF

P107313

Förlängningskabel 1-fas GST18i3, 3-polig, 3G1,5 mm².
Halogenfri kabel Ø8,3 mm, 250V, 16A, hona/hane.

| Beskrivning | Färg | Material | Dimensioner A/B/C mm | Art.nr | E-nr |
|---|---|---|---|---|---|
| GST18i3 Kopplingskabel 0,3 m | Vit | PC/ABS | 13/28/300 | INS76050 | 12 760 77 |
| GST18i3 Kopplingskabel 1 m | Vit | PC/ABS | 13/28/1000 | INS76051 | 12 760 78 |
| GST18i3 Kopplingskabel 2 m | Vit | PC/ABS | 13/28/2000 | INS76052 | 12 760 79 |
| GST18i3 Kopplingskabel 3 m | Vit | PC/ABS | 13/28/3000 | INS76053 | 12 760 80 |
| GST18i3 Kopplingskabel 4 m | Vit | PC/ABS | 13/28/4000 | INS76054 | 12 760 81 |
| GST18i3 Kopplingskabel 5 m | Vit | PC/ABS | 13/28/5000 | INS76055 | 12 760 82 |

#### Kopplingskabel GST 18i3, 3G2,5 mm² HF

P107313

Förlängningskabel 1-fas GST18i3, 3-polig, 3G2,5 mm².
Halogenfri kabel Ø10,2 mm, 250V, 16A, hona/hane.

| | | | | | |
|---|---|---|---|---|---|
| GST18i3 Kopplingskabel 0,3 m | Vit | PC/ABS | 13/28/300 | INS76060 | 12 760 83 |
| GST18i3 Kopplingskabel 1 m | Vit | PC/ABS | 13/28/1000 | INS76061 | 12 760 84 |
| GST18i3 Kopplingskabel 2 m | Vit | PC/ABS | 13/28/2000 | INS76062 | 12 760 85 |
| GST18i3 Kopplingskabel 3 m | Vit | PC/ABS | 13/28/3000 | INS76063 | 12 760 86 |
| GST18i3 Kopplingskabel 4 m | Vit | PC/ABS | 13/28/4000 | INS76064 | 12 760 87 |
| GST18i3 Kopplingskabel 5 m | Vit | PC/ABS | 13/28/5000 | INS76065 | 12 760 88 |

#### Kopplingskabel GST 18i3, 3G2,5 mm² PVC

P107313

Förlängningskabel 1-fas GST18i3, 3-polig, 3G2,5 mm².
PVC-kabel Ø10,2 mm, 250V, 16A, hona/hane.

| | | | | | |
|---|---|---|---|---|---|
| GST18i3 Kopplingskabel 1 m | Vit | PVC | 12,6/28/1000 | INS76025 | 12 760 30 |
| GST18i3 Kopplingskabel 2 m | Vit | PVC | 12,6/28/2000 | INS76026 | 12 760 31 |
| GST18i3 Kopplingskabel 3 m | Vit | PVC | 12,6/28/3000 | INS76027 | 12 760 32 |
| GST18i3 Kopplingskabel 4 m | Vit | PVC | 12,6/28/4000 | INS76028 | 12 760 33 |
| GST18i3 Kopplingskabel 5 m | Vit | PVC | 12,6/28/5000 | INS76029 | 12 760 34 |
| GST18i3 Kopplingskabel 8 m | Vit | PVC | 12,6/28/8000 | INS76032 | 12 760 35 |

#### Kopplingskabel GST 18i3, 3G2,5 mm² HF, skärmad

P107313

Förlängningskabel, skärmad, 1-fas GST18i3, 3-polig 3G2,5 mm².
Halogenfri kabel Ø10,2 mm, 250V, 16A, hona/hane.

| | | | | | |
|---|---|---|---|---|---|
| GST18i3 Kopplingskabel, skärmad 1 m | Vit | PC/ABS | 12,6/28/1000 | INS76301 | 12 760 41 |
| GST18i3 Kopplingskabel, skärmad 2 m | Vit | PC/ABS | 12,6/28/2000 | INS76302 | 12 760 42 |
| GST18i3 Kopplingskabel, skärmad 3 m | Vit | PC/ABS | 12,6/28/3000 | INS76303 | 12 760 43 |
| GST18i3 Kopplingskabel, skärmad 4 m | Vit | PC/ABS | 12,6/28/4000 | INS76304 | 12 760 44 |
| GST18i3 Kopplingskabel, skärmad 5 m | Vit | PC/ABS | 12,6/28/5000 | INS76305 | 12 760 45 |
| GST18i3 Kopplingskabel, skärmad 8 m | Vit | PC/ABS | 12,6/28/8000 | INS76308 | 12 760 46 |

#### Kopplingskabel GST 18i5, 5G2,5 mm² PVC

P107315

Förlängningskabel 3-fas GST 18i5, 5-polig, 5G2,5 mm².
PVC-kabel vit Ø12,3 mm, 250V, 400V, 16A, hona/hane.

| | | | | | |
|---|---|---|---|---|---|
| GST18i5 Kopplingskabel 2 m | Vit | PVC | 17/47,7/2000 | INS78026 | 12 760 52 |
| GST18i5 Kopplingskabel 3 m | Vit | PVC | 17/47,7/3000 | INS78027 | 12 760 53 |
| GST18i5 Kopplingskabel 4 m | Vit | PVC | 17/47,7/4000 | INS78028 | 12 760 54 |
| GST18i5 Kopplingskabel 5 m | Vit | PVC | 17/47,7/5000 | INS78029 | 12 760 55 |
| GST18i5 Kopplingskabel 8 m | Vit | PVC | 17/47,7/8000 | INS78032 | 12 760 56 |

# Snabbkopplingssystem

## Kopplingstillbehör

## Kopplingskabel

P107315

| Beskrivning | Färg | Material | Dimensioner A/B/C mm | Art.nr | E-nr |
|---|---|---|---|---|---|
| **Kopplingskabel GST 18i5, 5G2,5 mm² HF, skärmad** | | | | | |
| Förlängningskabel, skärmad, 3-fas GST 18i5, 5-polig, 5G2,5 mm². Halogenfri kabel vit Ø12,5 mm, 250V, 400V, 16A, hona/hane. | | | | | |
| GST18i5 Kopplingskabel, skärmad 2m | Vit | PC/ABS | 17/47,7/2000 | INS78302 | 12 760 62 |
| GST18i5 Kopplingskabel, skärmad 3m | Vit | PC/ABS | 17/47,7/3000 | INS78303 | 12 760 63 |
| GST18i5 Kopplingskabel, skärmad 4m | Vit | PC/ABS | 17/47,7/4000 | INS78304 | 12 760 64 |
| GST18i5 Kopplingskabel, skärmad 5m | Vit | PC/ABS | 17/47,7/5000 | INS78305 | 12 760 65 |
| GST18i5 Kopplingskabel, skärmad 8m | Vit | PC/ABS | 17/47,7/8000 | INS78308 | 12 760 66 |

## Matarkabel

P107314

| | | | | | |
|---|---|---|---|---|---|
| **Matarkabel GST 18i3, 3G1,5 mm² HF** | | | | | |
| Matarkabel 1-fas GST18i3, 3-polig 3G1,5 mm². Halogenfri kabel Ø8,3 mm, 250V, 16A, hona/fri ände med ultraljudssvetsade ledarändar. | | | | | |
| GST18i3 Matarkabel 1 m | Vit | PVC | 13/28/1000 | INS76251 | 12 760 92 |
| GST18i3 Matarkabel 5 m | Vit | PVC | 13/28/5000 | INS76255 | 12 760 93 |

P107314

| | | | | | |
|---|---|---|---|---|---|
| **Matarkabel GST 18i3, 3G2,5 mm² PVC** | | | | | |
| Matarkabel 1-fas GST18i3, 3-polig, 3G2,5 mm². PVC-kabel Ø10,2 mm, 250V, 16A, hona/fri ände och ultraljudssvetsade ledarändar. | | | | | |
| GST18i3 Matarkabel 1 m | Vit | PVC | 12,6/28/1000 | INS76225 | 12 760 37 |
| GST18i3 Matarkabel 5 m | Vit | PVC | 12,6/28/5000 | INS76229 | 12 760 38 |
| GST18i3 Matarkabel 8 m | Vit | PVC | 12,6/28/8000 | INS76232 | 12 760 39 |
| GST18i3 Matarkabel 10 m | Vit | PVC | 12,6/28/10000 | INS76234 | 12 760 40 |

P107314

| | | | | | |
|---|---|---|---|---|---|
| **Matarkabel GST 18i3, 3G2,5 mm² HF, skärmad** | | | | | |
| Matarkabel, skärmad, 1-fas GST18i3, 3-polig, 3G2,5 mm². Halogenfri kabel Ø10,2 mm, 250V, 16A, hona/fri ände och ultraljudssvetsade ledarändar. | | | | | |
| GST18i3 Matarkabel, skärmad 1 m | Vit | PC/ABS | 12,6/28/1000 | INS76501 | 12 760 48 |
| GST18i3 Matarkabel, skärmad 5 m | Vit | PC/ABS | 12,6/28/5000 | INS76505 | 12 760 49 |
| GST18i3 Matarkabel, skärmad 8 m | Vit | PC/ABS | 12,6/28/8000 | INS76508 | 12 760 50 |
| GST18i3 Matarkabel, skärmad 10 m | Vit | PC/ABS | 12,6/28/10000 | INS76510 | 12 760 51 |

P107317

| | | | | | |
|---|---|---|---|---|---|
| **Matarkabel GST 18i5, 5G2,5 mm² PVC** | | | | | |
| Matarkabel 3-fas GST 18i5, 5-polig, 5G2,5 mm². PVC-kabel vit Ø12,3 mm, 250/400V, 16A, hona/fri ände med kabelklämmor. | | | | | |
| GST18i5 Matarkabel 1 m | Vit | PVC | 17/47,7/2000 | INS78225 | 12 760 58 |
| GST18i5 Matarkabel 5 m | Vit | PVC | 17/47,7/3000 | INS78229 | 12 760 59 |
| GST18i5 Matarkabel 8 m | Vit | PVC | 17/47,7/4000 | INS78232 | 12 760 60 |
| GST18i5 Matarkabel 10 m | Vit | PVC | 17/47,7/5000 | INS78234 | 12 760 61 |

P107317

| | | | | | |
|---|---|---|---|---|---|
| **Matarkabel GST 18i5, 5G2,5 mm² HF, skärmad** | | | | | |
| Matarkabel, skärmad, 3-fas GST 18i5, 5-polig, 5G2,5 mm². Halogenfri kabel vit Ø12,5 mm, 250/400V, 16A, hona/fri ände med kabelklämmor. | | | | | |
| GST18i5 Matarkabel, skärmad 1 m | Vit | PC/ABS | 17/47,7/2000 | INS78501 | 12 760 68 |
| GST18i5 Matarkabel, skärmad 5 m | Vit | PC/ABS | 17/47,7/3000 | INS78505 | 12 760 69 |
| GST18i5 Matarkabel, skärmad 8 m | Vit | PC/ABS | 17/47,7/4000 | INS78508 | 12 760 69 |
| GST18i5 Matarkabel, skärmad 10 m | Vit | PC/ABS | 17/47,7/5000 | INS78510 | 12 760 71 |

# Snabbkopplingssystem

## Kopplingstillbehör

## Inkopplingskabel

| Beskrivning | Färg | Material | Dimensioner A/B/C mm | Art.nr | E-nr |
|---|---|---|---|---|---|
| **Inkopplingskabel GST 18i3, 3G1,5 mm² HF** | | | | | |
| Inkopplingskabel 1-fas GST 18i3, 3-polig, 3G1,5 mm².<br>Halogenfri kabel vit Ø8,3, 250V, 16A, hane/fri ände med ultraljudssvetsade ledarändar. | | | | | |
| GST18i3 Inkopplingskabel 2 m | Vit | PC/ABS | 13/28/2000 | INS76142 | 12 760 89 |
| **Inkopplingskabel GST 18i3, 3G2,5 mm² PVC** | | | | | |
| Inkopplingskabel 1-fas GST18i3, 3-polig, 3G2,5 mm².<br>PVC-kabel Ø10,2 mm, 250V, 16A, hane/fri ände med ultraljudssvetsade ledarändar. | | | | | |
| GST18i3 Inkopplingskabel 2 m | Vit | PVC | 12,6/28/2000 | INS76126 | 12 760 36 |
| **Inkopplingskabel GST 18i3, 3G2,5 mm² HF, skärmad** | | | | | |
| Inkopplingskabel, skärmad, 1-fas, 3-pol, 3G2,5 mm².<br>Halogenfri kabel Ø10,2 mm, 250V, 16A, hane/fri ände med ultraljudssvetsade ledarändar. | | | | | |
| GST18i3 Inkopplingskabel, skärmad 2 m | Vit | PC/ABS | 12,6/28/2000 | INS76402 | 12 760 47 |
| **Inkopplingskabel GST 18i5, 5G2,5 mm² PVC** | | | | | |
| Inkopplingskabel 3-fas GST18i5, 5-polig, 5G2,5 mm².<br>PVC-kabel Ø12,3 mm, 250V, 16A, hane/fri ände och ultraljudssvetsade ledarändar. | | | | | |
| GST18i5 Inkopplingskabel 2 m | Vit | PVC | 17/47,7/2000 | INS78126 | 12 760 57 |
| **Inkopplingskabel GST 18i5, 5G2,5 mm² HF, skärmad** | | | | | |
| Inkopplingskabel, skärmad, 3-fas GST18i5, 5-pol 5G2,5 mm².<br>Halogenfri kabel Ø12,5 mm, 250V, 16A, hane/fri ände med kabelklämmor. | | | | | |
| GST18i5 Inkopplingskabel, skärmad 2 m | Vit | PC/ABS | 17/47,7/2000 | INS78402 | 12 760 67 |

P107318

P107318

P107318

P107316

P107316

## Kopplingstillbehör

| | | | | | |
|---|---|---|---|---|---|
| **Anslutningsdon GST 18i3, push-in** | | | | | |
| Anslutningsdon GST 18i3 är ett löst anslutningsdon med push-in kontaktering, hona eller hane.<br>Med dragavlastare. För styva 1,5-2,5 mm² kablar, fintrådiga 1,5 mm² kablar med kabelklämmor. Kabel Ø7,8-10,3 mm. | | | | | |
| GST18i3 Anslutningsdon hona | Vit | PVC | 15,5/33,5/75 | INS76010 | 12 760 10 |
| GST18i3 Anslutningsdon hona | Svart | PVC | 15,5/33,5/75 | INS76012 | 12 760 12 |
| GST18i3 Anslutningsdon hane | Vit | PVC | 15,5/33,5/75 | INS76011 | 12 760 11 |
| GST18i3 Anslutningsdon hane | Svart | PVC | 15,5/33,5/75 | INS76013 | 12 760 13 |
| **Anslutningsdon GST 18i5, för skruvanslutning** | | | | | |
| Anslutningsdon GST 18i5 är ett löst anslutningsdon med skruvanslutning. Med dragavlastare. För tvärsnitt på 1,5-2,5 mm², styv och fintrådig, en anslutning per pol. För H05W (Ø9,5-13,5 mm), NYM-kablar (Ø10,5-13,5 mm). | | | | | |
| GST18i5 Anslutningsdon hona | Vit | PVC | 17/47,7/2000 | INS76002 | 12 760 00 |
| GST18i5 Anslutningsdon hona | Svart | PVC | 17/47,7/3000 | INS76004 | 12 760 02 |
| GST18i5 Anslutningsdon hane | Vit | PVC | 17/47,7/4000 | INS76003 | 12 760 01 |
| GST18i5 Anslutningsdon hane | Svart | PVC | 17/47,7/5000 | INS76005 | 12 760 03 |

P107332 P107324

P107326 P107325

P107319 P107337

P107320 P107336

# Snabbkopplingssystem

## Kopplingstillbehör

### Kopplingstillbehör

| | Beskrivning | Färg | Material | Dimensioner A/B/C mm | Art.nr | E-nr |
|---|---|---|---|---|---|---|
| | **Låsbygel GST 18i** | | | | | |
| P107335 | Låsbygel för Gesis GST 18 anslutningsdon, snäppfästet passar till hon- och hankontaktdon, GST 18i 3-,4- eller 5-polig. (VDE 0628 kräver användning av låsdon.) | | | | | |
| | GST18i Låsbygel | Vit | - | 16/13/37 | INS76020 | 12 760 21 |
| | **Kanaladapter/montageplatta GST 18, för installationskanaler** | | | | | |
| P106204 | Kanaladapter/montageplatta GST 18 för montage av H-fördelningsblock i installationskanaler typ INKA-/TEK-/DFK-kanaler. | | | | | |
| | GST18 Kanaladapter/montageplatta | - | - | 80/17/58 | INS76016 | 12 760 20 |
| | **Montageplatta GST 18i5, för H-Fördelningsblock** | | | | | |
| P107323  | Montageplatta GST 18i5 för 5-poliga H-Fördelningsblock. Fästet krävs för att H-Fördelningsblock skall kunna monteras på t.ex. steg i Kanaladapter/montageplattan för kanalmontage av H-fördelningsblocket. | | | | | |
| | GST18i5 Montageplatta 5-p | - | - | 4/76,5/44 | INS76008 | 12 760 06 |

### Fördelningsblock

| | | | | | | |
|---|---|---|---|---|---|---|
| | **T-fördelningsblock GST 18i3 T-1/2** | | | | | |
| P107333 | T-Fördelningsblock GST 18i3, med låsdon. T-1/2, 1st 3-pol hankontakt in, 2st 3-pol honkontakter ut (endast för montering på apparat). | | | | | |
| | GST18i3 T-Fördelningsblock 1 in/2 ut | Vit | PC/ABS | 43/28,2/58,4 | INS76014 | 12 760 14 |
| | **H-fördelningsblock GST 18i5 H-1/1+6** | | | | | |
| P107321 | H-Fördelningsblock GST 18i5 H-1/1+6, med låsdon. 1 st 5-pol hankontakt in. 1st 5-pol honkontakt ut samt 6 st 3-pol honkontakter ut fördelade i par på respektive fas. | | | | | |
| | GST18i5 H-Fördelningsblock 1 in/7 ut | Vit | PC/ABS | 43/47,7/58,4 | INS76006 | 12 760 04 |
| | **H-fördelningsblock GST 18i3 H-1/3** | | | | | |
| P107334 | H-Fördelningsblock, GST 18i3 H-1/3, med låsdon. 1 st 3-pol hankontakt in. 3 st 3-pol honkontakt ut. H-Fördelningsblock H-1/3 har integrerad montageplatta. | | | | | |
| | GST18i3 H-Fördelningsblock 1 in/3 ut | Vit | PC/ABS | 35/52/58,4 | INS76015 | 12 760 15 |
| | **H-fördelningsblock GST 18i5 T-1/3** | | | | | |
| P107322 | H-Fördelningsblock GST 18i5 H-1/3, med låsdon. 1 st 5-pol hankontakt in. 3 st 5-pol honkontakt ut. | | | | | |
| | GST18i5 H-Fördelningsblock 1 in/3 ut | Vit | PC/ABS | 39/52/58,4 | INS76007 | 12 760 05 |

# OL F50 snabbkopplingar och uttag

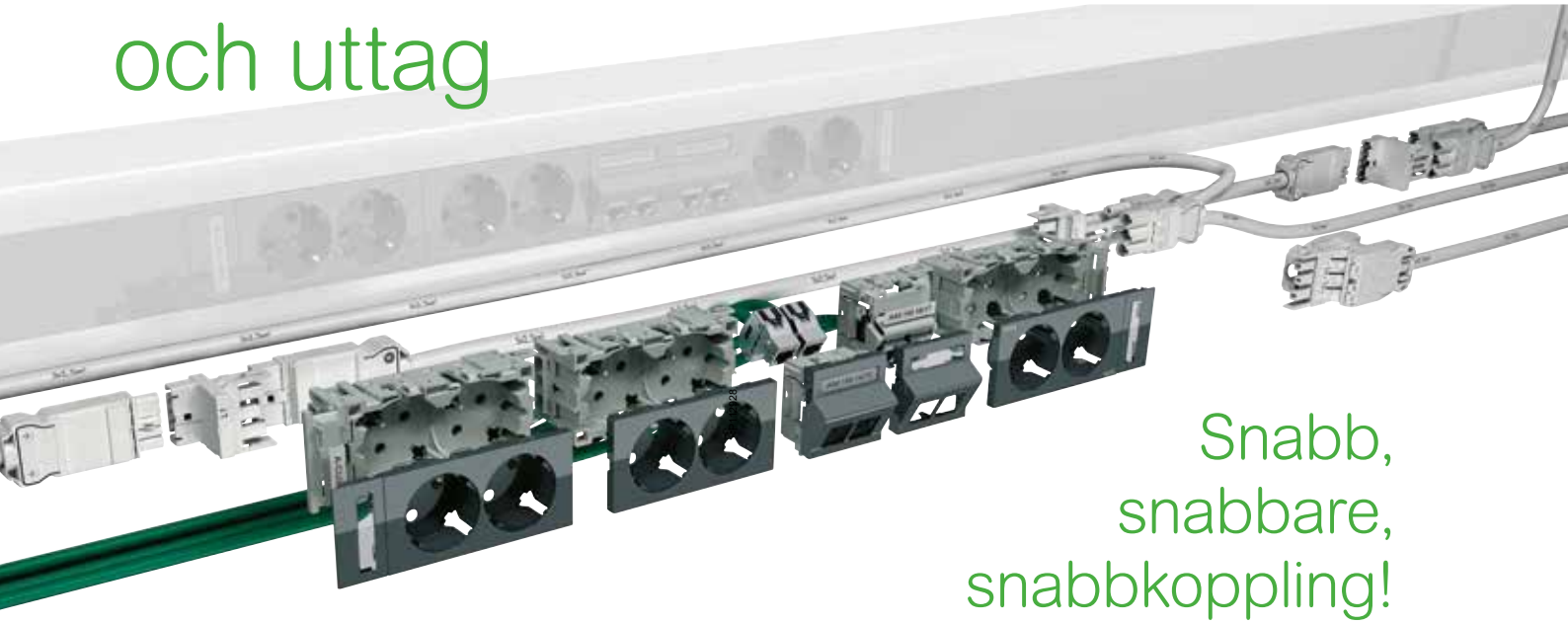

## Snabb, snabbare, snabbkoppling!

Den stora tidsvinsten uppstår när du väljer snabbkopplingar och klick-in-teknik istället för att skala kabel och skruva. Ett moment som vanligen tar 20 min tar då plötsligt bara 20 sekunder. Det är alltså installation 2.0 det handlar om!

OSI – snabbkoppling hela vägen
Tack vare OSI snabbkoppling är det lätt att koppla in önskat antal uttag.

Antracit eller vitt, båda i högglans
Uttagen är högblanka, vilket underlättar rengöring och dessutom ger ett elegant utseende.

Kontaktera nät på 30 sekunder
Med den verktygslösa ”krokodilen” kontakterar du datanätet på mindre än 30 sekunder!

Stort urval av uttag och apparater!
Det finns ett stort urval av uttag och apparater för OL.

Separata uttag för data
Med speciella uttag märkta DATA slipper datorn och dammsugaren anslutas till samma grupp. Smart!

## OSI – Open Schneider Interface

Att interfacet var snabbt räckte inte när vi konstruerade OL F50. För att kunna anslutas till de övriga av marknadens vanligaste system så byggde vi det helt öppet också.

OSI adaptern finns både med push in och skruvanslutning. Du hittar den på sidan 136 i katalogen. När du vill använda egen kabel. Tar mindre plats än elkrokodilen i kanalen.

Elkrokodilen räddar!
Detta 1-fas distributionsblock räddar installationen om snabbkopplingskabel inte passar. Med inbyggd IDC-anslutning.

Jordningsadapter
Enligt nya normer krävs jordning och potentialutjämning. Snabbt gjort, med två snabbklämmor för både stomme och front.

Distributionsblock
Marknadens minsta. Finns i olika utföranden för alla situationer. Otroligt tidsbesparande!

Andra system
OL innefattar också 1-fas distributionsblock till Wago och Ensto.

# Snabbkopplat hela vägen!

Snabb infrastruktur
Det finns en Canalis strömskena för varje behov. Många av dem passar perfekt för att skapa den infrastruktur som matar OL.

IDC-krokodil
Snabbkoppling bygger på färdigkontakterade kablar. Men ibland måste man improvisera med traditionell kabel. Då är IDC-krokodilen räddaren.

Snabbkoppling
Samma snabbkopplingar både i, till och mellan OL installationssystem. Kan det bli smidigare?

Klick-in
Vad ska man ha skruvmejseln till i framtiden? Med installation 2.0 gör vi allt för att du ska kunna lägga den på hyllan.

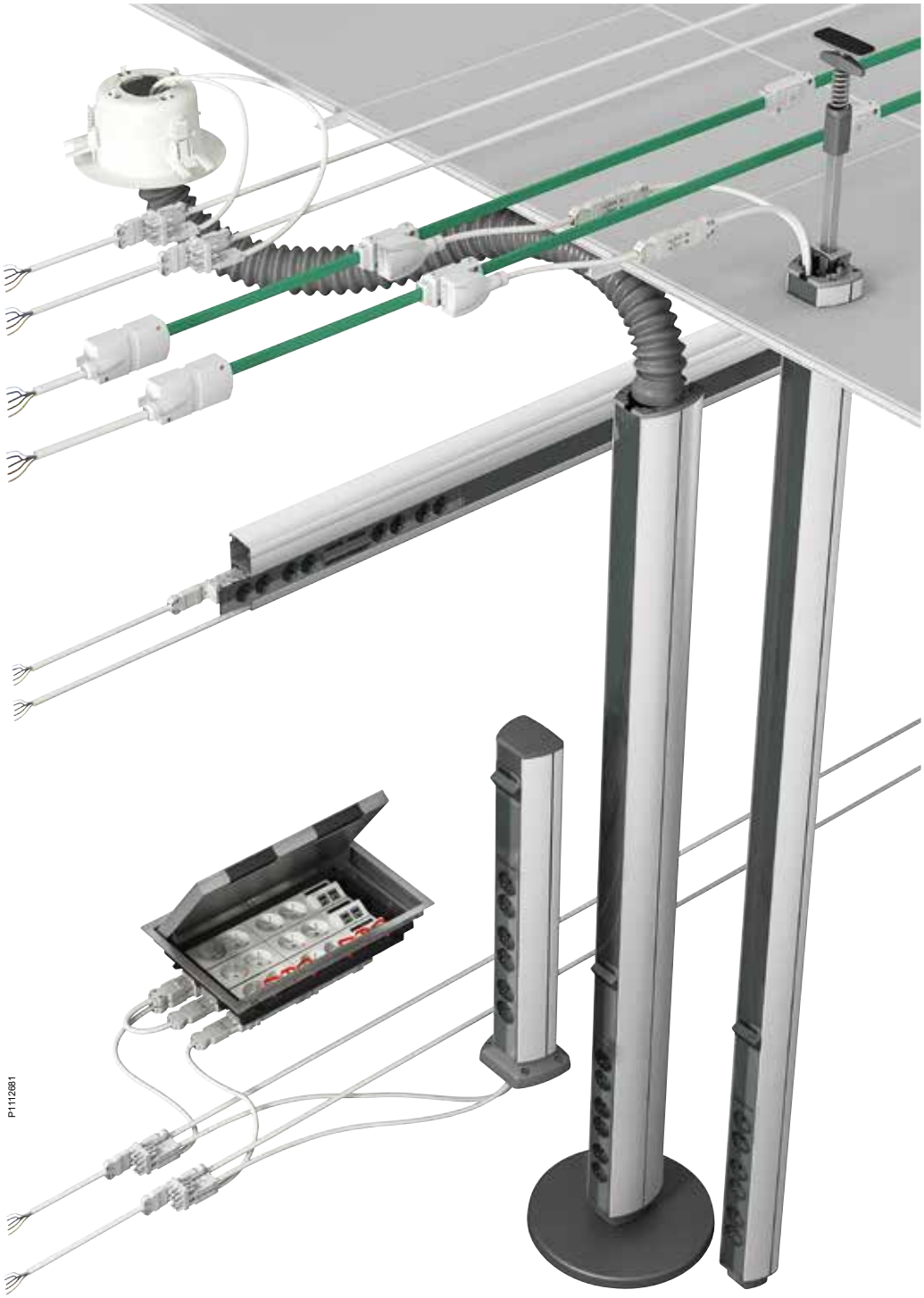


OLs grundbult
OLs grundbult är att allting konstruerats för att skapa ett homogent och snabbinstallerat system. Allt passar ihop och samtidigt har vi sett till att det inte går att göra fel i kopplandet. Dessutom passar anslutningarna ihop med andra produkter, som exempelvis Canalis kraftdistribution.

# Dedikerade uttagsenheter
## Sortiment

## Adaptrar

| | Typ | Färg | Mått A/B/C (mm) | Antal per förpackning | Artikelnummer | E-nummer |
|---|---|---|---|---|---|---|
| P111176 | **Adapter GST18/OSI, se även valguide sidan 134** | | | | | |
| | Adapter med gesis GST 18i3- och OSI-gränssnitt, 3-polig. Material: PA. | | | | | |
| | Hane, 3-polig | Vit | 16/37/55 | 10 | INS60010 | 12 761 00 |
| P111178 | **Adapter Wago/OSI** | | | | | |
| | Adapter med Wago Winsta- och OSI-gränssnitt, 3-polig. Material: PA. | | | | | |
| | Hane, 3-polig | Ljusgrå | 18/37/47 | 10 | INS60012 | 12 761 02 |
| P111180 | **Adapter Ensto/OSI** | | | | | |
| | Adapter med Ensto-Net- och OSI-gränssnitt, 3-polig. Material: PA. | | | | | |
| | Hane, 3-polig | Grå | 14/37/48 | 10 | INS60014 | 12 761 04 |

## Distributionsblock

| | | | | | | |
|---|---|---|---|---|---|---|
| P111177 | **Distributionsblock GST18/OSI, se även valguiden sidan 132** | | | | | |
| | Distributionsblock med gesis GST 18i3 hona/hane och OSI-gränssnitt, 3-polig. Med låsanordning Material: PA. | | | | | |
| | Hona/hane, 3-polig | Vit | 32/40/55 | 10 | INS60011 | 12 761 01 |
| P111179 | **Distributionsblock Wago/OSI** | | | | | |
| | Distributionsblock med Wago Winsta hona/hane och OSI-gränssnitt, 3-polig. Material: PA. | | | | | |
| | Hona/hane, 3-polig | Ljusgrå | 36/40/50 | 10 | INS60013 | 12 761 03 |
| P111181 | **Distributionsblock Ensto/OSI** | | | | | |
| | Distributionsblock med Ensto-Net hona/hane och OSI-gränssnitt, 3-polig. Material: PA. | | | | | |
| | Hona/hane, 3-polig | Grå | 30/40/48 | 10 | INS60015 | 12 761 05 |
| P111191 | **Distributionsblock IDC, se även valguiden sidan 131** | | | | | |
| | Distributionsblock inklusive två IDC-anslutningar, 3-poligt, med skärmanslutning och en OSI-hona, IDC (IDC = Insulation Displacement Connection). Material: PA. | | | | | |
| | IDC | Vit | 44/35/100 | 1 | INS60020 | 12 761 06 |
| P111191 | **Anslutningsplint OSI** | | | | | |
| | Anslutningsplint med både push-in och skruv,3-pol. Plinten avsedd för kablar 3G1,5 eller 3G2,5. Material: PA. | | | | | |
| | Anslutningsplint push-in | Vit | 16/40/82 | 1 | INS60050 | 12 761 52 |
| | Anslutningsplint skruv | Grå | 16/40/82 | 1 | INS60051 | 12 761 53 |
| P111288 | **Distributionsblock GST15/18, se även valguiden sidan 134** | | | | | |
| | Distributionsblock med en haningång GST 15i5/ 5-polig och en honutgång L1, L2 eller L3 GST 18i3 3-polig. Material: PA. | | | | | |
| | L1 | Vit | 35/32/44 | 10 | INS60030 | 12 761 07 |
| | L2 | Vit | 35/32/44 | 10 | INS60031 | 12 761 08 |
| | L3 | Vit | 35/32/44 | 10 | INS60032 | 12 761 09 |
| | Sats m. 1 vardera av L1, L2, L3 | Vit | 35/32/44 | 1 | INS60033 | 12 761 10 |
| P111269 | **Distributionsblock GST15/OSI, se även valguiden sidan 133** | | | | | |
| | Distributionsblock med en haningång GST 15i5/ 5-polig och en honutgång L1, L2 eller L3 OSI 3-polig. Material: PA. | | | | | |
| | L1 | Vit | 33/39/45 | 10 | INS60034 | 12 761 11 |
| | L2 | Vit | 33/39/45 | 10 | INS60035 | 12 761 12 |
| | L3 | Vit | 33/39/45 | 10 | INS60036 | 12 761 13 |
| | Sats m. 1 vardera av L1, L2, L3 | Vit | 33/39/45 | 10 | INS60037 | 12 761 14 |

## Kontakter

| | | | | | | |
|---|---|---|---|---|---|---|
| | **Kontakter, 5-poliga** | | | | | |
| | Kabelkontakt GST 15i5, 5-polig, med skruvanslutning och dragavlastning. För styva och fintrådiga kablar 0,5–2,5 mm², Ø 7,8–13,5 mm, 250/400 V, 16 A, omonterad. Isoleringslängd 8 mm, mantellängd 40 mm. Material: PA. | | | | | |
| P111182 | Hona | Vit | 15/32/78 | 10 | INS70000 | 12 761 16 |
| P111183 | Hane | Vit | 15/32/78 | 10 | INS70001 | 12 761 17 |

# Dedikerade uttagsenheter
Sortiment

## Kontakter

| Typ | Färg | Mått A/B/C (mm) | Antal per förpackning | Artikelnummer | E-nummer |
|---|---|---|---|---|---|
| **Kontakter, 3-poliga** | | | | | |
| Kabelkontakt GST 18i3, 3-polig S B1 ZR1 med skruvanslutning och dragavlastning. För styva och fintrådiga kablar 0,75–2,5 mm², Ø 6,5–10,5 mm, 250V, 16A, omonterad. Isoleringslängd 7 mm. Mantellängd 31 mm. Material: PA | | | | | |
| Hona | Vit | 13/28/70 | 10 | INS70010 | 12 761 18 |
| Hane | Vit | 13/28/70 | 10 | INS70011 | 12 761 19 |

P111185 P111184

## Uttag

| Typ | Färg | Mått A/B/C (mm) | Antal per förpackning | Artikelnummer | E-nummer |
|---|---|---|---|---|---|
| **Uttag, dubbla** | | | | | |
| Dubbla uttag med sidojordningssystem, etikettfönster och etikett. Skyddad. Hålmönster 45°. Snäpps fast i frontöppningen. Material: PC/ABS | | | | | |
| 2-vägsuttag, OSI | Vit<br>Grå | 50/40/120 | 1 | INS62000<br>INS62001 | 11 599 02<br>11 599 03 |
| 2-vägsuttag, märkt DATA, OSI | Vit<br>Grå | 50/40/120 | 1 | INS62002<br>INS62003 | 11 599 04<br>11 599 05 |

P110473 P110474

P110475 P110476

| Typ | Färg | Mått A/B/C (mm) | Antal per förpackning | Artikelnummer | E-nummer |
|---|---|---|---|---|---|
| **Uttagskit** | | | | | |
| Uttagskit inkl 2-vägsuttag och anslutningsplint med push-in, 3-pol. Plinten avsedd för kablar 3G1,5 eller 3G2,5. Material: PC/ABS | | | | | |
| 2-vägs uttagskit | Vit<br>Grå | 50/44/182 | 1 | INS62100<br>INS62101 | 11 599 12<br>11 599 11 |

P140133 P140134

## Strömbrytare

| Typ | Färg | Mått A/B/C (mm) | Antal per förpackning | Artikelnummer | E-nummer |
|---|---|---|---|---|---|
| **Anslutingssats strömbrytare** | | | | | |
| Anslutningsssats för strömbrytare som innehåller strömbrytare med knappar, adapter med kåpa, skyddshölje och etikettsfönster/etikett. Strömbrytar-/knappdelen kan vridas 90° för lämpligt användargränssnitt vid horisontell eller vertikal montering (se bilder till vänster). Snäpps fast i frontöppningen. 250V, 16A. | | | | | |
| 2-polig, 1 knapp | Vit<br>Grå | 100/40/50 | 1 | INS66100<br>INS66101 | 11 599 20<br>11 599 21 |
| 1-polig återfjädrande, 1 knapp | Vit<br>Grå | 100/40/50 | 1 | INS66102<br>INS66103 | 11 599 22<br>11 599 23 |
| kronbrytare | Vit<br>Grå | 100/40/50 | 1 | INS66104<br>INS66105 | 11 599 24<br>11 599 25 |
| jalusibrytare | Vit<br>Grå | 100/40/50 | 1 | INS66106<br>INS66107 | 11 599 26<br>11 599 27 |
| trappbrytare | Vit<br>Grå | 100/40/50 | 1 | INS66108<br>INS66109 | 11 599 28<br>11 599 29 |

P111170 P111565

P111168 P111169

P111166 P111167

P111170 P111171

P111172 P111173

P111166 P111167

## Elektronik & övrig el

| Typ | Färg | Mått A/B/C (mm) | Antal per förpackning | Artikelnummer | E-nummer |
|---|---|---|---|---|---|
| **Anslutningssats, dimmer** | | | | | |
| Anslutningssats för dimmer som innehåller dimmer, adapter med kåpa, skyddshölje och etikettfönster/etikett. Snäpps fast i frontöppningen. 250V, 16A. Material: PC/ABS | | | | | |
| Dimmer 40–400 W/VA RL roterande | Vit<br>Grå | 50/40/100 | 1 | INS66700<br>INS66701 | 11 599 30<br>11 599 31 |
| Dimmer 1–10V, roterande | Vit<br>Grå | 50/40/100 | 1 | INS66704<br>INS66705 | 11 599 32<br>11 599 33 |

P112318 P112319

| Typ | Färg | Mått A/B/C (mm) | Antal per förpackning | Artikelnummer | E-nummer |
|---|---|---|---|---|---|
| **Universalanslutningssats, dimmer** | | | | | |
| Universaldimmer anslutningssats inklusive tryckknapp dimmer, adapter med lock, skyddande hölje och etikettfönster med etikett. Dimmern kan vridas 90° för horisontell eller vertikal montering, fäst i frontöppningen på kanalen. Avsedd för 250V/16A. | | | | | |
| Universaldimmer 20-350W | Vit<br>Grå | 100/45/50 | 1 | INS66702<br>INS66703 | 11 599 43<br>11 599 44 |

P120862 P120864

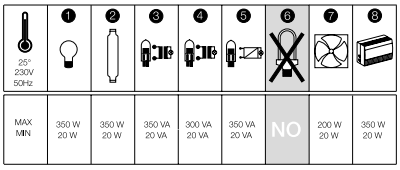


1. Glödlampor
2. 230 V halogenlampor
3. Halogenlampor med järnkärnetransformator
4. Halogenlampor med ringkärnetransformator
5. Halogenlampor med elektronisk transformator
6. Dimbara kompaktlysrör
7. Fläktar
8. Värmeelement

# Dedikerade uttagsenheter
Sortiment

## Elektronik och övrig el

| | Typ | Färg | Mått A/B/C (mm) | Antal per förpackning | Artikelnummer | E-nummer |
|---|---|---|---|---|---|---|
| | **Universal PIR** | | | | | |
| P120863 P120865 | PIR Anslutningssats (rörelse-detektor) inklusive PIR, adapter med lock, skyddshölje och etikett-fönster med etikett. Dimmern kan vridas 90° för horisontell eller vertikal montering, fäst i front-öppningen på kanalen. Avsedd för 250V/16A. Material: Halogenfri plast. | | | | | |
| | PIR 2300W | Vit<br>Grå | 50/57/100 | 1 | INS66706<br>INS66707 | 11 599 45<br>11 599 46 |
| | **DIN-hölje** | | | | | |
| P110478 P110479 | DIN-hölje för 2-moduler för montering i serviceenheter med F50-front. Passar för 1–2 DIN-moduler. Lock med gångjärn skyddar enheterna. Snäpps fast i frontöppningen. Material: PC/ABS. | | | | | |
| | DIN-hölje | Vit<br>Grå | 50/86/150 | 1 | INS68104<br>INS68105 | 11 599 36<br>11 599 37 |
| | **Antennuttag** | | | | | |
| P126311 | Slututtag OL 50 R/TV | | | | INS66760 | 60 701 62 |
| | **Kopplingsbox** | | | | | |
| P110480 P110481 | Kopplingsbox inklusive lock med etikettfönster. Snäpps fast i frontöppningen. Material: PC. | | | | | |
| | Kopplingsbox | Vit<br>Grå | 50/55/150 | 1 | INS68000<br>INS68001 | 11 599 34<br>11 599 35 |
| | **Etikettfönstersats** | | | | | |
| P110482 P110483 | Märkningssats med fönsterhållare, genomskinligt etikettfönster och etikett. Lämplig för uttag. Material: PC/ABS. | | | | | |
| | Etikettfönstersats | Vit<br>Grå | 50/20/25 | 10 | INS60001<br>INS60002 | 11 599 00<br>11 599 01 |
| | **Jordterminal** | | | | | |
| P111190 | Jordterminal med OSI-gränssnitt inklusive en 25 cm kabel med flatstiftskontakt för jordanslutning av kanalunderdel eller lock. Material: PA6. | | | | | |
| | Jordterminal | — | 20/40/20 | 10 | INS60040 | 12 761 15 |

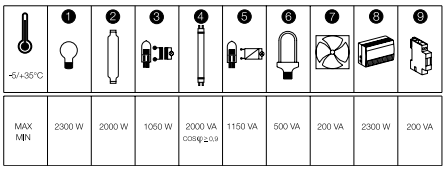


1. Glödlampor
2. 230 V halogenlampor
3. Halogenlampor med järnkärnetransformator
4. Halogenlampor med ringkärnetransformator
5. Halogenlampor med elektronisk transformator
6. Dimbara kompaktlysrör
7. Fläktar
8. Värmeelement
9. Kontaktorer

## VDI-grundsatser/tillbehör

| | Typ | Färg | Mått A/B/C (mm) | Antal per förpackning | Artikelnummer | E-nummer |
|---|---|---|---|---|---|---|
| | **Blindbricka** | | | | | |
| P110598 P110599 | Blindbricka används för att möjliggöra framtida utökning av VDI-uttag. Snäppfästes i frontöppningen. Material: PC/ABS | | | | | |
| | Blindbricka | Vit<br>Grå | 50/20/50 | 1 | INS64000<br>INS64001 | 51 140 00<br>51 140 01 |
| | **Baskit** | | | | | |
| | Baskit innehåller monteringsram, snäppfäst lock i vinklad eller slät design, etikettfönster och etikett. Snäppfästes i frontöppning-en. Avsedd för olika VDI-anslutningar, se nedan. Material: PC/ABS | | | | | |
| P110584 P110585 | 2xActassi/LexCom, med dammskydd | Vit<br>Grå | 50/30/50 | 1 | INS64100<br>INS64101 | 51 140 10<br>51 140 11 |
| P110590 P110591 | 2xActassi/LexCom, vinklad | Vit<br>Grå | 50/40/50 | 1 | INS64102<br>INS64103 | 51 140 12<br>51 140 13 |
| P110586 P110587 | 1 x AMP 110 Keystone, Krone, CET, med dammskydd | Vit<br>Grå | 50/30/50 | 1 | INS64110<br>INS64111 | 51 140 14<br>51 140 15 |
| P111193 P111194 | 2 x AMP 110 Keystone, vinklad | Vit<br>Grå | 50/40/50 | 1 | INS64112<br>INS64113 | 51 140 16<br>51 140 17 |
| P110584 P110585 | 2 x AMP 110 Keystone, med dammskydd | Vit<br>Grå | 50/30/50 | 1 | INS64114<br>INS64115 | 51 140 18<br>51 140 19 |
| P110586 P110587 | 1 x R&M FreeNet, med dammskydd | Vit<br>Grå | 50/30/50 | 1 | INS64120<br>INS64121 | 51 140 20<br>51 140 21 |
| P110596 P110597 | 2 x Lucent M- och G-typ, med dammskydd | Vit<br>Grå | 50/30/50 | 1 | INS64122<br>INS64123 | 51 140 22<br>51 140 23 |

# Dedikerade uttagsenheter
## Sortiment

### VDI-grundsatser/tillbehör

| | Typ | Färg | Mått A/B/C (mm) | Antal per förpackning | Artikelnummer | E-nummer |
|---|---|---|---|---|---|---|
| | **Baskit** | | | | | |
| P110584 P110585 | 2 x Panduit Mini-COM, med dammskydd | Vit<br>Grå | 50/30/50 | 1 | INS64126<br>INS64127 | 51 140 24<br>51 140 25 |
| P110584 P110585 | 2 x Alcatel/Nexan LANmark ELKO Kat 6A, med dammskydd | Vit<br>Grå | 50/30/50 | 1 | INS64128<br>INS64129 | 51 140 26<br>51 140 27 |
| P110604 P110605 | 1 x D-sub 9/VGA | Vit<br>Grå | 50/30/50 | 1 | INS64700<br>INS64701 | 51 140 28<br>51 140 29 |
| P110590 P110591 | 2xELKO | Vit<br>Grå | 50/30/50 | 1 | INS64140<br>INS64141 | 51 140 32<br>51 140 33 |
| | **Dammskydd/lock** | | | | | |
| P110600 P110601 | Dammskydd/lock avsedda att dammskydda RJ45-kontakter när ingenting är anslutet. Material: PC/ABS. | | | | | |
| | Dammskydd/lock | Vit<br>Grå | 12/1/12 | 10 | INS64050<br>INS64051 | 51 140 05<br>51 140 06 |
| | **Blindpropp** | | | | | |
| | Blindpropp passande OL F50 Baskit 2xActassi/LexCom vinklad. | | | | | |
| | Blindpropp montagebox RJ45 | Vit | - | 10 | WDE002041 | 51 035 50 |
| | Blindpropp montagebox RJ45 | Grå | - | 10 | WDE002042 | 51 035 51 |
| | **Baskit** | | | | | |
| P126238 p126239 | Baskit inklusive monteringsram, fäst i frontöppningen på kanal, vinklad design, två märkfönster med etiketter. Avsedd för CYB monteringsbricka. | | | | | |
| | Baskit | Vit<br>Grå | 50/46/100 | 1 | INS64150<br>INS64151 | 51 140 30<br>51 140 31 |
| | **Baskit, multimediamoduler** | | | | | |
| | Baskit inklusive monteringsram, AMP Keystone design, för multimediakablar, snäppfästes i frontöppningen på kanal. Material: PC/ABS. | | | | | |
| P150276 P150277 | Multimediamodul | Vit | 50/30/50 | 1 | INS64200 | 11 591 30 |
| | | Grå | 50/30/50 | 1 | INS64201 | 11 591 33 |
| | **Multimediamoduler, förinstallerade** | | | | | |
| | Baskit inklusive monteringsram med lock i slät design, etikettfönster och etikett. Snäppfästes i frontöppningen. förinstallerade med olika multimedia kontaktdon. Material: PC/ABS | | | | | |
| P150281 P150280 | HDMI kit | Vit | 50/30/50 | 1 | INS64210 | 11 591 34 |
| | | Grå | 50/30/50 | 1 | INS64211 | 11 591 37 |
| P150279 P150278 | Audio jack 3,5 mm kabel | Vit | 50/30/50 | 1 | INS64212 | 11 591 38 |
| | | Grå | 50/30/50 | 1 | INS64213 | 11 591 41 |
| P150283 P150282 | USB 3.0 kit | Vit | 50/30/50 | 1 | INS64214 | 11 591 42 |
| | | Grå | 50/30/50 | 1 | INS64215 | 11 591 45 |
| P150274 P150275 | USB laddare 2x1 Amp | Vit | 50/45/100 | 1 | INS64216 | 11 591 46 |
| | | Grå | 50/45/100 | 1 | INS64217 | 11 591 47 |
| | **Kablar för multimediamoduler** | | | | | |
| | Multimediakablar med förmonterade kontaktdon för USB 3,0, HDMI och 3,5 mm stereo. Keystone i ena änden och hona i den andra. Används för montage med OL F50 kanalsystem. Uttagen monteras med monteringsbricka CYB-DP 2xRJ45 med Keystone hålbild, E 51 139 68, i CYB-BK1, E 51 139 50, eller CYB-BK2, E 51 139 51. | | | | | |
| P150284 | HDMI kabel Keystone/hona | - | 5/10/200 | 1 | INS64220 | 51 508 31 |
| P150273 | Audio uttag 3,5 mm kabel Keystone/hona | - | 5/10/200 | 1 | INS64221 | 51 508 32 |
| P150272 | USB 3,0 kabel Keystone/hona | - | 5/10/200 | 1 | INS64222 | 51 508 33 |

# Dedikerade uttagsenheter
Sortiment

## Kablar 3-fas

| Typ | Färg | Mått A/B/C (mm) | Antal per förpackning | Artikelnummer | E-nummer |
|---|---|---|---|---|---|
| **Kopplingskablar GST 15i5, HF, 5G1,5 mm²** | | | | | |
| Kopplingskabel 3-fas GST 15i5 H05Z1A7Z1-F5G1,5, 5-polig 5G1,5 mm². Halogenfri kabel Ø 12,3 mm, 250/400 V, 16 A, hona/hane. Material: PE/PP (FR), PA. | | | | | |
| 0,5 m | Vit | 15/33/500 | 50 | INS71000 | 12 761 38 |
| 1 m | Vit | 15/33/1000 | 30 | INS71001 | 12 761 39 |
| 2 m | Vit | 15/33/2000 | 20 | INS71002 | 12 761 40 |
| 3 m | Vit | 15/33/3000 | 15 | INS71003 | 12 761 41 |
| 4 m | Vit | 15/33/4000 | 10 | INS71004 | 12 761 42 |
| 5 m | Vit | 15/33/5000 | 10 | INS71005 | 12 761 43 |
| 8 m | Vit | 15/33/8000 | 5 | INS71008 | 12 761 44 |
| **Kopplingskablar GST 15i5, HF, 5G2,5 mm²** | | | | | |
| Kopplingskabel 3-fas GST 15i5 H05Z1A7Z1-F5G2.5, 5-polig 5G2,5 mm². Halogenfri kabel Ø 12,3 mm, 250/400 V, 16 A, hona/hane. Material: PE/PP (FR), PA. | | | | | |
| 0,5 m | Vit | 15/33/500 | 50 | INS74000 | 12 761 45 |
| 1 m | Vit | 15/33/1000 | 30 | INS74001 | 12 761 46 |
| 2 m | Vit | 15/33/2000 | 15 | INS74002 | 12 761 20 |
| 3 m | Vit | 15/33/3000 | 10 | INS74003 | 12 761 21 |
| 4 m | Vit | 15/33/4000 | 8 | INS74004 | 12 761 22 |
| 5 m | Vit | 15/33/5000 | 5 | INS74005 | 12 761 23 |
| 8 m | Vit | 15/33/8000 | 4 | INS74008 | 12 761 24 |
| **Kopplingskablar GST 15i5, skärmade, HF, 5G2,5 mm²** | | | | | |
| Kopplingskabel 3-fas GST 15i5 H05Z1A7Z1-F5G2.5, 5-polig 5G2,5 mm². Halogenfri kabel, skärmad, Ø 12,5 mm, 250/400 V, 16 A, hona/hane. Material: PE/PP (FR), PA. | | | | | |
| 0,5 m | Vit | 15/33/500 | 50 | INS74300 | 12 761 47 |
| 1 m | Vit | 15/33/1000 | 30 | INS74301 | 12 761 48 |
| 2 m | Vit | 15/33/2000 | 10 | INS74302 | 12 761 29 |
| 3 m | Vit | 15/33/3000 | 10 | INS74303 | 12 761 30 |
| 4 m | Vit | 15/33/4000 | 8 | INS74304 | 12 761 31 |
| 5 m | Vit | 15/33/5000 | 5 | INS74305 | 12 761 32 |
| 8 m | Vit | 15/33/8000 | 4 | INS74308 | 12 761 33 |
| **Matarkablar GST 15i5, HF, 5G2,5 mm²** | | | | | |
| Matarkabel 3-fas GST15i5 S05Z1A7Z1-F5G2.5, 5-polig 5G2,5 mm². Halogenfri kabel, Ø 12,3 mm, 250 V, 16 A, hona/fri ände med svetsade ledarändar. Material: PE/PP (FR), PA. | | | | | |
| 1 m | Vit | 15/33/1000 | 30 | INS74201 | 12 761 25 |
| 5 m | Vit | 15/33/5000 | 5 | INS74205 | 12 761 26 |
| 8 m | Vit | 15/33/8000 | 5 | INS74208 | 12 761 27 |
| 10 m | Vit | 15/33/10000 | 3 | INS74210 | 12 761 28 |

P110667 P110667 P110667 P111174

## Kablar 1-fas

| | | | | | |
|---|---|---|---|---|---|
| **Matarkablar GST 15i5, skärmade, HF, 5G2,5 mm²** | | | | | |
| Matarkabel 3-fas GST 15i5 S05Z1A7Z1-F5G2.5, 5-polig 5G2,5 mm². Halogenfri kabel, skärmad, Ø 12,5 mm, 250 V, 16 A, hona/fri ände med svetsade ledarändar. Material: PE/PP (FR), PA. | | | | | |
| 1 m | Vit | 15/33/1000 | 20 | INS74501 | 12 761 34 |
| 5 m | Vit | 15/33/5000 | 5 | INS74505 | 12 761 35 |
| 8 m | Vit | 15/33/8000 | 4 | INS74508 | 12 761 36 |
| 10 m | Vit | 15/33/10000 | 3 | INS74510 | 12 761 37 |
| **Kopplingskablar GST 18i3, PVC, 3G2,5 mm²** | | | | | |
| Kopplingskabel 1-fas GST 18i3 H05VV-F3G 2.5, 3-polig, 3G2,5 mm². PVC-kabel Ø10,2 mm, 250V, 16A, hona/hane. Material: PVC, PA. | | | | | |
| Kopplingskabel, 1 m | Vit | 12,6/28/1000 | 50 | INS76025 | 12 760 30 |
| Kopplingskabel, 2 m | Vit | 12,6/28/2000 | 25 | INS76026 | 12 760 31 |
| Kopplingskabel, 3 m | Vit | 12,6/28/3000 | 20 | INS76027 | 12 760 32 |
| Kopplingskabel, 4 m | Vit | 12,6/28/4000 | 15 | INS76028 | 12 760 33 |
| Kopplingskabel, 5 m | Vit | 12,6/28/5000 | 10 | INS76029 | 12 760 34 |
| Kopplingskabel, 8 m | Vit | 12,6/28/8000 | 5 | INS76032 | 12 760 35 |
| **Kopplingskabel GST 18i3, 3G1,5 mm² HF** | | | | | |
| Förlängningskabel 1-fas GST18i3, 3-polig, 3G1,5 mm². Halogenfri kabel Ø8,3 mm, 250V, 16A, hona/hane. Material: PC/ABS | | | | | |
| Kopplingskabel 0,3 m | Vit | 13/28/300 | | INS76050 | 12 760 77 |
| Kopplingskabel 1 m | Vit | 13/28/1000 | | INS76051 | 12 760 78 |
| Kopplingskabel 2 m | Vit | 13/28/2000 | | INS76052 | 12 760 79 |
| Kopplingskabel 3 m | Vit | 13/28/3000 | | INS76053 | 12 760 80 |
| Kopplingskabel 4 m | Vit | 13/28/4000 | | INS76054 | 12 760 81 |
| Kopplingskabel 5 m | Vit | 13/28/5000 | | INS76055 | 12 760 82 |

P111174 P107313 P107313

# Dedikerade uttagsenheter
## Sortiment

## Kablar 1-fas

| Typ | Färg | Mått A/B/C (mm) | Antal per förpackning | Artikelnummer | E-nummer |
|---|---|---|---|---|---|
| **Kopplingskabel GST 18i3, 3G2,5 mm² HF** | | | | | |
| Förlängningskabel 1-fas GST18i3, 3-polig, 3G2,5 mm². Halogenfri kabel Ø10,2 mm, 250V, 16A, hona/hane. Material: PC/ABS | | | | | |
| Kopplingskabel 0,3 m | Vit | 13/28/300 | | INS76060 | 12 760 83 |
| Kopplingskabel 1 m | Vit | 13/28/1000 | | INS76061 | 12 760 84 |
| Kopplingskabel 2 m | Vit | 13/28/2000 | | INS76062 | 12 760 85 |
| Kopplingskabel 3 m | Vit | 13/28/3000 | | INS76063 | 12 760 86 |
| Kopplingskabel 4 m | Vit | 13/28/4000 | | INS76064 | 12 760 87 |
| Kopplingskabel 5 m | Vit | 13/28/5000 | | INS76065 | 12 760 88 |
| **Förlängningskablar GST 18i3, skärmade, HF, 3G2,5 mm²** | | | | | |
| Förlängningskabel, skärmad, 1-fas GST 18i3 S05Z1A7Z1-F3G2.5, 3-polig 3G2,5 mm². Halogenfri kabel Ø 10,2 mm, 250V, 16A, hona/hane. Material: PE/PP (FR), PA. | | | | | |
| Kopplingskabel, skärmad, 1 m | Vit | 12,6/28/1000 | 40 | INS76301 | 12 760 41 |
| Kopplingskabel, skärmad, 2 m | Vit | 12,6/28/2000 | 25 | INS76302 | 12 760 42 |
| Kopplingskabel, skärmad, 3 m | Vit | 12,66/28/3000 | 20 | INS76303 | 12 760 43 |
| Kopplingskabel, skärmad, 4 m | Vit | 12,6/28/4000 | 15 | INS76304 | 12 760 44 |
| Kopplingskabel, skärmad, 5 m | Vit | 12,6/28/5000 | 10 | INS76305 | 12 760 45 |
| Kopplingskabel, skärmad, 8 m | Vit | 12,6/28/8000 | 5 | INS76308 | 12 760 46 |
| **Matarkablar GST 18i3, PVC, 3G2,5 mm²** | | | | | |
| Matarkabel 1-fas GST 18i3 H05VV-F3G2.5, 3-polig 3G2,5 mm². PVC cable Ø 10,2 mm, 250V, 16A, hona/fri ände med svetsade ledarändar. Material: PVC, PA. | | | | | |
| Matarkabel, 1 m | Vit | 12,6/28/1000 | 30 | INS76225 | 12 760 37 |
| Matarkabel, 5 m | Vit | 12,6/28/5000 | 8 | INS76229 | 12 760 38 |
| Matarkabel, 8 m | Vit | 12,6/28/8000 | 5 | INS76232 | 12 760 39 |
| Matarkabel, 10 m | Vit | 12,6/28/10000 | 5 | INS76234 | 12 760 40 |
| **Matarkablar GST 18i3, skärmade, HF, 3G2,5 mm²** | | | | | |
| Matarkabel, skärmad, 1-fas GST 18i3 S05Z1A7Z1-F3G2,5, 3-polig 3G2,5 mm². Halogenfri kabel Ø 10,2 mm, 250V, 16A, hona/fri ände med svetsade ledarändar. Material: PE/PP (FR), PA. | | | | | |
| Matarkabel, skärmad, 1 m | Vit | 12,6/28/1000 | 40 | INS76501 | 12 760 48 |
| Matarkabel, skärmad, 5 m | Vit | 12,6/28/5000 | 10 | INS76505 | 12 760 49 |
| Matarkabel, skärmad, 8 m | Vit | 12,6/28/8000 | 5 | INS76508 | 12 760 50 |
| Matarkabel, skärmad, 10 m | Vit | 12,6/28/10000 | 5 | INS76510 | 12 760 51 |
| **Inkopplingskablar GST 18i3, PVC, 3G2,5 mm²** | | | | | |
| Inkopplingskabel 1-fas GST 18i3 H05VV-F3G2,5, 3-polig 3G2,5 mm². PVC-kabel Ø 10,2 mm, 250V, 16A, hane/fri ände med svetsade ledarändar. Material: PVC, PA. | | | | | |
| Inkopplingskabel GST 18i3 | Vit | 12,6/28/2000 | 25 | INS76126 | 12 760 36 |
| **Inkopplingskablar GST 18i3, HF, 3G1,5 mm²** | | | | | |
| Inkopplingskabel 1-fas GST 18i3, 3-polig, 3G1,5 mm². Halogenfri kabel vit Ø8,3, 250V, 16A, hane/fri ände med ultraljudssvetsade ledarändar. | | | | | |
| Inkopplingskabel GST 18i3 | Vit | 13/28/2000 | | INS76142 | 12 760 89 |
| **Inkopplingskablar GST 18i3, skärmade, HF, 3G2,5 mm²** | | | | | |
| Inkopplingskabel, skärmad, 1-fas GST 18i3 S05Z1A7Z1-F3G2,5, 3-pole 3G2,5 mm². Halogenfri kabel Ø 10,2 mm, 250V, 16A, hane/fri ände med svetsade ledarändar. Material: PE/PP (FR), PA. | | | | | |
| Inkopplingskabel GST 18i3, skärmad | Vit | 12,6/28/2000 | 25 | INS76402 | 12 760 47 |
| **Valfria kablar GST 18** | | | | | |
| Gesis GST18 kabel och tillbehör enligt kundspecifikation. Alla typer av kablar finns tillgängliga för kundanpassning. Kräver en detaljerad specifikation. | | | | | |
| Kabel GST 18 | Valfri | Valfri | Valfri | — | — |

P107313

P107313

P107314

P107314

P107318

P107318

P107318

P107313

# Dedikerade uttagsenheter
## Teknisk beskrivning

**Standarder**

SS 428 08 90, IEC 61535, VDE 0606, DIN VDE 0625.

**Teknik- och materialdata**

| | | |
|---|---|---|
| Kablar med isolering | Material: | Kopparledare och aluminiumbindande skyddsledare. Ledare PE/PP, FR. |
| Kontakter och distributionsblock | Material: | PA, ytpläterad mässing och galvaniserat kromstål. |
| Strömbytare, uttag, grundsatser, mm. | Material: | PC/ABS |
| | Densitet: | 1,14 g/cm$^3$ |
| | Vattenabsorbering: | 0,6% |
| | Volymresistivititet: | >10$^{13}$ Ω cm |
| | Dielektrisk hållfasthet: | 19 kV/mm |
| | Färger: | • Vit RAL 9010<br>• Grå RAL 7043 |
| Elektriska data | 250/400 VAC, 16A. | |
| Temperaturområde | Driftstemperatur från -5°C till +40°C. | |
| Lämplig utomhus | Ej lämplig. | |
| IP-klass | IP 20. | |

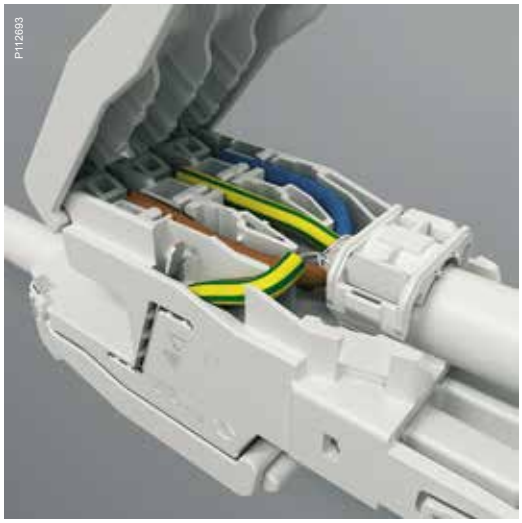


**Kabeldefinitioner**

1. Förlängningskabel: Kabel med han- och honkontakt
2. Matningskabel: Kabel med fri ände och honkontakt

# Matarkanal, typ FED

Robust aluminiumkanal för snabb och enkel dold förläggning av kablar. Passar i de flesta miljöer. Kanalerna är indelade i fack med fasta mellanväggar för god separation av kablar. Lock och kanal-underdelar är försedda med jordspår. Spåren används också för fastsättning av buntbandsfäste.

## Fördelar

- Stort tillbehörsprogram
- Robust snygg design
- Kan lackeras i valfria färger enligt NCS-skalan
- Passar i alla miljöer
- Kan monteras fristående*
- Klarar fristående montering även om det är långt mellan fästpunkterna*.

**Material**
Aluminium.

**Färg**
Naturanodiserad, vit RAL 9016. Kan också lackeras i valfri färg enligt NCS-skalan.

**Leveranslängder**
2500 mm.

**Tillbehör**
Hörndelar, kabelklämmor, buntbandsfäste, ändstycken, kragar och ramar.

* Gäller ej FED-W1

# Matar- & Minikanaler

## Matarkanaler

## FED Matarkanaler W1 och F1

| Beskrivning | Färg | Material | Dimensioner A/B/C mm | Art.nr | E-nr |
|---|---|---|---|---|---|
| **Matarkanal FED-W1 med lock, tre fack** | | | | | |
| Matarkanal med lock och hålstansad underdel. Kanalen är indelad i tre fasta fack, förberedd för jord. Längd 2500 mm, djup 18 mm, bredd 86 mm. Kompletteras med kabelhållare TTM-KL42 och takram FED-CF1. Kan kombineras med väggstav POL-W1. | | | | | |
| FED-W1 Matarkanal | Anod | Al | 18/86/2500 | 5435200 | 11 601 80 |
| FED-W1 Matarkanal | Vit | Al | 18/86/2500 | 5435201 | 11 601 81 |
| **Takram FED-CF1 för FED-W1** | | | | | |
| Täcker genomföringshål då matarprofil FED-W1 förs genom undertak. Försedd med dubbelhäftande tejp. | | | | | |
| FED-CF1 Takram | Vit | Polystyren | 100/34/2500 | 5440820 | 11 601 86 |
| **Matarkanal FED-F1 med lock, tre fack** | | | | | |
| Matarkanal för förläggning på golv. Kanalen är indelad i tre fack med två fasta mellanväggar. Längd 2500 mm, bredd 91 mm, höjd 18 mm. Anpassad för golvfäste med kabelutlopp till serviceposterna POS-F10 och POS-F20. | | | | | |
| FED-F1 Matarkanal | Anod | Al | 18/91/2500 | 5435210 | 11 687 91 |

P62568

P62569



P62566

## FED Matarkanalsystem

Tillverkad i aluminium. Kan lackeras i valfri färg. Har jordspår och fasta mellanväggar för god kabelseparation.

| | | | | | |
|---|---|---|---|---|---|
| **Matarkanal FED-K med lock, två fack** | | | | | |
| Kanalerna är indelade i två fack med fast mellanvägg. Lock och kanaldel är försedda med jordspår som även kan användas som fäste för buntband. | | | | | |
| FED-K5630 Matarkanal m lock | Anod | Al | 56/30/2500 | 5435100 | 11 601 20 |
| FED-K5630 Matarkanal m lock | Vit | Al | 56/30/2500 | 5435108 | 11 601 21 |
| FED-K7640 Matarkanal m lock | Anod | Al | 76/40/2500 | 5435110 | 11 601 22 |
| FED-K7640 Matarkanal m lock | Vit | Al | 76/40/2500 | 5435118 | 11 601 23 |
| **Matarkanal FED-K med lock, tre fack** | | | | | |
| Kanalerna är indelade i tre fack med fasta mellanväggar. Lock och kanaldel är försedda med jordspår som även kan användas som fäste för buntband. | | | | | |
| FED-K10134 Matarkanal m lock | Anod | Al | 100/34/2500 | 5435120 | 11 601 24 |
| FED-K10134 Matarkanal m lock | Vit | Al | 100/34/2500 | 5435128 | 11 601 25 |
| **Matarkanal FED-K med lock, fyra fack** | | | | | |
| Kanalerna är indelade i fyra fack med fasta mellanväggar. Lock och kanaldel är försedda med jordspår som även kan användas som fäste för buntband. | | | | | |
| FED-K12334 Matarkanal m lock | Anod | Al | 123/34/2500 | 5435130 | 11 601 26 |
| FED-K12334 Matarkanal m lock | Vit | Al | 123/34/2500 | 5435138 | 11 601 27 |
| FED-K16155 Matarkanal m lock | Anod | Al | 161/55/2500 | 5435140 | 11 601 28 |
| FED-K16155 Matarkanal m lock | Vit | Al | 161/55/2500 | 5435148 | 11 601 29 |

L35870

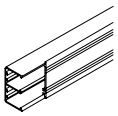

L35880

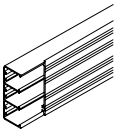

L35890

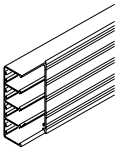

# Matar- & Minikanaler

## Matarkanaler

### FED Matarkanalsystem

L35900

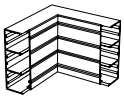

| Beskrivning | Färg | Material | Dimensioner A/B/C mm | Art.nr | E-nr |
|---|---|---|---|---|---|
| **Innerhörn FED-IH** | | | | | |
| Innerhörn för 90° avvinkling av matarkanal FED. | | | | | |
| FED-IH5630 Innerhörn | Anod | Al | 56/30/220 | 5440100 | 11 601 30 |
| FED-IH5630 Innerhörn | Vit | Al | 56/30/220 | 5440108 | 11 601 31 |
| FED-IH7640 Innerhörn | Anod | Al | 76/40/220 | 5440110 | 11 601 32 |
| FED-IH7640 Innerhörn | Vit | Al | 76/40/220 | 5440118 | 11 601 33 |
| FED-IH10134 Innerhörn | Anod | Al | 100/34/220 | 5440120 | 11 601 34 |
| FED-IH10134 Innerhörn | Vit | Al | 100/34/220 | 5440128 | 11 601 35 |
| FED-IH12334 Innerhörn | Anod | Al | 123/34/220 | 5440130 | 11 601 36 |
| FED-IH12334 Innerhörn | Vit | Al | 123/34/220 | 5440138 | 11 601 37 |
| FED-IH16155 Innerhörn | Anod | Al | 161/55/220 | 5440140 | 11 601 38 |
| FED-IH16155 Innerhörn | Vit | Al | 161/55/220 | 5440148 | 11 601 39 |

L35920

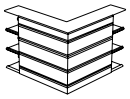

| | | | | | |
|---|---|---|---|---|---|
| **Ytterhörn FED-YH** | | | | | |
| Ytterhörn för 90° avvinkling av matarkanal FED. | | | | | |
| FED-YH5630 Ytterhörn | Anod | Al | 56/30/220 | 5440200 | 11 601 40 |
| FED-YH5630 Ytterhörn | Vit | Al | 56/30/220 | 5440208 | 11 601 41 |
| FED-YH7640 Ytterhörn | Anod | Al | 76/40/220 | 5440210 | 11 601 42 |
| FED-YH7640 Ytterhörn | Vit | Al | 76/40/220 | 5440218 | 11 601 43 |
| FED-YH10134 Ytterhörn | Anod | Al | 100/34/220 | 5440220 | 11 601 44 |
| FED-YH10134 Ytterhörn | Vit | Al | 100/34/220 | 5440228 | 11 601 45 |
| FED-YH12334 Ytterhörn | Anod | Al | 123/34/220 | 5440230 | 11 601 46 |
| FED-YH12334 Ytterhörn | Vit | Al | 123/34/220 | 5440238 | 11 601 47 |
| FED-YH16155 Ytterhörn | Anod | Al | 161/55/220 | 5440240 | 11 601 48 |
| FED-YH16155 Ytterhörn | Vit | Al | 161/55/220 | 5440248 | 11 601 49 |

L35940

| | | | | | |
|---|---|---|---|---|---|
| **L-stycke FED-LS** | | | | | |
| L-stycke för 90° avvinkling, upp eller ned, av matarkanal FED. | | | | | |
| FED-LS5630 L-stycke | Anod | Al | 56/30/220 | 5440300 | 11 601 50 |
| FED-LS5630 L-stycke | Vit | Al | 56/30/220 | 5440308 | 11 601 51 |
| FED-LS7640 L-stycke | Anod | Al | 76/40/220 | 5440310 | 11 601 52 |
| FED-LS7640 L-stycke | Vit | Al | 76/40/220 | 5440318 | 11 601 53 |
| FED-LS10134 L-stycke | Anod | Al | 100/34/220 | 5440320 | 11 601 54 |
| FED-LS10134 L-stycke | Vit | Al | 100/34/220 | 5440328 | 11 601 55 |
| FED-LS12334 L-stycke | Anod | Al | 123/34/220 | 5440330 | 11 601 56 |
| FED-LS12334 L-stycke | Vit | Al | 123/34/220 | 5440338 | 11 601 57 |
| FED-LS16155 L-stycke | Anod | Al | 161/55/220 | 5440340 | 11 601 58 |
| FED-LS16155 L-stycke | Vit | Al | 161/55/220 | 5440348 | 11 601 59 |

# Matar- & Minikanaler

## Matarkanaler

### FED Matarkanalsystem

| Beskrivning | Färg | Material | Dimensioner A/B/C mm | Art.nr | E-nr |
|---|---|---|---|---|---|
| **Ändstycke FED-ES** | | | | | |
| Ändstycke för ändavslutning av matarkanal FED. | | | | | |
| FED-ES5630 Ändstycke | Anod | Al | 56/30/51 | 5440400 | 11 601 70 |
| FED-ES5630 Ändstycke | Vit | Al | 56/30/51 | 5440408 | 11 601 71 |
| FED-ES7640 Ändstycke | Anod | Al | 76/40/51 | 5440410 | 11 601 72 |
| FED-ES7640 Ändstycke | Vit | Al | 76/40/51 | 5440418 | 11 601 73 |
| FED-ES10134 Ändstycke | Anod | Al | 101/34/51 | 5440420 | 11 601 74 |
| FED-ES10134 Ändstycke | Vit | Al | 101/34/51 | 5440428 | 11 601 75 |
| FED-ES12334 Ändstycke | Anod | Al | 123/34/51 | 5440430 | 11 601 76 |
| FED-ES12334 Ändstycke | Vit | Al | 123/34/51 | 5440438 | 11 601 77 |
| FED-ES16155 Ändstycke | Anod | Al | 161/55/23 | 5440440 | 11 601 78 |
| FED-ES16155 Ändstycke | Vit | Al | 161/55/23 | 5440448 | 11 601 79 |
| **Skarvstycke FED-SSJ** | | | | | |
| För skarvning av FED-kanaler. Två skruvar låser skarvstycket och skapar jordförbindelse. Vid exempelvis ojämna väggar kan skarvstycken ge ett snyggare montage. | | | | | |
| FED-SSJ Skarvstycke formprofil | Obeh | Al | 56/30/220 | 5440810 | 11 601 60 |
| **Buntbandsfäste FED-FA** | | | | | |
| Buntbandsfäste för montering i FED kanaldelens jordspår. Levereras med buntband. | | | | | |
| FED-FA Buntbandsfäste | Svart | Al | 100/34/220 | 5440800 | 11 601 66 |
| **Klammer TTM** | | | | | |
| Håller kablarna på plats i FED-kanalen. | | | | | |
| TTM-Kl.36 | Svart | PA | 36/25/9,5 | 5401610 | 11 601 68 |
| TTM-Kl.60 | Svart | PA | 60/25/9,5 | 5401620 | 11 601 69 |
| **Jordningsbleck** | | | | | |
| Används för att jorda aluminiumkanaler med tillbehör. Vrids på plats i jordspåret. Avsedd för max 4 mm² area. | | | | | |
| TTI-JB Jordningsbleck | - | Stål | - | 5590500 | 11 636 70 |
| **Jordningskabel** | | | | | |
| Jordningskabel med kabelarea 4 mm², längd = 300mm. Används tillsammans med jordningsbleck TTI-JB2, E-nr 11 636 72. Jordningskabeln har monterat flatstifthylsa respektive flatstiftshylsa med hane i ändarna. | | | | | |
| TTI-JKE300 Jordningskabel | Grön/gul | Koppar | L=300 | 5590513 | 11 636 75 |

L35970

L11620
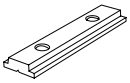

L37030
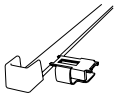

L37530
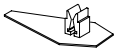

L37520
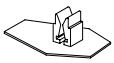

P81897

P93575

# Teknisk information

**FED**

## Mått

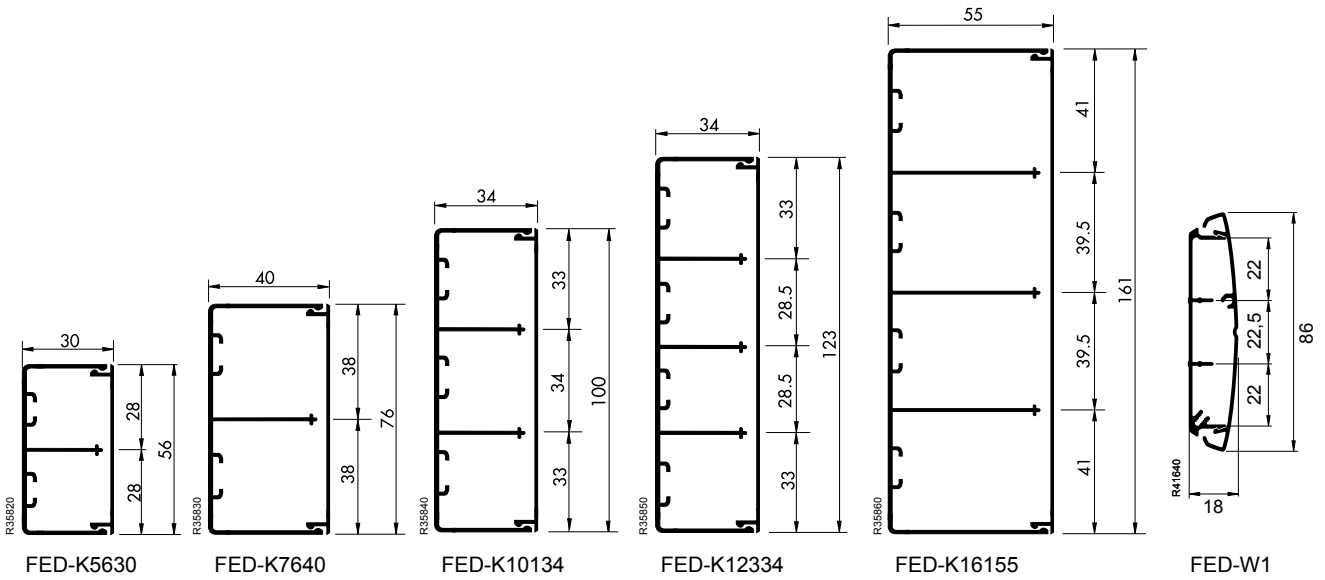


## Kabelkapacitet

| Typ | | Rum nr | Max Ø mm² | Tvärsnitts-area mm² | Kabelkapacitet mm² 40% | 50% | 60% |
|---|---|---|---|---|---|---|---|
| FED-5630 | 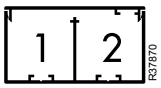 | 1 | 26 | 584 | 234 | 292 | 350 |
| | | 2 | 26 | 584 | 234 | 292 | 350 |
| FED-7640 | 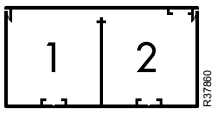 | 1 | 36 | 1184 | 474 | 592 | 710 |
| | | 2 | 36 | 1184 | 474 | 592 | 710 |
| FED-10134 | 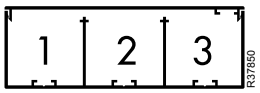 | 1 | 31 | 821 | 328 | 411 | 493 |
| | | 2 | 33 | 866 | 346 | 433 | 520 |
| | | 3 | 31 | 821 | 328 | 411 | 493 |
| FED-12334 | 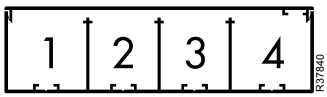 | 1 | 31 | 820 | 328 | 410 | 492 |
| | | 2 | 27 | 711 | 284 | 356 | 427 |
| | | 3 | 27 | 711 | 284 | 356 | 427 |
| | | 4 | 31 | 820 | 328 | 410 | 492 |
| FED-16155 | 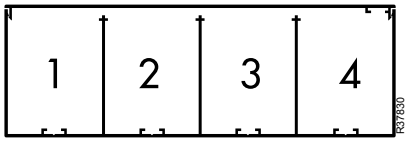 | 1 | 38 | 1838 | 735 | 919 | 1103 |
| | | 2 | 38 | 1806 | 722 | 903 | 1084 |
| | | 3 | 38 | 1806 | 722 | 903 | 1084 |
| | | 4 | 38 | 1838 | 735 | 919 | 1103 |
| FED-W1 Matarprofil | 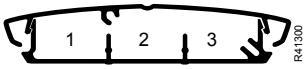 | 1 | 13 | 287 | 115 | 143 | 172 |
| | | 2 | 14 | 313 | 125 | 156 | 188 |
| | | 3 | 13 | 272 | 109 | 136 | 163 |
| FED-W1 Matarprofil med kabelhållare | 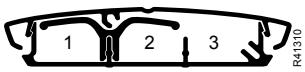 | 1 | 11 | 208 | 83 | 104 | 125 |
| | | 2 | 11 | 203 | 81 | 101 | 122 |
| | | 3 | 13 | 272 | 109 | 136 | 163 |

# Teknisk information

**FED**

## Monteringstips

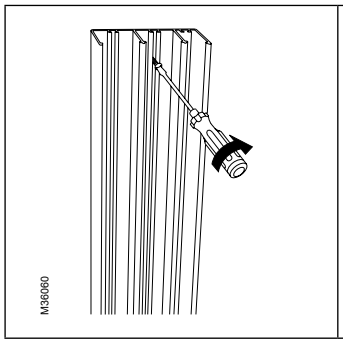


1. Borra och skruva fast kanalunderdelen.

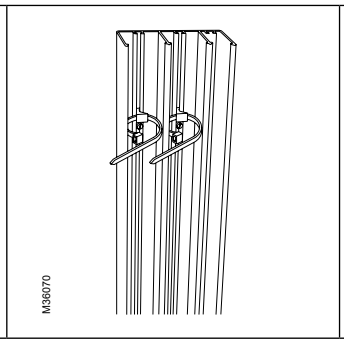


2. Montera buntbandsfästet.

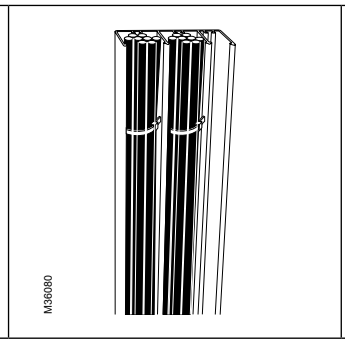


3. Buntbanden avlastar effek tivt kablarna.

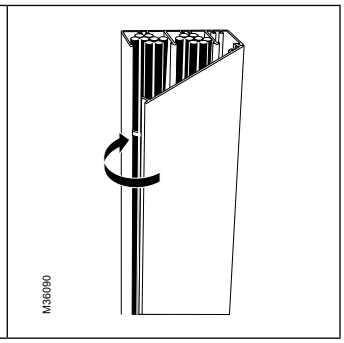


4. Snäpp på locket.

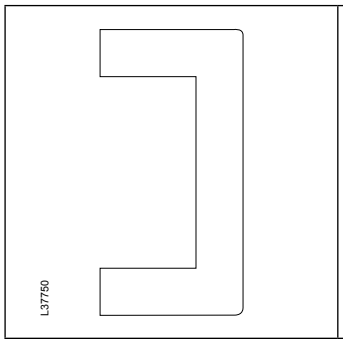


Ram för matarkanal FED-10134, 12334 och 16155.

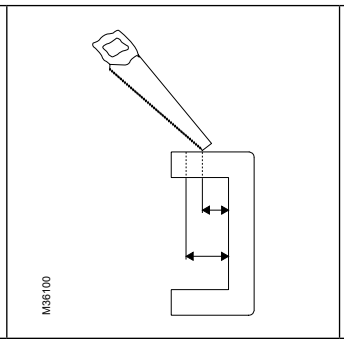


Kapa ramen efter kanalens djup.

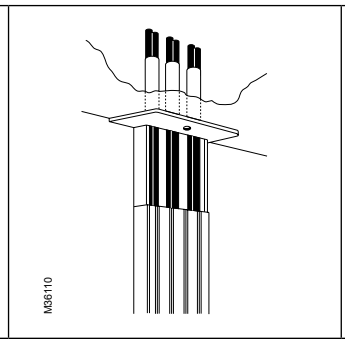


Genomgång i tak.

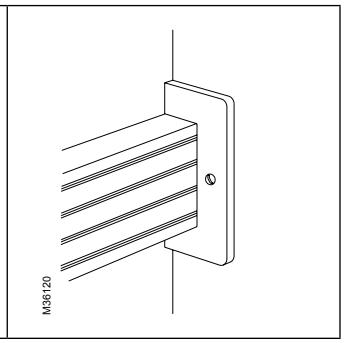


Genomgång vägg.

## Installationsexempel

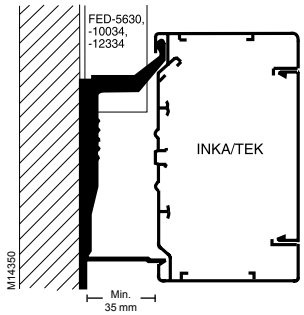


**Konsol TTA-KV35**

FED-kanalen är anpassad i höjd så att den kan monteras bakom installationskanalerna INKA och TEK när de är monterade på konsoler.

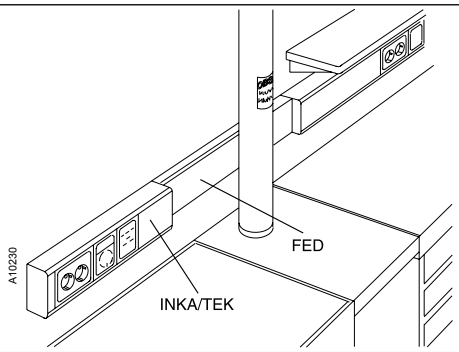


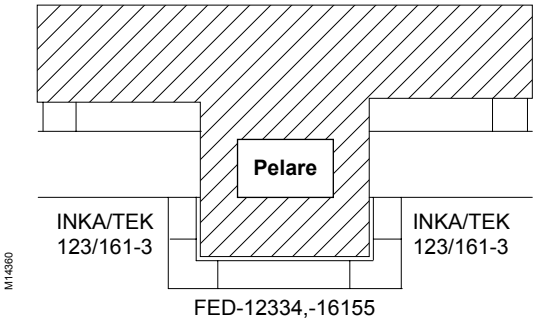


FED-kanalernas bredder är anpassade till installationskanalerna INKA och TEK.

# Matarkanal, typ TIR+

TIR+ är ett brett sortiment av matarkanaler i blyfri PVC. Kanalerna kan användas för stark- och svagström, tele- och datakommunikation i de flesta miljöer. Ett omfattande tillbehörssortiment gör att systemet är lätt att arbeta med. Kanalerna är hålslagna enligt internationell DIN-standard och kan därför förses med mellanväggar och kabelhållare utan att nya hål behöver borras.

**Fördelar**

- Kanalen har hålslagen botten enligt DIN-standard - enkelt med genomsticksmontage och lätt att fästa t ex mellanväggar och kabelhållare
- Brett sortiment med stort tillbehörsprogram
- Typgodkända
- Distansbrickor för buntbandsfäste
- Miljövänligt material utan tunga metaller.

**Material**
Styv, blyfri självslocknande PVC.

**Färg**
Vit RAL 90 I O (NCS 0502-Y),
grå RAL 7030 (NCS 4502-Y).

**Temperaturområde**
-20°C til +60°C.

**Leveranslängder**
2500 mm.

**Montering**
Horisontellt eller vertikalt, på vägg eller i tak. Dikt underlag. Använd gärna spikplugg TPS för genomsticksmontage vid uppfästning på betong, lättbetong eller tegel.

# Matar- & Minikanaler

## Matarkanaler

### TIR+ Matarkanalsystem

Tillverkad i vit blyfri PVC. Förstansade hål i botten enligt DIN-standard. Ställbara inner- och ytterhörn.

#### Matarkanal TIR+ med lock

Kanal typ TIR+ med lock. Kanalens botten hålslagen enligt DIN-standard. Mellanväggar och tillbehör monteras med fästknappar som vrids fast i den hålade botten.

P61290

| Beskrivning | Färg | Material | Dimensioner A/B/C mm | Art.nr | E-nr |
|---|---|---|---|---|---|
| TIR+ T4040 Matarkanal | Vit | PVC | 40/40/2500 | 5427000 | 11 591 50 |
| TIR+ T6040 Matarkanal | Vit | PVC | 60/40/2500 | 5427005 | 11 591 51 |
| TIR+ T8040 Matarkanal | Vit | PVC | 80/40/2500 | 5427010 | 11 591 52 |
| TIR+ T10040 Matarkanal | Vit | PVC | 100/40/2500 | 5427015 | 11 591 53 |
| TIR+ T12040 Matarkanal | Vit | PVC | 120/40/2500 | 5427020 | 11 591 54 |
| TIR+ T8060 Matarkanal | Vit | PVC | 80/60/2500 | 5427025 | 11 591 55 |
| TIR+ T10060 Matarkanal | Vit | PVC | 100/60/2500 | 5427030 | 11 591 56 |
| TIR+ T12060 Matarkanal | Vit | PVC | 120/60/2500 | 5427035 | 11 591 57 |
| TIR+ T15060 Matarkanal | Vit | PVC | 150/60/2500 | 5427040 | 11 591 58 |
| TIR+ T20060 Matarkanal | Vit | PVC | 200/60/2500 | 5427045 | 11 591 59 |

#### Innerhörn TIR+, ställbart

Innerhörn för avvinkling av matarkanal TIR+, justerbart 70-120°.

P61285

| | | | | | |
|---|---|---|---|---|---|
| TIR+ IH4040 Innerhörn ställbart | Vit | PC/ABS | 44/100/42 | 5427050 | 11 593 35 |
| TIR+ IH6040 Innerhörn ställbart | Vit | PC/ABS | 64/100/42 | 5427055 | 11 593 36 |
| TIR+ IH8040 Innerhörn ställbart | Vit | PC/ABS | 84/100/42 | 5427060 | 11 593 37 |
| TIR+ IH10040 Innerhörn ställbart | Vit | PC/ABS | 105/100/43 | 5427065 | 11 593 38 |
| TIR+ IH12040 Innerhörn ställbart | Vit | PC/ABS | 125/100/43 | 5427070 | 11 593 39 |
| TIR+ IH8060 Innerhörn ställbart | Vit | PC/ABS | 84/135/62 | 5427075 | 11 593 40 |
| TIR+ IH10060 Innerhörn ställbart | Vit | PC/ABS | 105/155/63 | 5427080 | 11 593 41 |
| TIR+ IH12060 Innerhörn ställbart | Vit | PC/ABS | 125/155/63 | 5427085 | 11 593 42 |
| TIR+ IH15060 Innerhörn ställbart | Vit | PC/ABS | 155/155/63 | 5427090 | 11 593 43 |
| TIR+ IH 20060 Innerhörn ställbart | Vit | PC/ABS | 205/155/63 | 5427095 | 11 593 44 |

#### Ytterhörn TIR+, ställbart

Ställbart ytterhörn för avvinkling av matarkanal TIR+, justerbart 70-120°.

P61286



| | | | | | |
|---|---|---|---|---|---|
| TIR+ YH4040 Ytterhörn ställbart | Vit | PC/ABS | 44/80/42 | 5427100 | 11 593 85 |
| TIR+ YH6040 Ytterhörn ställbart | Vit | PC/ABS | 64/95/42 | 5427105 | 11 593 86 |
| TIR+ YH8040 Ytterhörn ställbart | Vit | PC/ABS | 84/115/42 | 5427110 | 11 593 87 |
| TIR+ YH10040 Ytterhörn ställbart | Vit | PC/ABS | 105/115/43 | 5427115 | 11 593 88 |
| TIR+ YH12040 Ytterhörn ställbart | Vit | PC/ABS | 125/115/43 | 5427120 | 11 593 89 |
| TIR+ YH8060 Ytterhörn ställbart | Vit | PC/ABS | 84/135/62 | 5427125 | 11 593 90 |
| TIR+ YH10060 Ytterhörn ställbart | Vit | PC/ABS | 105/135/63 | 5427130 | 11 593 91 |
| TIR+ YH12060 Ytterhörn ställbart | Vit | PC/ABS | 125/135/63 | 5427135 | 11 593 92 |
| TIR+ YH15060 Ytterhörn ställbart | Vit | PC/ABS | 155/135/63 | 5427140 | 11 593 93 |
| TIR+ YH20060 Ytterhörn ställbart | Vit | PC/ABS | 205/135/63 | 5427145 | 11 593 94 |

# Matar- & Minikanaler

## Matarkanaler

### TIR+ Matarkanalsystem

P61287

| Beskrivning | Färg | Material | Dimensioner A/B/C mm | Art.nr | E-nr |
|---|---|---|---|---|---|
| **L-stycke TIR+** | | | | | |
| L-stycke för 90° avvinkling av matarkanal TIR+, upp eller ner. | | | | | |
| TIR+ LS4040 L-stycke 90° upp/ner | Vit | PC/ABS | 44/70/42 | 5427150 | 11 594 35 |
| TIR+ LS6040 L-stycke 90° upp/ner | Vit | PC/ABS | 64/100/42 | 5427155 | 11 594 36 |
| TIR+ LS8040 L-stycke 90° upp/ner | Vit | PC/ABS | 84/130/42 | 5427160 | 11 594 37 |
| TIR+ LS10040 L-stycke 90° upp/ner | Vit | PC/ABS | 105/150/43 | 5427165 | 11 594 38 |
| TIR+ LS12040 L-stycke 90° upp/ner | Vit | PC/ABS | 125/170/43 | 5427170 | 11 594 39 |
| TIR+ LS8060 L-stycke 90° upp/ner | Vit | PC/ABS | 84/130/62 | 5427175 | 11 594 40 |
| TIR+ LS10060 L-stycke 90° upp/ner | Vit | PC/ABS | 105/150/63 | 5427180 | 11 594 41 |
| TIR+ LS12060 L-stycke 90° upp/ner | Vit | PC/ABS | 125/170/63 | 5427185 | 11 594 42 |
| TIR+ LS15060 L-stycke 90° upp/ner | Vit | PC/ABS | 155/200/63 | 5427190 | 11 594 43 |
| TIR+ LS20060 L-stycke 90° upp/ner | Vit | PC/ABS | 205/250/63 | 5427195 | 11 594 44 |

P61288

| | | | | | |
|---|---|---|---|---|---|
| **T-stycke TIR+** | | | | | |
| T-stycke för 90° avvinkling från matarkanal TIR+. Avstick kan göras med valfri kanalbredd, dock ej bredare kanal än huvudkanalen. | | | | | |
| TIR+ TS8040 T-stycke | Vit | PC/ABS | 90/53/132 | 5427250 | 11 594 85 |
| TIR+ TS10040 T-stycke | Vit | PC/ABS | 110/54/160 | 5427255 | 11 594 86 |
| TIR+ TS12040 T-stycke | Vit | PC/ABS | 130/56/180 | 5427260 | 11 594 87 |
| TIR+ TS8060 T-stycke | Vit | PC/ABS | 90/73/132 | 5427265 | 11 594 88 |
| TIR+ TS10060 T-stycke | Vit | PC/ABS | 110/74/160 | 5427270 | 11 594 89 |
| TIR+ TS12060 T-stycke | Vit | PC/ABS | 130/76/180 | 5427275 | 11 594 90 |

P61289

| | | | | | |
|---|---|---|---|---|---|
| **Ändstycke TIR+** | | | | | |
| Ändstycke för matarkanal TIR+. | | | | | |
| TIR+ ES4040 Ändstycke | Vit | PC/ABS | 45/42/16 | 5427200 | 11 595 40 |
| TIR+ ES6040 Ändstycke | Vit | PC/ABS | 65/42/16 | 5427205 | 11 595 41 |
| TIR+ ES8040 Ändstycke | Vit | PC/ABS | 85/42/16 | 5427210 | 11 595 42 |
| TIR+ ES10040 Ändstycke | Vit | PC/ABS | 105/42/16 | 5427215 | 11 595 43 |
| TIR+ ES12040 Ändstycke | Vit | PC/ABS | 125/42/16 | 5427220 | 11 595 44 |
| TIR+ ES8060 Ändstycke | Vit | PC/ABS | 85/62/16 | 5427225 | 11 595 45 |
| TIR+ ES10060 Ändstycke | Vit | PC/ABS | 105/62/16 | 5427230 | 11 595 46 |
| TIR+ ES12060 Ändstycke | Vit | PC/ABS | 125/62/16 | 5427235 | 11 595 47 |
| TIR+ ES 15060 Ändstycke | Vit | PC/ABS | 155/62/16 | 5427240 | 11 595 48 |
| TIR+ ES20060 Ändstycke | Vit | PC/ABS | 205/62/16 | 5427245 | 11 595 49 |

# Matar- & Minikanaler

## Matarkanaler

### TIR+ Matarkanalsystem

| Beskrivning | Färg | Material | Dimensioner A/B/C mm | Art.nr | E-nr |
|---|---|---|---|---|---|
| **Mellanvägg TIR-MV** | | | | | |
| Mellanvägg för fackindelning av matarkanal TIR+. | | | | | |
| TIR-MV40 Mellanvägg | Grå | PVC | 38/31/2500 | 5424015 | 11 596 10 |
| TIR-MV60 Mellanvägg | Grå | PVC | 38/51/2500 | 5424025 | 11 596 12 |
| **Klammer TIR-KL** | | | | | |
| Klammer till TIR används för att hålla kablarna på plats i kanalen. KL80 monteras i frontöppningen. De övriga snäpps fast på mellanväggarna. | | | | | |
| TIR-KL80 Klammer | Orange | PA | 68/10/96 | 5423435 | 11 596 52 |
| TIR-KL100 Klammer | Orange | PA | 88/10/111 | 5423445 | 11 596 54 |
| TIR-KL120 Klammer | Orange | PA | 108/10/117 | 5423455 | 11 596 56 |
| TIR-KL150 Klammer | Orange | PA | 137/10/118 | 5423465 | 11 596 58 |
| TIR-KL200 Klammer | Orange | PA | 185/10/143 | 5423475 | 11 596 60 |
| **Fästknapp TIR-KP** | | | | | |
| Fästknapp för att fästa mellanväggar och kabelhållare i botten på matarkanal TIR. | | | | | |
| TIR-KP1 Fästknapp | Grå | PA | 10/10/10 | 5424100 | 11 596 70 |
| **Distansbricka TIR-D** | | | | | |
| Distansbricka för montering av små matarkanaler i större matarkanaler. Används även vid montering av buntband. | | | | | |
| TIR-D7,5 Distansbricka | Grå | PA | 11,5/18/18 | 5424110 | 11 596 72 |

L12860

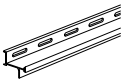

P61285

L13570

L13620

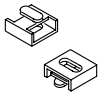

# Teknisk information

**TIR+**

## Uppbyggnad

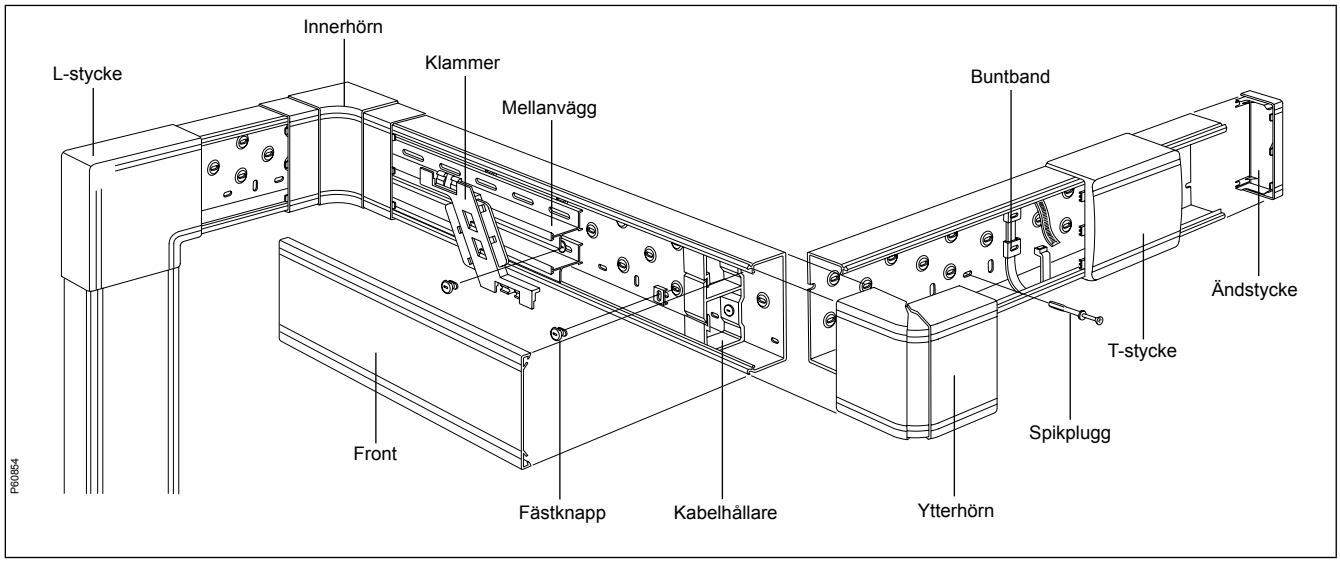


## Mått

TIR+ 40x40

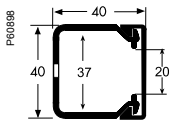


TIR+ 60x40

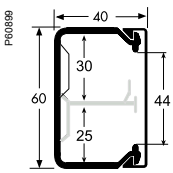


TIR+ 80x40

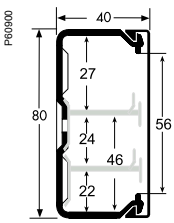


TIR+ 100x40

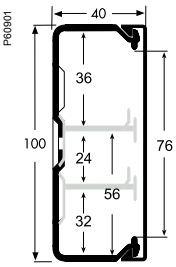


TIR+ 120x40

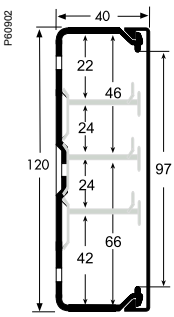


TIR+ 80x60

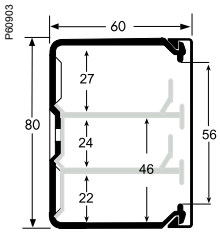


TIR+ 100x60

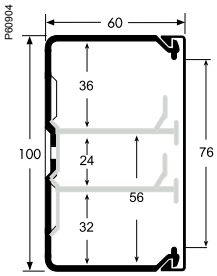


TIR+ 120x60

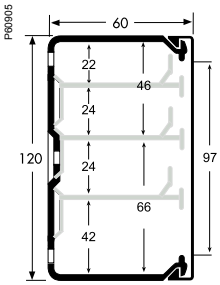


TIR+ 150x60

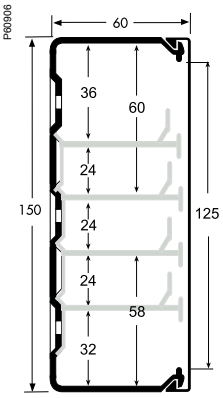


TIR+ 200x60

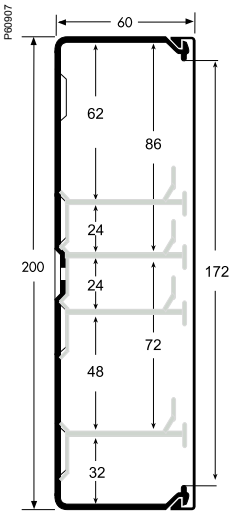

# Teknisk information

**TIR+**

## Kabelkapacitet

| Fack nr | Tvärsnitts-area mm² | Kabelkapacitet mm² 40% | 50% | 60% |
|---|---|---|---|---|
| **TIR+ 40x40** | | | | |
| 1 | 1370 | 548 | 685 | 822 |
| **TIR+ 60x40** | | | | |
| 1 | 1970 | 788 | 985 | 1182 |
| 2 | 1370 | 548 | 685 | 822 |
| 3 | 897 | 359 | 448 | 538 |
| 4 | 708 | 283 | 354 | 425 |
| **TIR+ 80x40** | | | | |
| 1 | 2680 | 1072 | 1340 | 1608 |
| 2 | 870 | 348 | 435 | 522 |
| 3 | 950 | 380 | 475 | 570 |
| 4 | 798 | 319 | 399 | 479 |
| 5 | 637 | 255 | 318 | 382 |
| 6 | 591 | 236 | 295 | 355 |

| Fack nr | Tvärsnitts-area mm² | Kabelkapacite mm² 40% | 50% | 60% |
|---|---|---|---|---|
| **TIR+ 80x60** | | | | |
| 1 | 4150 | 1660 | 2075 | 2490 |
| 2 | 1570 | 628 | 785 | 942 |
| 3 | 1510 | 604 | 755 | 906 |
| 4 | 1350 | 540 | 675 | 810 |
| 5 | 1107 | 443 | 553 | 664 |
| 6 | 1029 | 411 | 514 | 617 |
| **TIR+ 100x60** | | | | |
| 1 | 5250 | 2100 | 2625 | 3150 |
| 2 | 1950 | 780 | 975 | 1170 |
| 3 | 1950 | 780 | 975 | 1170 |
| 4 | 1911 | 764 | 955 | 1146 |
| 5 | 1104 | 441 | 553 | 663 |
| 6 | 1578 | 631 | 789 | 947 |
| **TIR+ 120x60** | | | | |
| 1 | 6300 | 2520 | 3150 | 3780 |
| 2 | 2490 | 996 | 1245 | 1494 |
| 3 | 2490 | 996 | 1245 | 1494 |
| 4 | 1105 | 442 | 552 | 663 |
| 5 | 990 | 396 | 495 | 594 |
| 6 | 990 | 396 | 495 | 594 |
| 7 | 2147 | 858 | 1073 | 1288 |

# Teknisk information

**TIR+**

## Kabelkapacitet

**TIR+ 100x40**

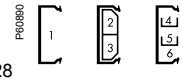


| Fack nr | Tvärsnitts-area mm² | Kabelkapacitet mm² 40% | 50% | 60% |
|---|---|---|---|---|
| 1 | 3380 | 1352 | 1690 | 2028 |
| 2 | 1140 | 456 | 570 | 684 |
| 3 | 1140 | 456 | 570 | 684 |
| 4 | 1160 | 464 | 580 | 696 |
| 5 | 633 | 253 | 316 | 380 |
| 6 | 947 | 379 | 473 | 568 |

**TIR+ 120x40**

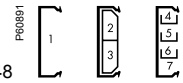


| Fack nr | Tvärsnitts-area mm² | Kabelkapacitet mm² 40% | 50% | 60% |
|---|---|---|---|---|
| 1 | 4080 | 1632 | 2040 | 2448 |
| 2 | 1420 | 568 | 710 | 852 |
| 3 | 1420 | 568 | 710 | 852 |
| 4 | 653 | 261 | 326 | 392 |
| 5 | 520 | 208 | 260 | 312 |
| 6 | 520 | 208 | 260 | 312 |
| 7 | 1309 | 523 | 654 | 785 |

**TIR+ 150x60**

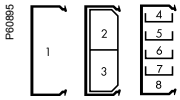


| Fack nr | Tvärsnitts-area mm² | Kabelkapacite mm² 40% | 50% | 60% |
|---|---|---|---|---|
| 1 | 7900 | 3160 | 3950 | 4740 |
| 2 | 3240 | 1296 | 1620 | 1944 |
| 3 | 3240 | 1296 | 1620 | 1944 |
| 4 | 1827 | 731 | 913 | 1096 |
| 5 | 990 | 396 | 495 | 594 |
| 6 | 990 | 396 | 495 | 594 |
| 7 | 990 | 396 | 495 | 594 |
| 8 | 1553 | 621 | 776 | 931 |

**TIR+ 200x60**

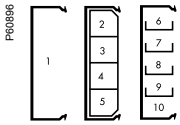


| Fack nr | Tvärsnitts-area mm² | Kabelkapacite mm² 40% | 50% | 60% |
|---|---|---|---|---|
| 1 | 10550 | 4220 | 5275 | 6330 |
| 2 | 1960 | 784 | 980 | 1176 |
| 3 | 2230 | 892 | 1115 | 1338 |
| 4 | 2230 | 892 | 1115 | 1338 |
| 5 | 1960 | 784 | 980 | 1176 |
| 6 | 3211 | 1284 | 1605 | 1926 |
| 7 | 990 | 396 | 495 | 594 |
| 8 | 990 | 396 | 495 | 594 |
| 9 | 2210 | 884 | 1105 | 1326 |
| 10 | 1524 | 610 | 762 | 914 |

# Minikanal, typ TMK-T20

TMK-T20 är en halogenfri minikanal för mycket snabb och enkel dold förläggning av svag- och starkström, data, tele samt larm. Fästs dikt underlag med genomsticksmontage i förstansade hål. Kan även limmas (endast tillåtet vid svagström).

**Fördelar**

- Underdelen har stansade hål c/c 100 mm – snabb montering med t ex spikplugg TPS 4/5x25.
- Till TMK-T20 finns inner- och ytterhörn, L-stycke, som ger böjradie Ø 7 mm, samt ändstycke.

**Material och färg**
Kanal och hörndetaljer i halogenfri PC/ABS respektive ABS. Vit RAL 9010.

**Temperaturområde**
PC/ABS –-25 °C till +60 °C.

**Leveranslängder**
Levereras i längder om 2,5 m. Kapning på arbetsplats – använd sekatör eller Thorsmans praktiska verktyg.

# Matar- & Minikanaler

## Minikanaler

## TMK Minikanalsystem

| | Beskrivning | Färg | Material | Dimensioner A/B/C mm | Art.nr | E-nr |
|---|---|---|---|---|---|---|
| | Minikanal TMK-T20 tillverkas i halogenfri PC/ABS. Vit med förstansade hål i botten. Till TMK-T20 finns inner- och ytterhörn, L-stycke samt ändstycke. Hörndetaljerna tillverkas i halogenfri ABS. | | | | | |
| | **Minikanal TMK-T20** | | | | | |
| | Minikanaler med stansade hål för infästning på var 100 mm. Kanaldel och lock är av halogenfritt material. | | | | | |
| P62852 | TMK-T20 Minikanal 10mm halogenfri | Vit | PC/ABS | 20/10/2500 | 5400110 | 11 602 20 |
| P62840 | TMK-T20 Minikanal 17mm halogenfri | Vit | PC/ABS | 20/17/2500 | 5400120 | 11 602 40 |
| | **Innerhörn TMK-IH** | | | | | |
| | Innerhörn för 90° avvinkling av minikanal TMK. Ger böjradie 35 mm för kabel med 7 mm diameter. | | | | | |
| P62860 | TMK-IH1020 Innerhörn halogenfri | Vit | ABS | 22,5/55/55 | 5401011 | 11 603 08 |
| P62861 | TMK-IH1720 Innerhörn halogenfri | Vit | ABS | 22,5/61/61 | 5401021 | 11 603 15 |
| | **Ytterhörn TMK-YH** | | | | | |
| | Ytterhörn för 90° avvinkling av minikanal TMK. | | | | | |
| P62856 | TMK-YH1020 Ytterhörn halogenfri | Vit | ABS | 22,5/55/55 | 5401111 | 11 603 33 |
| P62857 | TMK-YH1720 Ytterhörn halogenfri | Vit | ABS | 22,5/55/55 | 5401121 | 11 603 40 |
| | **L-stycke TMK-LS** | | | | | |
| | L-stycke för 90° avvinkling av minikanal TMK. Ger böjradie 35 mm för kabel med Ø7 mm diameter. | | | | | |
| P62853 | TMK-LS1020 L-stycke halogenfri | Vit | ABS | 55/11/55 | 5401211 | 11 603 53 |
| P62854 | TMK-LS1720 L-stycke halogenfri | Vit | ABS | 55/17,5/55 | 5401221 | 11 603 60 |
| | **Ändstycke TMK-ES** | | | | | |
| | Ändstycke för ändavslutning av minikanal TMK. | | | | | |
| P62866 | TMK-ES1020 Ändstycke halogenfri | Vit | ABS | 22/11,5/11 | 5401311 | 11 603 74 |
| P62867 | TMK-ES1720 Ändstycke halogenfri | Vit | ABS | 22/11,5/18 | 5401321 | 11 603 75 |

## TML Täcklist

| | | | | | | |
|---|---|---|---|---|---|---|
| | Används för att täcka kablar med diameter 10-14 mm som fästs med Klemmi-klammer TKK 10-14. | | | | | |
| L10540 | TML-TT20 Täcklist | Vit | | | 5000013 | 11 606 00 |

# Teknisk information

**TMK**

## Kabelkapacitet

| | | Fack nr | Tvärsnitt mm² | Max Ø kabel, mm | Tvärsnitt (mm²) reducerat till kabelkapacitet % 40% | 50% | 60% |
|---|---|---|---|---|---|---|---|
| TMK-T20 10 mm | 1 | 1 | 155 | 7 | 62 | 78 | 93 |
| TMK-T20 17 mm | 1 | 1 | 270 | 10 | 108 | 135 | 162 |

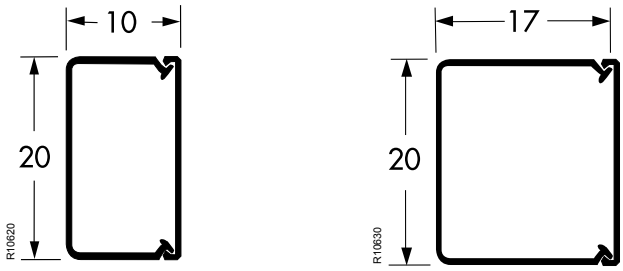


## Montering

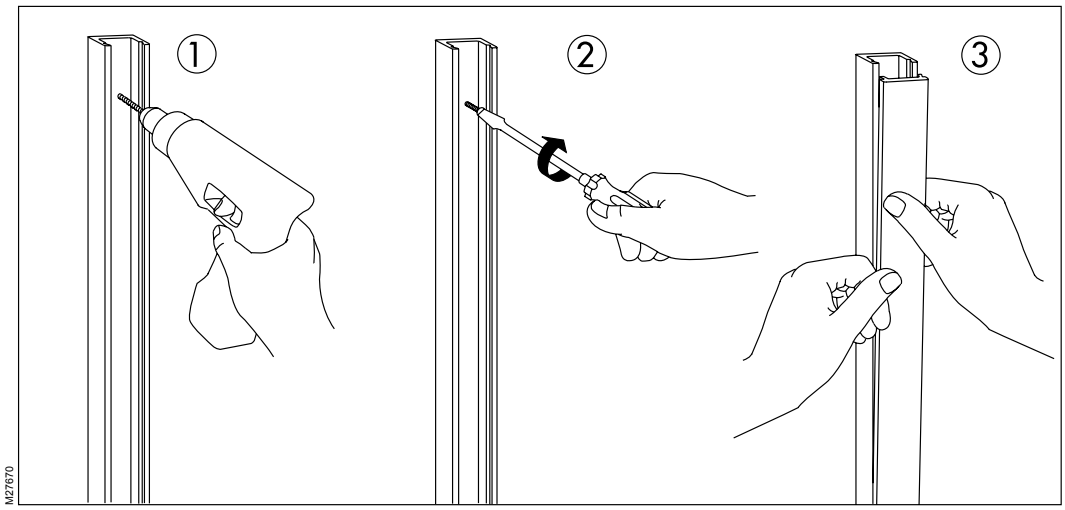


1. Borra hål i underlaget, förstansade hål finns i kanalens underdel. Använd borr Ø 4 mm.

2. Fäst kanalen. Använd gärna spikplugg TPS-4/5x25.

3. Snäpp fast locket.

# Minikanaler typ OL

OL minikanaler är marknadens bredaste erbjudande med 6 kanalstorlekar i 17 varianter samt en mängd tillbehör. Materialen är aluminium, PVC eller halogenfri PC/ABS-plast. 1-, 2- och 3-fackskanaler kan kombineras genom en rad tillbehör. Produkterna sätter också en ny säkerhetsnivå för minikanaler genom att kanalöverdelen inte kan avlägsnas utan verktyg. Det gör systemet extra lämpligt i t ex skolor och trapphus.

P85034


Sortiment ..... 162

Tillbehör ..... 164

Teknisk information ..... 166

# Minikanaler – design byggd på erfarenhet

Mer än 40 års erfarenhet av att utveckla kanaler för elinstallation ligger bakom OL-systemet. Målet var att utveckla en ”snygg brukskanal” för att täcka en mängd olika installationsbehov.
Kanalen skulle vara smidig att installera, mer byggbar, ha högre elsäkerhet och vara mer sabotage-säker än övriga kanaler på marknaden. Framförallt - den skulle vara snygg att se på. Resultatet är en mjukt formad kanal med så många varianter och tillbehör att den redan från start är marknadens bredaste minikanalsystem. För extra utsatta eller ”designkrävande” miljöer finns kanaler i aluminium, både naturanodiserad och vitlackerad. Givetvis färganpassad till vår EXXACT-serie.

## Separationsstycke

Vid installation i 2- och 3-fackskanaler uppstår behovet att skilja stark- och svagström åt när dessa möter/korsar varandras väg. Vid avgrening används då separationsstycket. Det kan anpassas efter behov genom att man bryter bort oönskade mellanväggar.

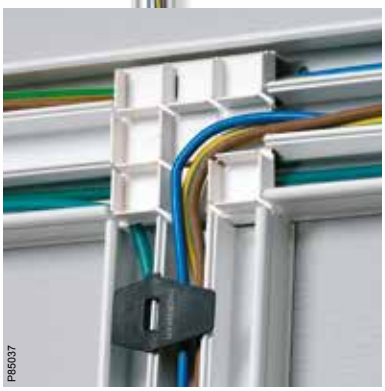


## Kabelhållare

För att hålla kablarna på plats under installationsfasen finns kabelhållare som tillbehör. De snäpps enkelt fast och kan sedan sitta kvar när locket monteras.

## Enkelisolerad kabel

Att installera i minikanal med enkelisolerad kabel kräver att kanalen uppfyller högt ställda elsäkerhetskrav. Kanaler i plastutförande uppfyller dessa krav. Några av fördelarna med enkelisolerad kabel är att förläggningen går smidigt och att det ryms mer i kanalen. Skruven TFT-IS måste användas vid förläggning av enkelisolerad kabel i plastminikanal.

## Skruva eller tejpa

Alla kanaler har förborrade hål i täta intervall för att underlätta installationen. För svagströmsinstallation finns också den mest snabbinstallerade kanalen med dubbelhäftande tejp. En oöverträffat snabb och mycket säker installationsmetod på tejpbart underlag. Obs! Det är inte tillåtet att bara tejpa fast en minikanal som du drar starkström i. Skruven TFT-IS måste användas när man förlägger enkelisolerad kabel i plastminikanal.

## Mellanväggar

Mellanväggarna i plastkanalerna kan brytas bort med fingrarna. Kapa först med avbitartång till rätt längd.

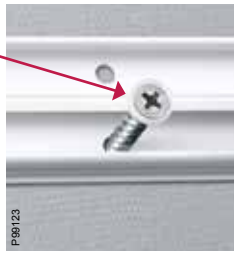

## Integrerad kabelhållare

För att ytterligare förenkla installationen av kablar har vi tagit fram två storlekar av minikanaler med inbyggd kabelhållarfunktion. Den flexibla kabelhållaren gör att kablarna hålls kvar i minikanalen tills locket är monterat.

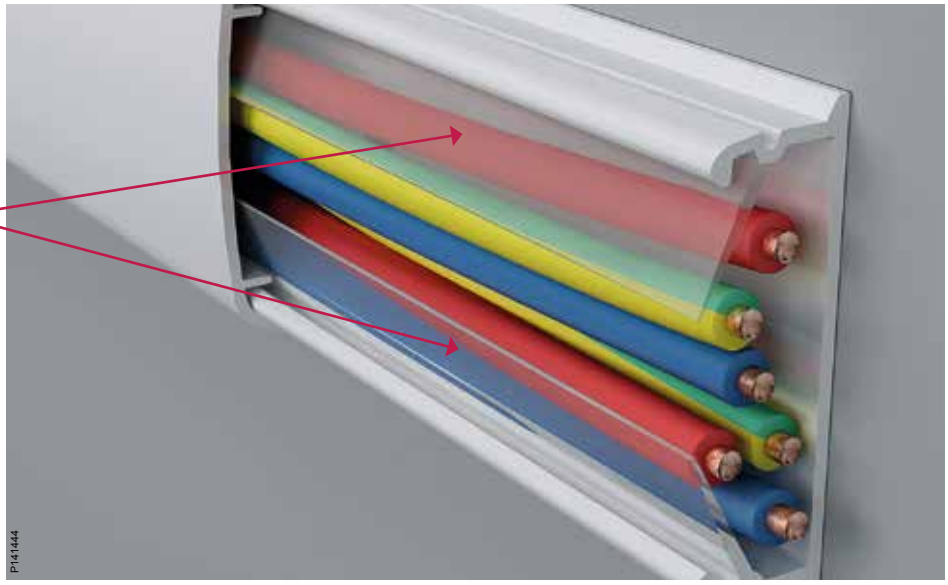

## Kabelseparation

Mixade installationer med framledning av stark- och svagström till samma punkt blir allt vanligare. Därför finns kanaler i flerfacksutförande så att en kanal fyller hela installationsbehovet. Flera fack gör det också möjligt att dra längre matningar i samma kanal, parallellt med lokal installation.

# Matar- & Minikanaler

## Minikanaler

### Minikanaler

| | Typ | Färg | Mått A/B/C (mm) | Antal per förpackning | Artikelnummer | E-nummer |
|---|---|---|---|---|---|---|
| | **PVC-minikanaler** | | | | | |
| | Minikanal med ett, två eller tre fack och lock för fastsnäppning. Mellanväggarna kan tas bort. Med förstansade hål var 100:e mm. Lämplig för starkströms- och svagströmskablar. Godkänd för enkelisolerade kablar om skruv TFT-IS används. Levereras i längder om 2,1 m. Lämpar sig extra bra vid takhöjd på 2400 ner till vägg uttag 300 över golv" på alla minikanalerna. Material: PVC. | | | | | |
| P83321 | Med ett fack | Vit RAL 9003 | 20/12/2100 | 42 m | ISM14100P | 11 696 00 |
| P83323 | Med två fack | Vit RAL 9003 | 30/12/2100 | 42 m | ISM14200P | 11 696 02 |
| P83322 | Med ett fack | Vit RAL 9003 | 20/18/2100 | 42 m | ISM14300P | 11 696 04 |
| P83324 | Med två fack | Vit RAL 9003 | 35/18/2100 | 42 m | ISM14400P | 11 696 06 |
| P83325 | Med två fack | Vit RAL 9003 | 45/18/2100 | 42 m | ISM14500P | 11 696 08 |
| P83326 | Med tre fack | Vit RAL 9003 | 60/25/2100 | 21 m | ISM14600P | 11 696 10 |
| | **Minikanaler med inbyggd kabelhållare.** | | | | | |
| NYHET! | Minikanalen har en inbyggd mjuk kabelhållare och endast ett fack. Med förstansade hål var 100:e mm. Kabelhållaren hjälper till att hålla kablarna på plats under installationen och förenklar montage av locket. Godkänd för enkelisolerade kablar om skruv TFT-IS används. Levereras i längder om 2,1 m. Material: PVC. | | | | | |
| P141434 | Med ett fack | Vit RAL 9003 | 30/12/2100 | 42 m | ISM14230P | 11 591 48 |
| P141437 | Med ett fack | Vit RAL 9003 | 45/18/2100 | 42 m | ISM14530P | 11 591 49 |
| | **PVC-minikanaler med självhäftande tejp** | | | | | |
| | Minikanal med lock för fastsnäppning. Med förstansade hål var 100:e mm. Med självhäftande tejp på baksidan av höljet. Inte godkänd för starkströmskablar om kanalen enbart fästs på väggen med den självhäftande tejpen. Om tejpen kombineras med skruvar kan strömkablar också installeras i kanalerna. Godkänd för enkelisolerade kablar om skruv TFT-IS används. Levereras i längder om 2,1 m. Material: PVC. | | | | | |
| P83321 | Med ett fack | Vit RAL 9003 | 20/12/2100 | 42 m | ISM14125P | 11 696 34 |
| B83322 | Med ett fack | Vit RAL 9003 | 20/18/2100 | 42 m | ISM14325P | 11 696 36 |
| | Med tejp 2 fack | Vit RAL 9003 | 30/12/2100 | 42 m | ISM14225P | 11 592 65 |
| NYHET! | Med tejp kabelh | Vit RAL 9003 | 30/12/2100 | 33,6 m | ISM14235P | 11 592 66 |

# Matar- & Minikanaler

## Minikanaler

### Minikanaler

| | Typ | Färg | Mått A/B/C (mm) | Antal per förpackning | Artikelnummer | E-nummer |
|---|---|---|---|---|---|---|
| | **PC/ABS-minikanaler (halogenfria)** | | | | | |
| | Minikanal. Mellanväggarna kan tas bort. Med förstansade hål var 100:e mm. Lämplig för starkströms- och svagströmskablar. Godkänd för enkelisolerade kablar om skruv TFT-IS används. Levereras i längder om 2,1 m. Material: PC/ABS. | | | | | |
| P83321 | Med ett fack | Vit RAL 9003 | 20/12/2100 | 42 m | ISM14130P | 11 696 01 |
| P83322 | Med ett fack | Vit RAL 9003 | 20/18/2100 | 42 m | ISM14330P | 11 696 05 |
| P83324 | Med två fack | Vit RAL 9003 | 35/18/2100 | 42 m | ISM14430P | 11 696 07 |
| P83326 | Med tre fack | Vit RAL 9003 | 60/25/2100 | 21 m | ISM14630P | 11 696 11 |
| | **PC/ABS-minikanaler (halogenfria) med självhäftande tejp** | | | | | |
| | Minikanal. Mellanväggarna kan tas bort. Med förstansade hål var 100:e mm. Med självhäftande tejp på baksidan av höljet. Inte godkänd för starkströmskablar om kanalen enbart fästs på väggen med den självhäftande tejpen. Om tejpen kombineras med skruvar kan strömkablar installeras i kanalerna. Godkänd för enkelisolerade kablar om skruv TFT-IS används. Levereras i längder om 2,1 m. Material: PC/ABS. | | | | | |
| P83321 | Med ett fack | Vit RAL 9003 | 20/12/2100 | 42 m | ISM14135P | 11 696 35 |
| P83322 | Med ett fack | Vit RAL 9003 | 20/18/2100 | 42 m | ISM14335P | 11 696 37 |
| | **Minikanaler av aluminium** | | | | | |
| | MInikanal. Med förstansade hål var 400:e mm. Lämplig för starkströms- och svagströmskablar. Levereras i längder om 2,1 m. Material: Aluminium, naturanodiserad eller pulverlackerad vit. | | | | | |
| P83318 | Med ett fack | Anodiserad<br>Vit RAL 9003 | 20/12/2100 | 21 m | ISM14150<br>ISM14170P | 11 693 20<br>11 696 22 |
| P83319 | Med ett fack | Anodiserad<br>Vit RAL 9003 | 20/18/2100 | 21 m | ISM14350<br>ISM14370P | 11 693 24<br>11 696 26 |
| P83320 | Med två fack | Anodiserad<br>Vit RAL 9003 | 35/18/2100 | 21 m | ISM14450<br>ISM14470P | 11 693 28<br>11 696 30 |

# Matar- & Minikanaler

## Minikanaler

### Tillbehör

| Typ | Färg | Mått A/B/C (mm) | Antal per förpackning | Artikel-nummer | E-nummer |
|---|---|---|---|---|---|
| **Innerhörn** | | | | | |
| Innerhörn som snäpps fast vid minikanalens hölje. Material: PC/ABS. | | | | | |
| För minikanaler 12×20 | Vit RAL 9003<br>Aluminiummetallic | 20/40/40 | 10 | ISM14101P<br>ISM14151 | 11 696 40<br>11 693 41 |
| För minikanaler 12×30 | Vit RAL 9003 | 32/40/40 | 10 | ISM14201P | 11 696 42 |
| För minikanaler 18×20 | Vit RAL 9003<br>Aluminiummetallic | 20/45/45 | 10 | ISM14301P<br>ISM14351 | 11 696 43<br>11 693 44 |
| För minikanaler 18×35 | Vit RAL 9003<br>Aluminiummetallic | 37/45/45 | 10 | ISM14401P<br>ISM14451 | 11 696 45<br>11 693 46 |
| För minikanaler 18×45 | Vit RAL 9003 | 47/45/45 | 10 | ISM14501P | 11 696 47 |
| För minikanaler 25×60 | Vit RAL 9003 | 62/53/53 | 10 | ISM14601P | 11 696 48 |
| **Ytterhörn** | | | | | |
| Ytterhörn som snäpps fast vid minikanalens hölje. Material: PC/ABS. | | | | | |
| För minikanaler 12×20 | Vit RAL 9003<br>Aluminiummetallic | 22/36/36 | 10 | ISM14102P<br>ISM14152 | 11 696 50<br>11 693 51 |
| För minikanaler 12×30 | Vit RAL 9003 | 32/36/36 | 10 | ISM14202P | 11 696 52 |
| För minikanaler 18×20 | Vit RAL 9003<br>Aluminiummetallic | 22/42/42 | 10 | ISM14302P<br>ISM14352 | 11 696 53<br>11 693 54 |
| För 18×35 minikanaler | Vit RAL 9003<br>Aluminiummetallic | 37/42/42 | 10 | ISM14402P<br>ISM14452 | 11 696 55<br>11 693 56 |
| För minikanaler 18×45 | Vit RAL 9003 | 47/42/42 | 10 | ISM14502P | 11 696 57 |
| För minikanaler 25×60 | Vit RAL 9003 | 62/49/49 | 10 | ISM14602P | 11 696 58 |
| **L-stycke** | | | | | |
| L-stycke för att användas till kopplingar mellan horisontella och vertikala installationer. Att snäppas fast vid minikanalens hölje. Material: PC/ABS. | | | | | |
| För minikanaler 12×20 | Vit RAL 9003<br>Aluminiummetallic | 12/40/40 | 10 | ISM14103P<br>ISM14153 | 11 696 60<br>11 693 61 |
| För minikanaler 12×30 | Vit RAL 9003 | 12/50/50 | 10 | ISM14203P | 11 696 62 |
| För minikanaler 18×20 | Vit RAL 9003<br>Aluminiummetallic | 18/40/40 | 10 | ISM14303P<br>ISM14353 | 11 696 63<br>11 693 64 |
| För minikanaler 18×35 | Vit RAL 9003<br>Aluminiummetallic | 18/55/55 | 10 | ISM14403P<br>ISM14453 | 11 696 65<br>11 693 66 |
| För minikanaler 18×45 | Vit RAL 9003 | 18/65/65 | 10 | ISM14503P | 11 696 67 |
| För minikanaler 25×60 | Vit RAL 9003 | 24/80/80 | 10 | ISM14603P | 11 696 68 |
| **Ändstycke** | | | | | |
| Ändstycke som snäpps fast vid änden på minikanalens hölje. Material: PC/ABS. | | | | | |
| För minikanaler 12×20 | Vit RAL 9003<br>Aluminiummetallic | 22/15/13 | 10 | ISM14104P<br>ISM14154 | 11 696 90<br>11 693 91 |
| För minikanaler 12×30 | Vit RAL 9003 | 32/15/13 | 10 | ISM14204P | 11 696 92 |
| För minikanaler 18×20 | Vit RAL 9003<br>Aluminiummetallic | 22/15/19 | 10 | ISM14304P<br>ISM14354 | 11 696 93<br>11 693 94 |
| För minikanaler 18×35 | Vit RAL 9003<br>Aluminiummetallic | 37/15/19 | 10 | ISM14404P<br>ISM14454 | 11 696 95<br>11 693 96 |
| För minikanaler 18×45 | Vit RAL 9003 | 47/15/19 | 10 | ISM14504P | 11 696 97 |
| För minikanaler 25×60 | Vit RAL 9003 | 62/17/26 | 10 | ISM14604P | 11 696 98 |

P83921

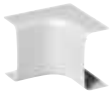

P83922

P83924

P83925

# Matar- & Minikanaler

## Minikanaler

### Tillbehör

| Typ | Färg | Mått A/B/C (mm) | Antal per förpackning | Artikel-nummer | E-nummer |
|---|---|---|---|---|---|
| **Utjämningsstycke** | | | | | |
| Utjämningsstycke avsedd att täcka skarvar mellan två lock i minikanalen. Material: PC/ABS. | | | | | |
| För minikanaler 12×20 | Vit RAL 9003<br>Aluminiummetallic | 22/22/13 | 10 | ISM14105P<br>ISM14155 | 11 696 80<br>11 693 81 |
| För minikanaler 12×30 | Vit RAL 9003 | 32/22/13 | 10 | ISM14205P | 11 696 82 |
| För minikanaler 18×20 | Vit RAL 9003<br>Aluminiummetallic | 22/22/19 | 10 | ISM14305P<br>ISM14355 | 11 696 83<br>11 693 84 |
| För minikanaler 18×35 | Vit RAL 9003<br>Aluminiummetallic | 37/22/19 | 10 | ISM14405P<br>ISM14455 | 11 696 85<br>11 693 86 |
| För minikanaler 18×45 | Vit RAL 9003 | 47/22/19 | 10 | ISM14505P | 11 696 87 |
| För minikanaler 25×60 | Vit RAL 9003 | 62/22/26 | 10 | ISM14605P | 11 696 88 |
| **T-stycke** | | | | | |
| T-stycke avsett för T-kopplingar mellan minikanaler av samma storlek. Att snäppas fast vid minikanalens hölje. Material: PC/ABS. | | | | | |
| För minikanaler 12×20 | Vit RAL 9003<br>Aluminiummetallic | 12/40/58 | 10 | ISM14106P<br>ISM14156 | 11 696 70<br>11 693 71 |
| För minikanaler 12×30 | Vit RAL 9003 | 12/50/68 | 10 | ISM14206P<br>ISM14256 | 11 696 72<br>- |
| För minikanaler 18×20 | Vit RAL 9003<br>Aluminiummetallic | 18/40/58 | 10 | ISM14306P<br>ISM14356 | 11 696 73<br>11 693 74 |
| För minikanaler 18×35 | Vit RAL 9003<br>Aluminiummetallic | 18/55/73 | 10 | ISM14406P<br>ISM14456 | 11 696 75<br>11 693 76 |
| För minikanaler 18×45 | Vit RAL 9003 | 18/65/83 | 10 | ISM14506P | 11 696 77 |
| För minikanaler 25×60 | Vit RAL 9003 | 24/80/98 | 10 | ISM14606P | 11 696 78 |
| **Anslutningsstycke** | | | | | |
| Anslutningsstycke avsett för T-korsningar mellan minikanaler av olika storlekar. Material: PC/ABS. | | | | | |
| För minikanaler 12×20–18×35 | Vit RAL 9003<br>Aluminiummetallic | 58/40/17 | 10 | ISM14407P<br>ISM14457 | 11 696 31<br>11 694 01 |
| För minikanaler 12×20–18×45 | Vit RAL 9003 | 64/50/17 | 10 | ISM14507P | 11 696 32 |
| För minikanaler 18×35–25×60 | Vit RAL 9003 | 79/65/24 | 10 | ISM14607P | 11 696 33 |
| **Separationsstycke** | | | | | |
| Separationsstycke avsett att användas i kombination med T-stycke eller anslutningsstycke. Avsedd att separera facken när enkelisolerad kabel används. Material: ABS | | | | | |
| För minikanaler 18×35 | Vit | 13/30/30 | 10 | ISM14408 | 11 591 08 |
| För minikanaler 25×60 | Vit | 20/55/55 | 10 | ISM14608 | 11 591 10 |
| **Kapsax** | | | | | |
| Kapsax för PVC- och PC/ABS-material. Avsedd att användas för att kapa minikanaler, lock, kabelhyllor eller andra plastmaterial utan att använda såg. Material: Stål. | | | | | |
| Kapsax | Orange | 230/22/80 | 1 | ISM10908 | 16 212 41 |
| **Förgreningsstycke DCL** | | | | | |
| Förgreningsstycke för DCL lamputtag för övergång mellan vägg och tak för storlekarna 12x20 or 12x30 mm. Material: PC/ABS. | | | | | |
| För 12x20 minikanal | Vit | 23/17/57 | 5 | ISM14191P | 11 591 87 |
| For 12x30 minikanal med utgång för 12x20 eller 12x30 | Vit | 33/21/77 | 5 | ISM14291P | 11 591 88 |

P83926

P83923

P83927

P77777

P77053

P91380

P147134

P147135

NYHET!

# Minikanaler

## Tillbehör Thorsman, teknisk information

### Kompatibla tillbehör, märke Thorsman

| | Typ | Färg | Mått A/B/C (mm) | Antal per förpackning | Artikelnummer | E-nummer |
|---|---|---|---|---|---|---|
| | **Klammer** | | | | | |
| | Klammer avsedd att hålla kablar på plats i minikanalerna. Material: PA. | | | | | |
| P99133 | **TTM-KL26** | Svart | 7,5/26/22 | 10 | 5401600 | 11 603 80 |
| P62869 | **TTM-KL36** | Svart | 9,5/36/25 | 10 | 5401610 | 11 601 68 |
| | **Installationsskruv med skålformad bricka** | | | | | |
| | Installationsskruv med krysspårshuvud av typen PH2. Vass spets, helgängad. Stor gängstigning som ger snabb montering. Med skålformad bricka för att skydda skruvhuvudet. Att användas vid installation av enkelisolerad kabel i kanal. Material: Härdat, galvaniserat stål och PP. | | | | | |
| P99119 | **TFT-IS5×32** | — | Ø5/32 | 100 | 4020210 | 15 349 09 |
| | **Spikplugg** | | | | | |
| | Spikplugg med spik. För användning i betong, sten, lättbetong, lättklinker, håltegel, betonghålblock, fulltegel och gips. Material: PA. | | | | | |
| P89051 | **TPS-6/5×35** | Genomskinlig | Ø 6/5/35 | 100 | 1150002 | 15 075 06 |

**Förstansade hål, dimension:**

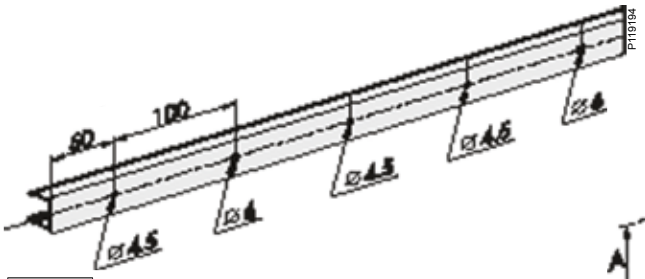


| Typ |
|---|
| 12x20 |
| 18x20 |

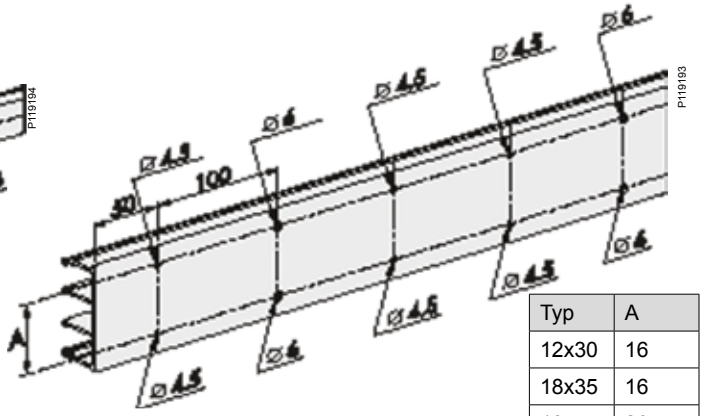


| Typ | A |
|---|---|
| 12x30 | 16 |
| 18x35 | 16 |
| 18x45 | 26 |
| 25x60 | 40 |

### Kabelkapacitet

| Fack | Max kabel-Ø mm | Tvärsnittsarea mm² | Kabelkapacitet mm² 40% | 50% | 60% | |
|---|---|---|---|---|---|---|
| 12×20 | | | | | | |
| 1 | 10 | 148 | 59 | 74 | 89 | |
| 12×30 | | | | | | |
| 1 | 9 | 115 | 46 | 57 | 69 | 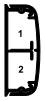 |
| 2 | 9 | 115 | 46 | 57 | 69 | |
| 18×20 | | | | | | |
| 1 | 15 | 246 | 98 | 123 | 148 | |

| Fack | Max kabel-Ø mm | Tvärsnittsarea mm² | Kabelkapacitet mm² 40% | 50% | 60% | |
|---|---|---|---|---|---|---|
| 18×35 | | | | | | |
| 1 | 12.5 | 201 | 80 | 100 | 120 | 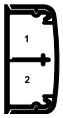 |
| 2 | 12.5 | 201 | 80 | 100 | 120 | |
| 18×45 | | | | | | |
| 1 | 14 | 278 | 111 | 139 | 167 | 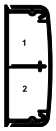 |
| 2 | 14 | 278 | 111 | 139 | 167 | |
| 25×60 | | | | | | |
| 1 | 15 | 339 | 135 | 170 | 203 | 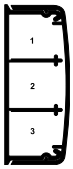 |
| 2 | 17 | 389 | 135 | 170 | 203 | |
| 3 | 15 | 339 | 135 | 170 | 203 | |

# Teknisk information

## OL minikanaler

### Design och mått, material

| 12×20 | 12×30 | 18×20 | 18×35 | 18×45 | 25×60 |
|---|---|---|---|---|---|
| 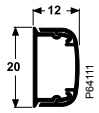 | 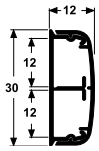 | 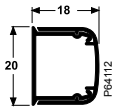 | 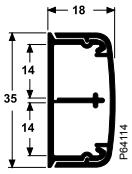 | 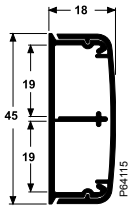 | 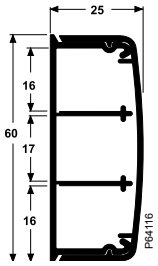 |



| | | | | | |
|---|---|---|---|---|---|
| Aluminium | | Aluminium | Aluminium | | |
| PVC* | PVC | PVC* | PVC | PVC | PVC |
| PC/ABS* | | PC/ABS* | PC/ABS | | PC/ABS |

*Finns även med självhäftande tejp

### Sprängskiss

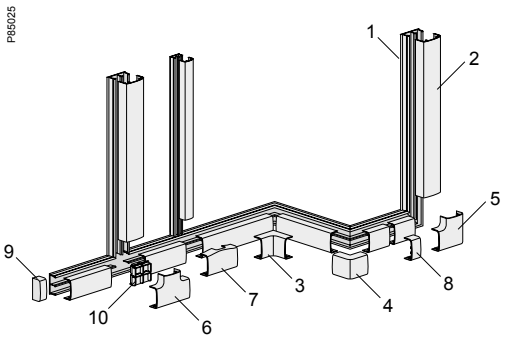



1. Kanalunderdel
2. Lock
3. Innerhörn
4. Ytterhörn
5. L-stycke
6. T-stycke
7. Anslutningsstycke
8. Utjämningsstycke
9. Ändstycke
10. Separationsstycke

### Tekniska data och materialdata

| | | |
|---|---|---|
| Aluminium (kanal och lock) | Ytbehandling: | Naturanodiserad eller pulverlackerad vit RAL 9003 |
| | Densitet: | 2,7 g/cm³ |
| | Linjär expansion: | $24 \times 10^{-6}$/°C |
| PVC (kanal och lock) | Egenskaper: | Styv, självsläckande, bly- och kadmiumfri |
| | Färger: | Vit RAL 9003 |
| | Densitet: | 1,5 g/cm³ |
| | Linjär expansion: | $60 \times 10^{-6}$/°C |
| PC/ABS (kanal, lock och tillbehör) | Egenskaper: | Halogenfria |
| | Färger: | Vit RAL 9010<br>Aluminiummetallic (lackerad) |
| | Densitet | 1,14 g/cm³ |
| | Linjär expansion: | $70 \times 10^{-6}$/°C |
| ABS (separationsstycke) | Egenskaper: | Halogenfria |
| | Färg: | Vit |
| | Densitet: | 1,05 g/cm³ |
| Kapslingsklass | IP40 | |
| Installations- och applikationstemperatur | Plastkanaler:<br>–15/+60 °C (1220 och 1820)<br>–25/+60 °C (1230, 1835, 1845 och 2560) | |
| Slagtålighet | Plastkanaler:<br>• 1J (1220 och 1820)<br>• 2J (1230, 1835, 1845 och 2560) | |
| Leveranslängd: | 2,1 meter | |
| Standarder och certifikat | Produkterna uppfyller dessa standarder:<br>•EN 50085-1:2005<br>•EN 50085-2-1:2006 | |
| | Produkterna uppfyller kraven för CE-märkning enligt lågspänningsdirektiv 73/23/EEC och 98/68/EEC. | |
| | Produkterna uppfyller RoHS-direktivet 2002/95/EC (begränsning av farliga ämnen) | |

# Thorsman Golvboxar UFB

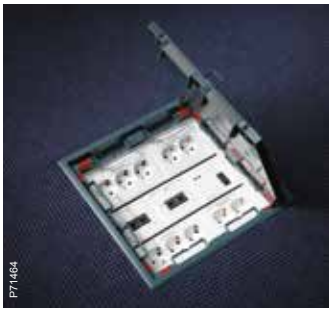


UFB-900
Halogenfri plast

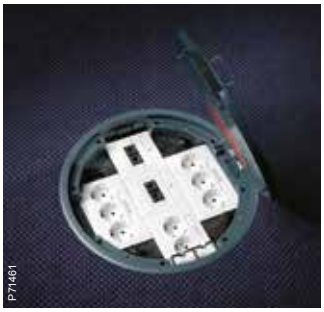


UFB-800
Halogenfri plast

UFB-900M
Rostfritt stål

## Ett system för alla typer av golv

# Golvboxar

## Golvboxar typ UFB och tillbehör

| Beskrivning | Färg | Material | Dimensioner A/B/C mm | Art.nr | E-nr |
|---|---|---|---|---|---|

Golvboxar typ UFB
Rymliga golvboxar för el-, tele- och datauttag i Uttagssystem CYB. Golvboxarna utnyttjar golvytan effektivt och finns i flera storlekar, både fyrkantiga och runda.
Boxarna finns i rostfritt stål eller halogenfri plast (PC/ABS, PA) och kan monteras i upphöjda så kallade installationsgolv, hålrumsbjälklag samt i reglade eller gjutna golv. Vid montering i gjutna golv används ingjutningslåda Thorsman UFB-IG alternativt gjutform UFB-RF.

Kapslingsklass: IP20. Men de två större rostfria golvboxarna erbjuds även i ett tätare utförande för golv som ska våttorkas.

Locken
- är i de flesta varianter vändbara i flera riktningar för större flexibilitet vid ommöbleringar
- är dimensionerade för punktbelastning på 1500 N enligt DIN 0634.

**Sortiment**
Rostfritt stål:
UFB-900M kvadratisk 322x322 mm

Plast (PC/ABS, PA):
UFB-800 rund diam. 329 mm
UFB-900 kvadratisk 310x310 mm

Tre olika lock:
Rostfria golvbox UFB-900M kan utrustas med tre olika typer av lock. Locken finns med 15 och 25 millimeter djup för olika typer av ytbeläggning:
1. Skruvfastsatt för centralt kabelutlopp alternativt som blindlock.
2. Löslagt för centralt kabelutlopp alternativt som blindlock.
3. Löslagt med kabelutlopp i sidan av locket.

Våttorkade golv
Centralt placerat kabelutlopp kan förhöjas cirka 25 millimeter för att undvika vatteninträngning på golv som ska våttorkas. Boxen ska då även kompletteras med tätning UFB-S900 mellan trimram och lock.

## Golvboxar

P67889

### UFB-800 halogenfri plast

Golvbox UFB800, plast: komplett med trimram, lock, montageram. För optimal bestyckningsmöjlighet rekommenderas min 85 mm golvdjup (färdigt golv). Vi rekommenderar ej beläggning med hel sten i locket.

| | | | | | |
|---|---|---|---|---|---|
| UFB-800 Golvbox | Grå | PC/ABS, PA | Ø329 | 5197100 | 11 683 22 |

P106170

### UFB-900 halogenfri plast

Komplett golvbox för installationsgolv med tjocklek 18-51 mm. Inbyggnadsmått 2x 292±1 mm. Vid ingjutning kompletteras boxen med ingjutningslåda UFB-IG eller UFB-RF. Minsta djup 110 mm, rek. djup 115 mm, gäller både installationsgolv och vid ingjutning. Lock monterbart i 4 riktningar. Ilägg i lock max 8 mm, ej hel sten. Byggyta 310x310 mm.

| | | | | | |
|---|---|---|---|---|---|
| UFB-900 Golvbox komplett | Grå | PC/ABS, PA | 68/310/310 | 5197055 | 11 683 15 |

P106174

### UFB-900M rostfritt stål med kabelutlopp i sidan av locket

Komplett golvbox för installationsgolv med tjocklek 18-51 mm. Inbyggnadsmått 2x 292±1 mm. Vid ingjutning kompletteras boxen med ingjutningslåda UFB-IG eller UFB-RF. Minsta djup 115 mm eller 125 mm, gäller både installationsgolv och vid ingjutning. Locket finns med 15 mm alt. 25 mm djup och kan placeras i fyra riktningar i trimramen. Kabelutloppet är placerat på ena långsidan och är 14x97 mm. Byggyta 322x322 mm.

| | | | | | |
|---|---|---|---|---|---|
| UFB-900M Golvbox 15 mm sida | - | Rostfritt stål | 41/322/322 | 5198915 | 11 683 16 |
| UFB-900M Golvbox 25 mm sida | - | Rostfritt stål | 51/322/322 | 5198925 | 11 683 17 |

P106175

### UFB-900M rostfritt stål, löslagt för centralt kabelutlopp

Komplett golvbox för installations-, hålrums- och gjutna golv. Locket, som har centralt placerat hål för kabelutlopp, finns med 15 mm alt. 25 mm djup. Det cylinderformade kabelutloppet, som köps på separat art.nr., har dubbla utlopp12x40 mm och kan sänkas ned i nivå med golvet då golvboxen inte används. Installationsdjup med monterade uttag 115 alt. 125 mm. Byggyta 322x322 mm. Håltagning 292x292 mm. IP20.

| | | | | | |
|---|---|---|---|---|---|
| UFB-900M Golvbox 15 mm löst centralt | - | Rostfritt stål | 41/322/322 | 5198916 | 11 683 18 |
| UFB-900M Golvbox 25 mm löst centralt | - | Rostfritt stål | 51/322/322 | 5198926 | 11 683 19 |

P106175

### UFB-900M rostfritt stål, skruvfastsatt för centralt kabelutlopp

Komplett golvbox för installations-hålrums- och gjutna golv. Locket som har centralt placerat hål för kabelutlopp finns med 15 mm alt.25 mm djup. Det cylinderformade kabelutloppet, som köps på separat art.nr., har dubbla utlopp12x40 mm och kan sänkas ned i nivå med golvet då golvboxen inte används. Installationsdjup med monterade uttag 115 alt. 125 mm. Byggyta 322x322 mm. Håltagning 292x292 mm. IP20.

| | | | | | |
|---|---|---|---|---|---|
| UFB-900M Golvbox 15 mm skruvat centralt | - | Rostfritt stål | 41/322/322 | 5198917 | 11 683 20 |
| UFB-900M Golvbox 25 mm skruvat centralt | - | Rostfritt stål | 51/322/322 | 5198927 | 11 683 21 |

# Golvboxar

## Tillbehör golvboxar

| Beskrivning | Färg | Material | Dimensioner A/B/C mm | Art.nr | E-nr |
|---|---|---|---|---|---|
| **Kabelutlopp UFB-CE** | | | | | |
| Kabelutlopp till Golvbox UFB-900M för centralt placerat kabelutlopp. Kabelutloppet diam. 67 mm ligger i nivå med golvet. Kabelutloppet täcks med medföljande lock då golvboxen inte används. | | | | | |
| UFB-CE Kabelutlopp 15 mm lock | Anod | Al | 15/ Ø96 | 5198100 | 11 683 86 |
| UFB-CE Kabelutlopp 25mm lock | Anod | Al | 25/ Ø96 | 5198102 | 11 683 87 |
| **Kabelutlopp UFB-CEW, upphöjt** | | | | | |
| Kabelutlopp till Golvbox UFB-900M för våttorkade golv. Består av lock och rör med dubbla kabelutlopp 12x40 mm placerade 30 mm över golv enligt DIN VDE 0634. Kabelutloppets uppfällda höjd är 55 mm nedfält i linje med golvet/locket. | | | | | |
| UFB-CEW Kabelutlopp upphöjt 15 mm lock | Anod | Al | 67/ Ø96 | 5198104 | 11 683 88 |
| UFB-CEW Kabelutlopp upphöjt 25 mm lock | Anod | Al | 67/ Ø96 | 5198106 | 11 683 89 |
| **Tätningslist** | | | | | |
| För våttorkade golv. Får endast användas till lock med centralt upphöjt kabelutlopp. Placeras mellan lock och trimram. | | | | | |
| UFB-S900 Tätningslist | Svart | Cellgummi | 6/196/287 | 5198135 | 11 683 91 |
| **Låssats** | | | | | |
| För låsning av locket i Golvbox UFB-800 mot obehörigt ingrepp. Låses utan verktyg. Öppnas med skruvmejsel. | | | | | |
| UFB-LL Låssats UFB-800 | Grå | PA | 27/36/35 | 5197260 | 11 683 27 |
| **Skärmall** | | | | | |
| Används för tillskärning av golvmaterial som läggs i locket till UFB-800 eller som mellanlägg då matta med en tjocklek av 4 mm eller mindre används. | | | | | |
| UFB-TP800 Skärmall | Natur | - | - | 5197900 | 11 683 09 |
| **Kabelutgång** | | | | | |
| Kabelutgång med skumkudde, reservdel till UFB 900. | | | | | |
| Kabelutgång | Grå | - | - | 5150770 | - |

P67882

P67881

P67883

P77805

P67893

L57620 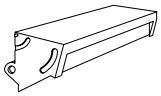

# Teknisk information

**Golvboxar UFB-800**

## Uppbyggnad

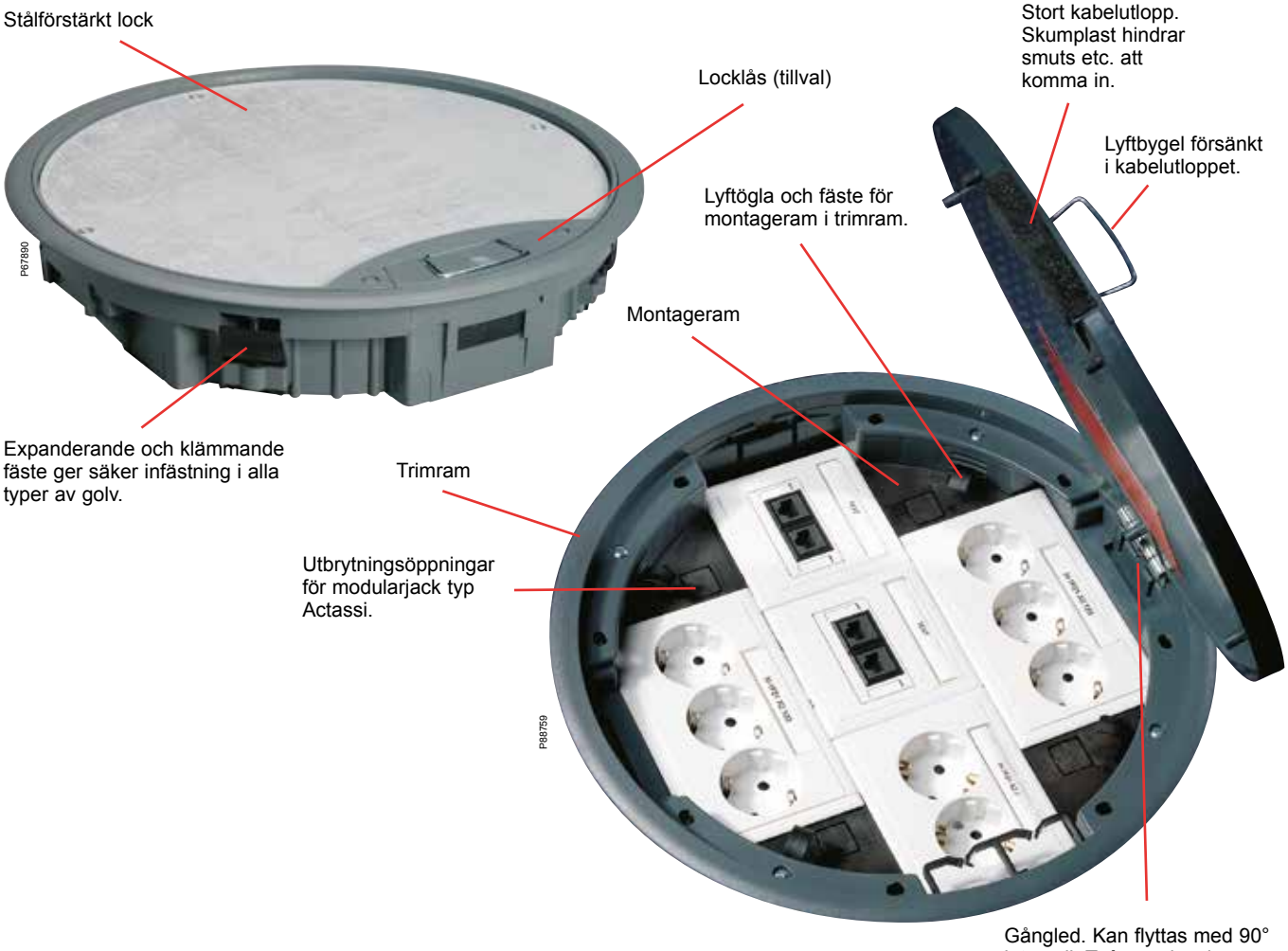


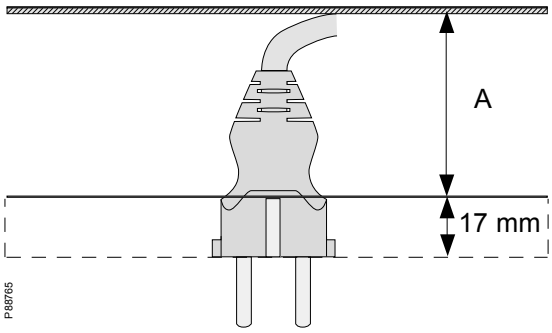


### Mått och dimensioner (mm)

| Golvbox | Minsta inst. djup (H)* | Invändigt djup (A) | Yttermått | Hålbild i golv | Golv-tjocklek** | Beläggn. i lock |
|---|---|---|---|---|---|---|
| UFB-800 | 110 | 15-45 | Ø 329 | Ø 305 ± 1 | Min 5 | 5 |

* För att få plats med vinklade datalock i golvboxen krävs ett installationsdjup på minst 85 mm.

** Klämmande infästning för installationsgolv 5-15 mm. Expanderande infästning för gjutna golv.

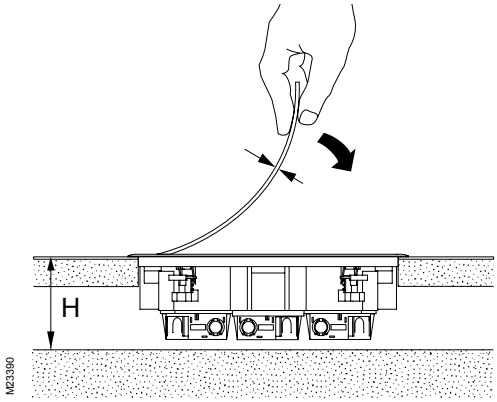


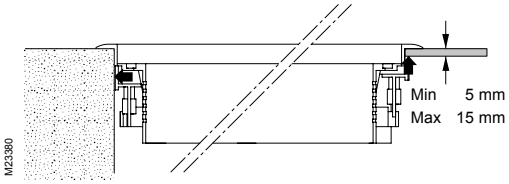

# Teknisk information

**Golvboxar UFB-800**

## Bestyckningsexempel

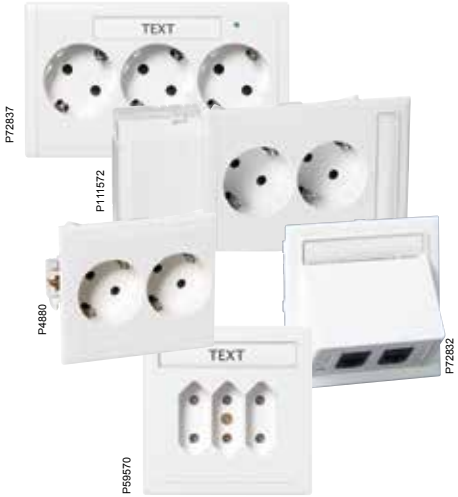


## Installation med uttag och anslutningar Thorsman CYB

UFB-800 är anpassad för uttag och anslutningar typ Thorsman CYB. Boxen har tre installationsfronter F80®, två på 142 mm och en på 284 mm.

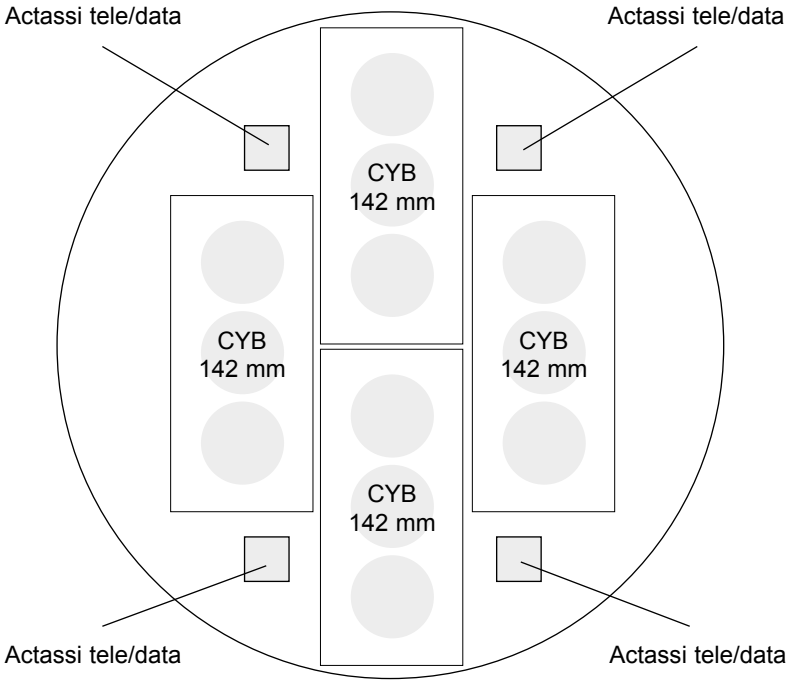


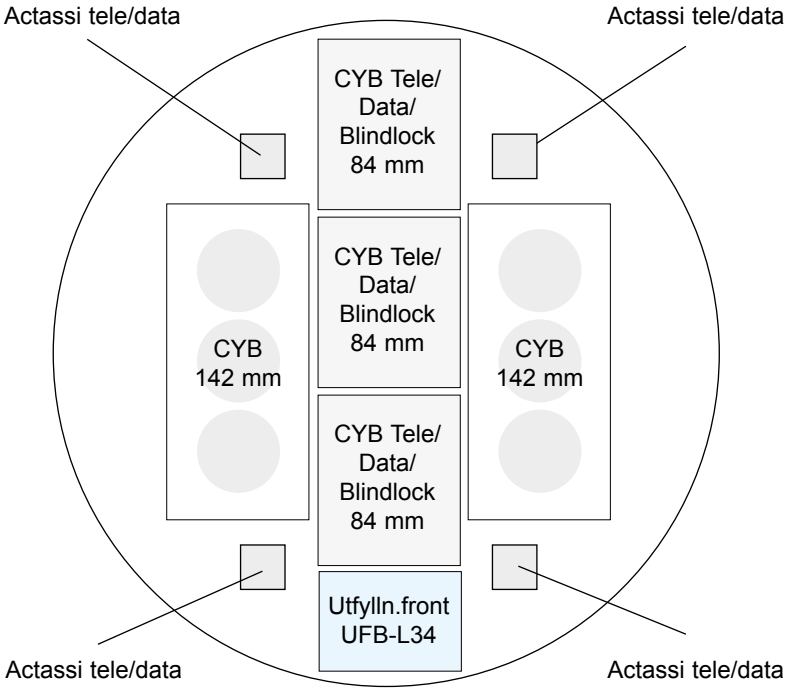

# Teknisk information

**Golvboxar UFB-900**

## Uppbyggnad

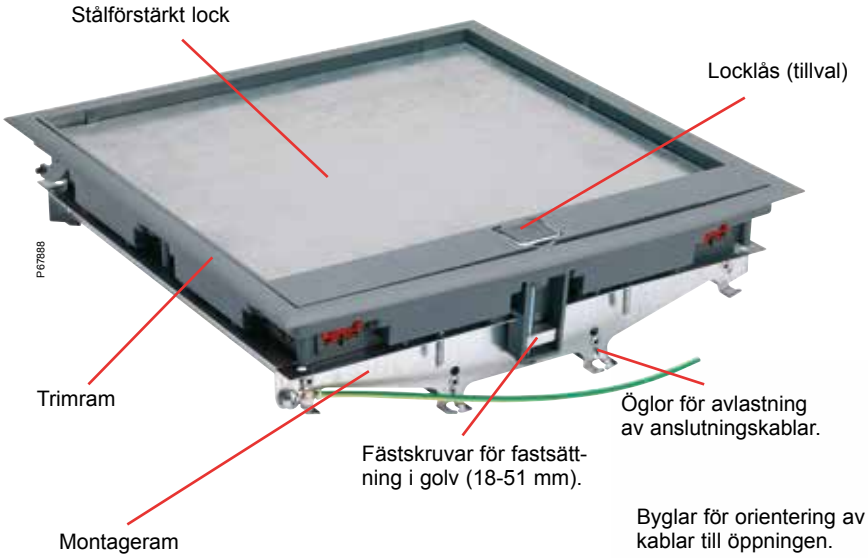


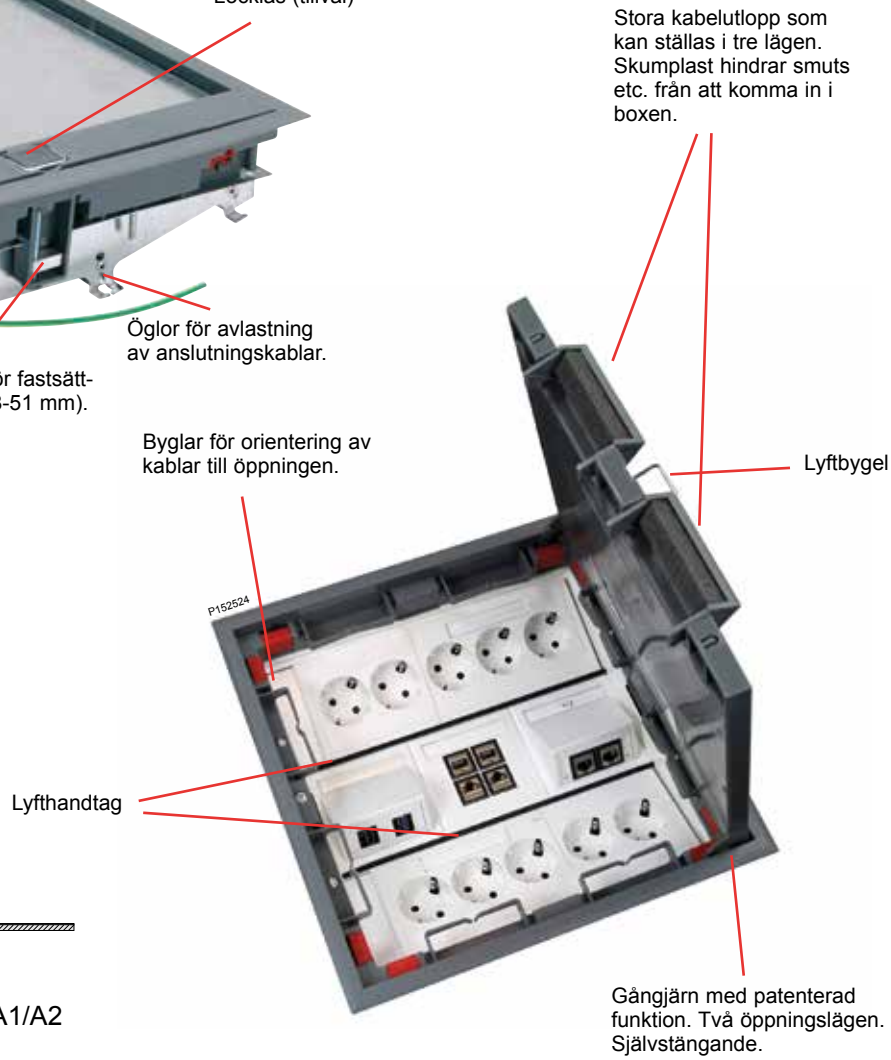


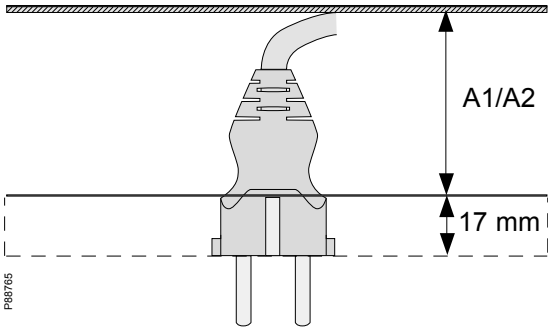


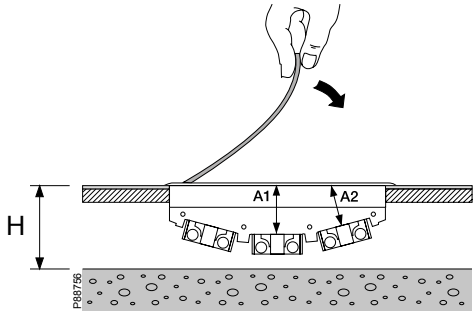


### Mått och dimensioner (mm)

| Golvbox | Minsta inst. djup (H)* | Invändigt djup A1 | Invändigt djup A2 | Yttermått | Hålbild i golv | Golv-tjocklek** | Beläggn. i lock |
|---|---|---|---|---|---|---|---|
| UFB-900 | 110 | 52 | 36 | 310x310 | 292x292 ± 1 | 18-51 | 8 |

* Min 115 mm vid installation med MIB-dosa.
** Gäller installationsgolv

# Teknisk information

**Golvboxar UFB-900**

## Bestyckningsexempel

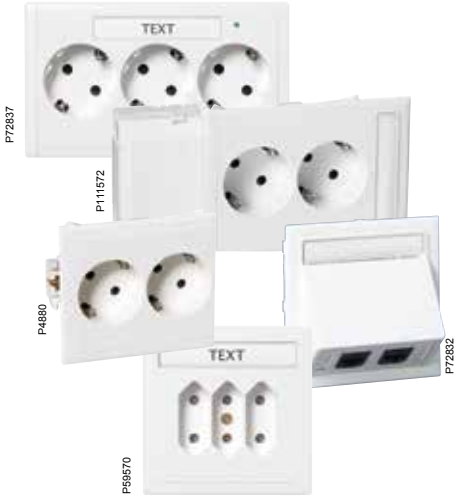


## Installation med uttag och anslutningar Thorsman CYB

Golvboxarna är anpassade för uttag och anslutningar typ Thorsman CYB.

UFB-900 har tre installationsfronter F80® på vardera 252 mm och är måttanpassad för CYB.

Bestyckningsexempel för golvbox UFB-900 med CYB-uttag

Utfyllnadsfront är 25 mm

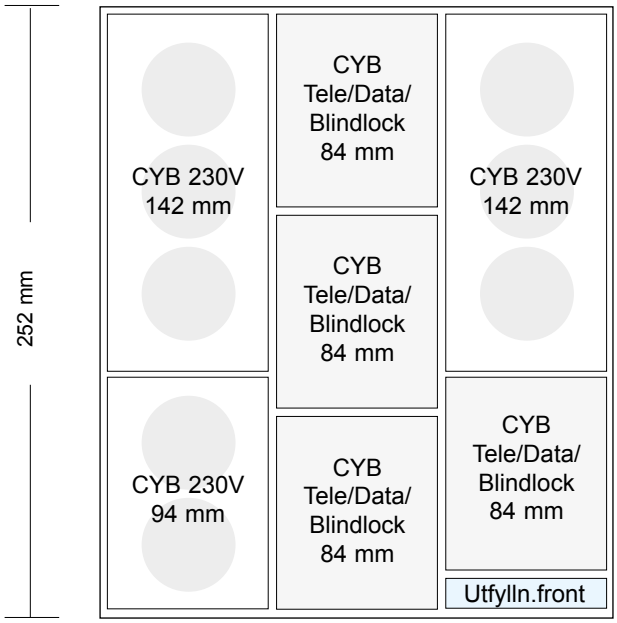

# Teknisk information

**Golvboxar UFB-900M**

## Uppbyggnad

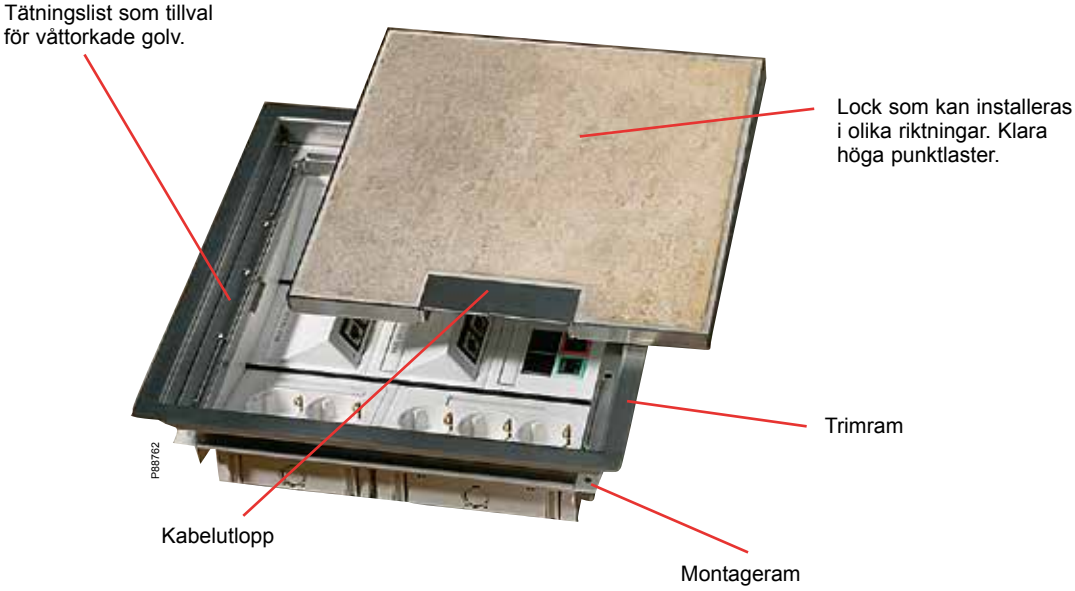


UFB-900M

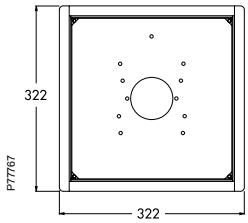


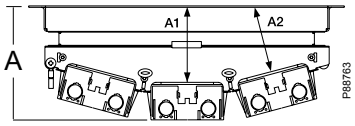


A = 115 mm eller 125 mm beroende på tjockleken på lock

## Mått och dimensioner (mm)

| Golvbox | Minsta install. djup (A) | Invänd. djup A1 | A2 | Yttermått | Hålbild i golv | Golv-tjocklek* | Beläggn. i lock |
|---|---|---|---|---|---|---|---|
| UFB-900M | 115 | 52 | 36 | 322x322 | 292x292 ± 1 | 12-60 | 15 |
| UFB-900M | 125 | 52 | 36 | 322x322 | 292x292 ± 1 | 12-60 | 25 |

* Installationsgolv

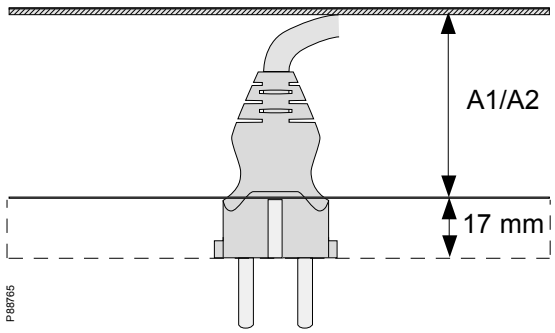

# Ingjutningslåda & gjutformar

## Ingjutningslåda, gjutformar, tillbehör

| Beskrivning | Färg | Material | Dimensioner A/B/C mm | Art.nr | E-nr |
|---|---|---|---|---|---|

Ingjutningslåda UFB-IG används för ingjutning i golv. Höjden på lådan är inställbar och klarar inbyggnadsdjup från 70 mm till 110 mm resp 110 mm till 150 mm. Justeringen görs i alla fyra hörnen så att lådan alltid kan justeras i nivå med färdigt golv. OBS! Justeras före gjutning. Levereras med montageram, tre blindplattor UFB-AP och en enkel täckplåt som skydd vid gjutning. Passar till golvboxar typ UFB och serviceposter typ POS monterade på montageplatta UFB-MP. Vid montage av komplett golvbox (trimram och montageram) används om möjligt alltid den högre lådan för optimal bestyckningsmöjlighet.

**Gjutform UFB-RF**
UFB-RF 800
Enklare alternativ till ingjutningslådan UFB-IG. Anpassad för golvbox UFB-800. Gjutformen förstörs efter gjutningen.
UFB-RF 900
Enklare alternativ till ingjutningslåda UFB-IG. Anpassad för golvbox UFB-900. Gjutformen förstörs efter gjutningen.
**OBS! Ej anpassad för rostfri golvbox UFB-900M med 25 mm djupt lock p.g.a. för litet djup.**

## Ingjutningslåda med tillbehör

### Ingjutningslåda UFB-IG

P67895

För ingjutning i golv. Inbyggnadsdjup 70 mm till 110 mm, 110 mm till 150 mm. Består av; montageram, 3 blindplattor UFB-AP, 1 enkel täckplåt. Passar till golvboxar UFB och serviceposter POS. Den högre lådan används för optimal bestyckning. Ingjutningslåda UFB-IG 70-110 är främst avsedd för UFB800. Ingjutningslådan måste kompletteras med montageplatta UFB-MP beroende på vilken golvbox man valt.

| | | | | | |
|---|---|---|---|---|---|
| UFB-IG Ingjutn. låda 70-110 mm | Förzinkad | Stål | 110/455/455 | 5197560 | 11 683 30 |
| UFB-IG Ingjutn. låda 110-150 mm | Förzinkad | Stål | 140/455/455 | 5197565 | 11 683 32 |

### Förhöjningsram UFB-MG

P67896

Förhöjningsram som skruvas fast på ingjutningslådan och ökar höjden med 40 mm. Flera förhöjningsramar kan monteras ovanpå varandra.

| | | | | | |
|---|---|---|---|---|---|
| UFB-MG Förhöjningsram | Anod | Al | 47/370/370 | 5197550 | 11 683 35 |

### Montageplatta UFB-MP

L26810

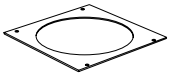

P67902

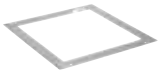

För montage av golvbox eller servicepost i/på ingjutningslåda UFB-IG alt. blind täckning.

| | | | | | |
|---|---|---|---|---|---|
| UFB-MP Montageplatta UFB-800 | Förzinkad | Stål | 3/361/361 | 5197790 | 11 683 42 |
| UFB-MP Montageplatta UFB-900 | Förzinkad | Stål | 3/361/361 | 5197795 | 11 683 41 |
| UFB-MP Montageplatta Blind | Förzinkad | Stål | 3/361/361 | 5197780 | 11 683 44 |

### Röradapter UFB-AP

P67900

För anslutning av fyra stycken rör Ø50 mm till ingjutningslåda UFB-IG. Vid anslutning av mindre rördiametrar används reduceringsmuff UFB-RM.

| | | | | | |
|---|---|---|---|---|---|
| UFB-AP Röradapter | Gul | PP | 55/40/257 | 5197755 | 11 683 50 |

### Reduceringsmuff UFB-RM

P67901

För reducering av studsdiametern på röradapter UFB-AP.

| | | | | | |
|---|---|---|---|---|---|
| UFB-RM Reduceringsmuff 16 mm | Gul | PP | Ø50/39 | 5197820 | 11 683 55 |
| UFB-RM Reduceringsmuff 20 mm | Gul | PP | Ø50/39 | 5197825 | 11 683 56 |
| UFB-RM Reduceringsmuff 32 mm | Gul | PP | Ø50/39 | 5197830 | 11 683 57 |
| UFB-RM Reduceringsmuff 40 mm | Gul | PP | Ø50/39 | 5197835 | 11 683 58 |

### Blindplatta UFB-AP

P67899

Adapterplatta utan hålbild (blindlock) till ingjutningslåda UFB-IG.

| | | | | | |
|---|---|---|---|---|---|
| UFB-AP Blindplatta | Förzinkad | Stål | 55/1,6/257 | 5197750 | 11 683 60 |

## Gjutformar

### Gjutform UFB-RF

P67894
P67886

Enklare alternativ till ingjutningslåda UFB-IG. Anpassad för golvbox UFB-800 alt UFB-900. Gjutformen förstörs efter gjutningen. **OBS! Ej anpassad för rostfri golvbox UFB-900M med 25 mm djupt lock p.g.a. för litet djup.**

| | | | | | |
|---|---|---|---|---|---|
| UFB-RF Gjutform UFB-800 | Vit | EPS | Ø305/120 | 5197915 | 11 683 67 |
| UFB-RF Gjutform UFB-900 | Vit | EPS | 115/340/340 | 5197920 | 11 683 68 |

# Teknisk information

**Ingjutningslådor & gjutformar**

## Uppbyggnad UFB-IG

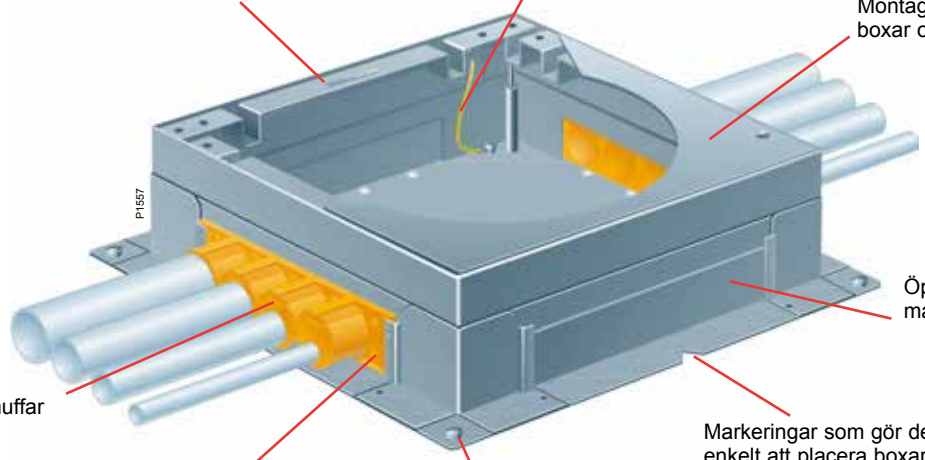


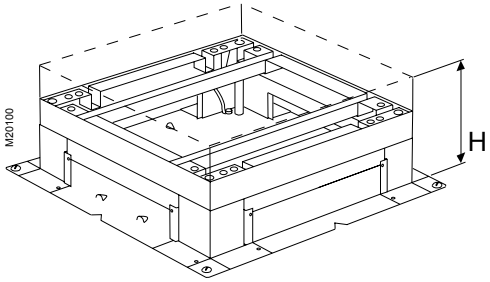


## Mått och dimensioner (mm)

| Ingjutningslåda | Höjd(H) | Yttermått montageram | Yttermått bottenplåt |
|---|---|---|---|
| UFB-IG | 70-110 alt. 110-150 | 370x370 | 455x455 |

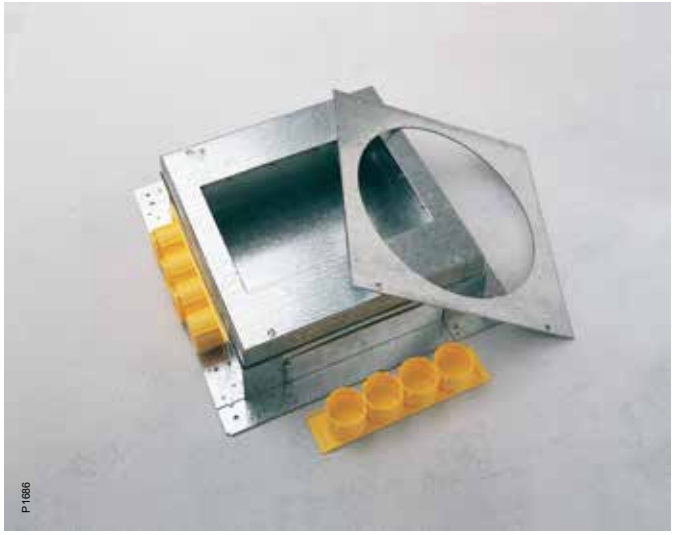

P112345

# OL golvboxar

Att leda el och data ut i rummet via golvet ger många fördelar. Med golvboxar blir kraften tillgänglig överallt i lokalen, vars planlösning då inte heller blir låst av infrastrukturen. Åtkomligheten blir lika god för användaren som för installatören. OLs golvboxar fungerar lika bra i upphöjda installationsgolv som i hålrumsbjälklag och reglade eller gjutna golv.

**Självlåsande**
Boxarna har en självlåsande funktion som fungerar i alla typer av golv: Quick Fix. Inga verktyg behövs. Ju mer boxen belastas desto tätare sluter den till mot golvet.

**Kraftigt lock**
Boxarna försämrar inte golvets belastningsförmåga. Locken är förstärkta med 3 mm stål.

**Snabbkopplat nätverk**
Med LexComs ”krokodil” kontakteras även cat 6a på ca 30 sekunder. Verktygsfritt!

**Montera utan verktyg**
Uttagen har snabbkoppling och monteras med klick-in-teknik i uttagsramen.

**DIN-kapsling**
För ökad säkerhet kan säkring eller jordfelsbrytare installeras i boxen.

**Kabelutlopp**
Kring kabelutloppen finns skumplast som hindrar smuts från att tränga ner i boxen. Locket kan vridas 180 grader för kabelutlopp i motsatt riktning. Det lyfts bort med ett enkelt handgrepp.

**Färgmatcha**
Locket har en nedsänkning för komplettering med samma matta eller trä som det omgivande golvet. I plastboxen max 6 mm och i rostfria boxen max 15 mm materialinlägg.

**Snabbkoppling**
Kabel med snabbkoppling spar tid! Finns i olika längder och utföranden.

**Smart ingjutningslåda**
Lådan, av galvaniserad plåt, är fylld med cell-plast för att förhindra betong och vatten från att läcka ner i hålet under byggtiden. Ingen riskerar heller att trampa igenom. Fyllningen tas enkelt bort efter ingjutning.

**Nivåjustering**
Till ingjutningslådan hör fyra nivåjuste-ringstorn för exakt nivellering.

**Grova stosar**
Stosar för 50 mm rör/slang gör att även färdiga snabbkopplingskablar enkelt kan matas fram. (Det finns även stosredu-ceringar ner till 16 mm.)

## Plast

Golvboxen i plastutförande är avsedd för låg- och mediumtrafikerade ytor där belastningen inte blir extrem. Den klarar dock mycket hög belastning tack vare lockets 3 mm inbyggda stålplåt. Plasten är reptålig så att locksargen ser snygg ut, även efter en lång tids slitage.

## Rostfri

En rostfri box är att föredra vid installationer i hårt trafikerade ytor, som entréer, gångstråk etc. Den ger också ett solitt intryck och ytan åldras värdigt av slitaget. Även denna rostfria box har 3 mm stålförstärkt lock, som kan förses med golvinlägg.

# 100%

## ny installationsstandard

# HDF-box – utnyttja det dolda utrymmet

Dagens byggbransch handlar om att hitta robusta, starka och säkra byggnadsmaterial som är kostnadseffektiva och lätta att hantera. HDF-bjälklag är idag en av de mest använda typerna av prefabricerade betonggolv i kontorsbyggnader. Inga extra förstärkningar behövs och golven kan färdigställas med ett minimum av material. Och det blir ännu bättre - nu kan du även utnyttja de tomma utrymmena.

HDF-bjälklagen har 4-5 kanaler som ligger i längsled i bjälklaget. Nu är det möjligt att utnyttja denna dolda kapacitet i golvet. Schneider Electric är först att lansera en ingjutningslåda som är skräddarsydd för HDF-bjälklag med kanaldiameter Ø 170 mm eller större. Med OL HDF-box kan du installera el och data utan att påverka golvets hållfasthet. Kraft och data blir lättillgängliga för både installatör och slutanvändare.

# Små krav på utrymme, förvånansvärt rymlig inuti

Mindre pågjutning
– bra för miljön.

## 75%

### mindre pågjutning

Att använda konventionella golvboxar innebär oftast att man måste tillföra betong/flytspackel som i sin tur innebär extra tid och kostnader. I och med att ingjutningslådan för HDF integreras i bjälklaget behövs inte extra pågjutning.

## 50%

### mer utrymme

För att minska den totala bygghöjden har efterfrågan på lägre golvboxar ökat, vilket samtidigt inneburit sämre kopplingsutrymme, men med ingjutningslådan för HDF-bjälklag finns det gott om plats för anslutningar och kablar.

## 25%

### kostnadsbesparing

Genom minskad pågjutning, plus alla andra fördelar med OL installationssystem, kommer du att spara både tid och pengar under bygg- och installationsfasen.

# HDF-boxen på djupet

HDF-boxen har en optimerad form för användning i håligheter med Ø 170 mm eller större. Hålet för ingjutningslådan kan lätt göras vid fabrik eller på byggarbetsplatsen. Korrekt installerad, kommer det inte att påverka styrkan i golvkonstruktionen. Ingjutningslådan har utformats för att stödja OL golvboxar. Ta en titt på alla funktioner.

HDF-boxen är även lämplig för renoveringar.

**OL golvbox**
Den smarta montageramen kan justeras i höjd, för optimering av utrymme för stickproppar och transformatorer.

**Hög belastning**
Den rostfria golvboxen har ett lock som tål mycket. Locket kan monteras åt två håll.

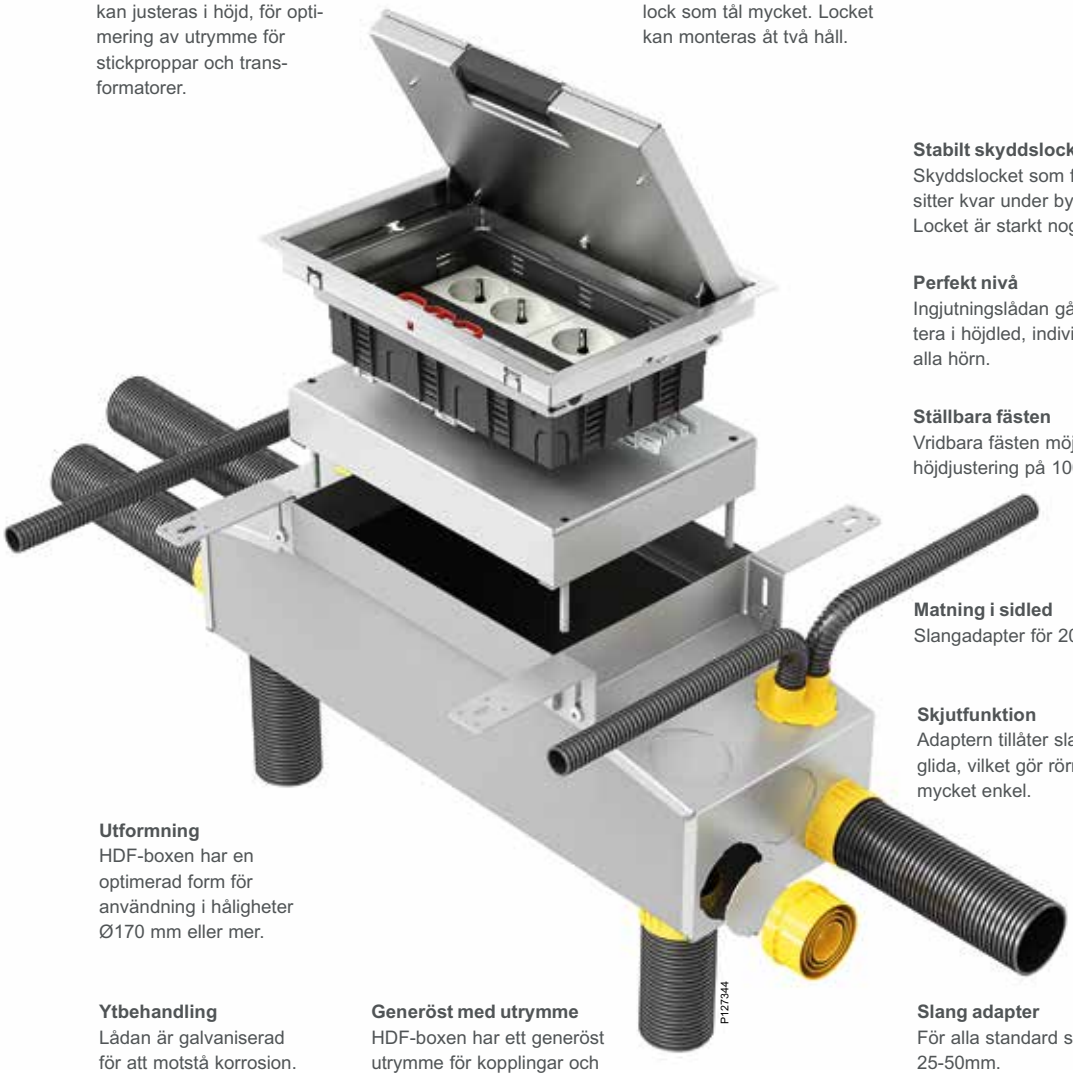


**Stabilt skyddslock.**
Skyddslocket som följer med sitter kvar under byggfasen. Locket är starkt nog att gå på.

**Perfekt nivå**
Ingjutningslådan går att justera i höjdled, individuellt i alla hörn.

**Ställbara fästen**
Vridbara fästen möjliggör en höjdjustering på 100 mm.

**Matning i sidled**
Slangadapter för 20mm slang.

**Skjutfunktion**
Adaptern tillåter slangen att glida, vilket gör rörmontering mycket enkel.

**Utformning**
HDF-boxen har en optimerad form för användning i håligheter Ø170 mm eller mer.

**Ytbehandling**
Lådan är galvaniserad för att motstå korrosion.

**Generöst med utrymme**
HDF-boxen har ett generöst utrymme för kopplingar och passerande kablar.

**Anslutning från 3 håll**
Sexton genomföringar möjliggör ledningsmatning uppifrån, från sidan och undersidan av HDF-boxen.

**Bajonett sockel**
Knockout med bajonettuttag för snabb och flexibel installation av röradadaptern.

**Slang adapter**
För alla standard slangar 25-50mm.

# Ett system för alla typer av golv

Golvboxens innehåll anpassas alltid till ändamålet. Trots detta är den extremt lätt och snabb att installera, tack vare verktygsfri kontaktering av data och snabbkoppling för el.

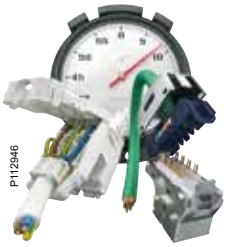

### Installationsgolv
Ett installationsgolv ger överlägsen frihet vad gäller boxarnas placering.

### Platsgjuten betong
Använd ingjutningslåda. Rör för kablar läggs direkt på rågolvet eller armeringen. Golvet kan efterslipas utan problem då ingenting av ingjutningslådan syns.

### Hålrumsgolv
Såga eller gjut hål för boxen. I hålrummen kan kablarna matas i alla riktningar.

### Klick-in-montering
Hela sortimentet av uttag och apparater klickas in direkt i uttagsramarna.

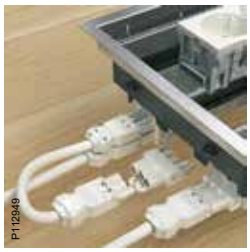


### Snabbkoppling
Snabbkopplingar gör underverk för både monteringstiden och framtida flexibilitet.

### Rymligt och kapslat
Godkänd för blandad installation av el och data. Inga extra dosor eller mellanväggar behövs. Inga problem med kablars böjradie.

### Hög kapacitet
Boxen har plats för 15 moduler som kan fördelas fritt mellan el och data, helt enligt dina behov

### Kabelhållare
Håller kablarna på plats så att dom inte rycks ur eller kommer i kläm.

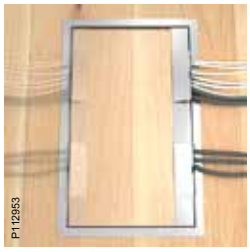


### Kabelutlopp
Locket har dubbla kabelutlopp och kan roteras 180 grader för valfri riktning.

### Självstängande
Locket är självstängande för att minimera olycksrisker.

### Tål hög last
Det förstärkta locket gör att boxen tål höga laster.

## Andra utrustningsalternativ

Matarkabel 1–10 m

Strömställare

Dimmer

DIN-box för jordfelsbrytare etc

# Golvboxar
## Sortiment och tillbehör

### Golvboxar

| Typ | Färg | Mått A/B/C (mm) | Antal/ förpackning | | E-nummer |
|---|---|---|---|---|---|
| **Plastgolvbox** | | | | | |
| Komplett rektangulär golvbox, inklusive ram, snabbfäste och två kabelutgångar. Uttagskapaciteten är maximalt femton 50 x 50 mm OL-uttagsenheter. Det öppningsbara locket kan installeras i två lägen och det kan lätt tas bort. Upp till 6 mm tjockt golvmaterial eller en särskild lockfyllning som finns som tillbehör kan monteras på locket.<br>Håltagningsmått: 201x327 ±1 mm<br>Material: PA/ABS, stål. | | | | | |
| Golvbox med 15 moduler | Grå | 75/222/348 | 1 | INS50045 | 11 598 90 |
| **Metallgolvbox** | | | | | |
| Komplett kvadratisk golvbox, inkl ram, snabbfäste samt kabelutgång. Höjden är justerbar mellan 85mm till 115mm. Uttagskapaciteten är maximalt 4st 50x50mm OL-uttagsenheter. Det öppningsbara locket kan installeras i 2 lägen, och kan lätt tas bort. Upp till 15mm tjockt golvmaterial kan monteras i locket<br>Håltagningsmått: 179x179 ±1 mm<br>Material: rostfritt stål | | | | | |
| Golvbox med 4 moduler | | 83/200/200 | 1 | INS51043 | 11 599 47 |
| Komplett rektangulär golvbox, inkl ram, snabbfäste samt kabelutgång. Höjden är justerbar mellan 85mm till 115mm. Uttagskapaciteten är maximalt 8st 50x50mm OL-uttagsenheter. Det öppningsbara locket kan installeras i 2 lägen, och kan lätt tas bort. Upp till 15mm tjockt golvmaterial kan monteras i locket<br>Håltagningsmått: 256x179 ± 1 mm<br>Material: rostfritt stål | | | | | |
| Golvbox med 8 moduler | | 82/199/276 | 1 | INS51044 | 11 599 48 |
| Komplett rektangulär golvbox, inklusive ram, snabbfäste och två kabelutgångar. Uttagskapaciteten är maximalt femton 50 x 50 mm OL-uttagsenheter. Det öppningsbara locket kan installeras i två lägen och det kan lätt tas bort. Upp till 15 mm tjockt golvmaterial kan monteras på locket.<br>Håltagningsmått: 201x327 ±1 mm<br>Material: rostfritt stål. | | | | | |
| Golvbox med 15 moduler | | 86/222/348 | 1 | INS51045 | 11 598 91 |
| **Rostfri golvbox 12 moduls** | | | | | |
| Komplett rektangulär golvbox med endast 90mm inbyggnadsdjup. Locket kan vändas 180 grader. Boxen är snabb att montera tack vare snabbfästen i hörnen. Golvboxen är perfekt då det finns begränsningar i inbyggnadsdjup. Uttagen monteras åt sidan. Golvboxen kan installeras i max 40mm golvtjocklek. Matning av golvboxen sker med slang upp till 50mm diameter. Golvmaterial upp till 16mm tjocklek kan installeras i locket.<br>Material: Rostfritt stål | | | | | |
| Rostfri golvbox 12 moduls | – | 86/230/375 | 1 | INS51030 | 11 591 76 |
| **Ingjutningslåda för 12 moduls rostfri box** | | | | | |
| Ingjutningslåda för 12 moduls rostfri golvbox. Min inbyggnadsdjup är 90mm. Inmatning av flexslang kan göras på alla fyra sidorna. Ingjutningslådan är inte tänkt för användning när man har slipade betonggolv, då toppen på ingjutningslådan inte täcks av golvboxens ram. Ingjutningslådan kan justeras mellan 90 och 110mm. Ska man gjuta djupare så får man montera ingjutningslådan högre med någon typ av pallning. | | | | | |
| Ingjutningslåda för 12 moduls rostfri box | – | 100/351/584 | 1 | INS52000 | 11 591 77 |

P111414

P130797

P130547

P112322

Bestyckning till OptiLine golvboxarna hittar ni på sidan 137-139

# Golvboxar
## Sortiment och tillbehör

## Tillbehör

### Ingjutningslåda för golvbox, 4, 8 och 15 moduler

Ingjutningslåda i metall för ingjutning i golv med minst 100 mm tjocklek. Med öppningar för matning av alla fyra sidor, tre sidor täckta med plåtar. Ingjutningslådan har en justerbar invändig höjd på mellan 98 och 125 mm. Vid användning i tjockare golv bör justerbara fötter användas. OBS: Tänk på minsta böjningsradie av kablar vid ledningsdragning och installation av golvboxar.
Material: stålplåt.

P130548

P130546

P119915

| | | | | | |
|---|---|---|---|---|---|
| Ingjutningslåda för 4 moduls-golvbox | – | 125/302/405 | 1 | ISM50343 | 11 599 50 |
| Ingjutningslåda för 8 moduls-golvbox | – | 124/301/482 | 1 | ISM50342 | 11 599 49 |
| Ingjutningslåda för 15 moduls-golvbox | – | 100/338/524 | 1 | ISM50340 | 11 598 93 |

### Ingjutningslåda för HDF-bjälklag, 8 moduler

Ingjutningslåda för ingjutning i HDF-bjälklag med minsta diameter i hålrummet 170 mm. Med knockout hål för reducerings-muffar, fyra uppåt, 2x3 sidled och sex nedåt. Utrustad med hållare för justering till färdigt golv 0-100mm. Endast för golvbox 8 moduler.
Material: stålplåt

P131349

| | | | | | |
|---|---|---|---|---|---|
| Ingjutningslåda för 8 moduls golvbox | – | 166/184/502 | 1 | ISM50356 | 11 599 51 |

### Reduceringsmuff

Reduceringsmuff för 2st 20mm rör.
Material: PP

P131533

| | | | | | |
|---|---|---|---|---|---|
| Reduceringsmuff 2x20 mm | Gul | 58/58/32 | 1 | ISM50370 | 11 599 52 |

Reduceringsmuff för 25,32,40 eller 50mm rör.
Material: PP

P131534

| | | | | | |
|---|---|---|---|---|---|
| Reduceringsmuff 1x25, 32,40 eller 50 mm | Gul | 58/58/32 | 1 | ISM50371 | 11 599 53 |

### Röradapter

För anslutning av 4 st rör Ø50 mm till ingjutningslåda. Vid anslutning av mindre rör används reduceringsmuff UFB-RM.
Materal: PP

P67900

| | | | | | |
|---|---|---|---|---|---|
| UFB-AP | Gul | 55/40/257 | 10 | 5197755 | 11 683 50 |

### Reduceringsmuff

För reducering av studsdiametern på röradapter UFB-AP.
Material: PP

P67901

| | | | | | |
|---|---|---|---|---|---|
| UFB-RM Ø 16 mm | Gul | Ø 50/39 | 10 | 5197820 | 11 683 55 |
| UFB-RM Ø 20 mm | Gul | Ø 50/39 | 10 | 5197825 | 11 683 56 |
| UFB-RM Ø 32 mm | Gul | Ø 50/39 | 10 | 5197830 | 11 683 57 |
| UFB-RM Ø 40 mm | Gul | Ø 50/39 | 10 | 5197835 | 11 683 58 |

### Slitsad flexibel slang

Slitsad flexibel slang, diameter 25 mm, används somkabelmatare mellan golvbox och bord. Kabelförläggning utförs enkelt med monteringsverktyg 1159939.
Material: PP.

P85091

| | | | | | |
|---|---|---|---|---|---|
| Slitsad flexibel slang | Grå metallic | Ø25/2000 | 2 | ISM50850 | 11 599 38 |

# Golvboxar
## Sortiment och tillbehör

### Tillbehör

| | Typ | Färg | Mått A/B/C (mm) | Antal/ förpackning | | E-nummer |
|---|---|---|---|---|---|---|
| | **Monteringsverktyg** | | | | | |
| | Monteringsverktyg för kabelförläggning i slitsad flexibel slang för slangdiameter 25 mm<br>Material: PP. | | | | | |
| | Monteringsverktyg | — | 115/36/70 | 1 | ISM50852 | 11 599 39 |
| | **Clips** | | | | | |
| | Clipset separerar de bägge slangarna med en jämn distans på ca 25 mm.<br>Material: PP. | | | | | |
| | Clips | Grå metallic | 34/28/70 | 6 | ISM50851 | 11 599 40 |
| | **Justerbara fötter** | | | | | |
| | Justerbar fötter, avsedda för höjdjustering av Ingjutningsbox till färdig golvhöjd.<br>Användas för gjutna golv med en tjocklek från 126 till 290 mm.<br>Material: PP, PA6. | | | | | |
| | Fötter | Grå, svart | 111/111/63-255 | 4 | ISM50341 | 11 598 79 |
| | **Lockfyllning, linoleum** | | | | | |
| | Lockfyllning för golvboxar. Utrustad med självhäftande tejp på undersidan.<br>Material: Linoleum, gummi. | | | | | |
| | För golvbox med 4 moduler | Grå | 6/139/167 | 1 | ISM50807 | 11 599 54 |
| | För golvbox med 8 moduler | Grå | 6/139/245 | 1 | ISM50808 | 11 599 55 |
| | För plastbox med 15 moduler | Grå | 6/162/317 | 1 | ISM50819 | 11 598 94 |
| | **Lockfyllning, rostfritt stål** | | | | | |
| | Lockfyllning för golvboxar. Levereras med skyddsfilm på ovansidan och ett mjukt gummilager med självhäftande tejp på undersidan.<br>Material: Rostfritt stål, gummi. | | | | | |
| | För golvbox med 4 moduler | – | 6/139/167 | 1 | ISM50817 | 11 599 56 |
| | För golvbox med 8 moduler | – | 6/139/245 | 1 | ISM50818 | 11 599 57 |
| | För plastbox med 15 moduler | – | 6/162/317 | 1 | ISM50820 | 11 598 98 |
| | **Svivelfäste** | | | | | |
| | Svivelfäste för montering på vardera sidan av en golvuttagsbox. Avsedd att användas som ytteligare fästmetod i upphöjda golv med paneltjocklek från 23 mm till 53 mm.<br>Material: PA6, stål. | | | | | |
| | Svivelfäste | Blå | 58/12/25 | 2 | ISM50823 | 11 598 89 |
| | **Front F50** | | | | | |
| | Används för att täcka uttagsgrid som ej används i golvbox. | | | | | |
| | Front F50 | Grå | 50/13/250 | 10 | INS50250 | - |

P85094

P85095

P119916 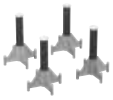

P85843 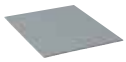

P85844 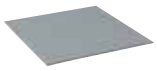

P112335

P93897

P93898

P112555

P85838

P106223

OL
installationssystem

# Golvboxar

Sortiment och tillbehör

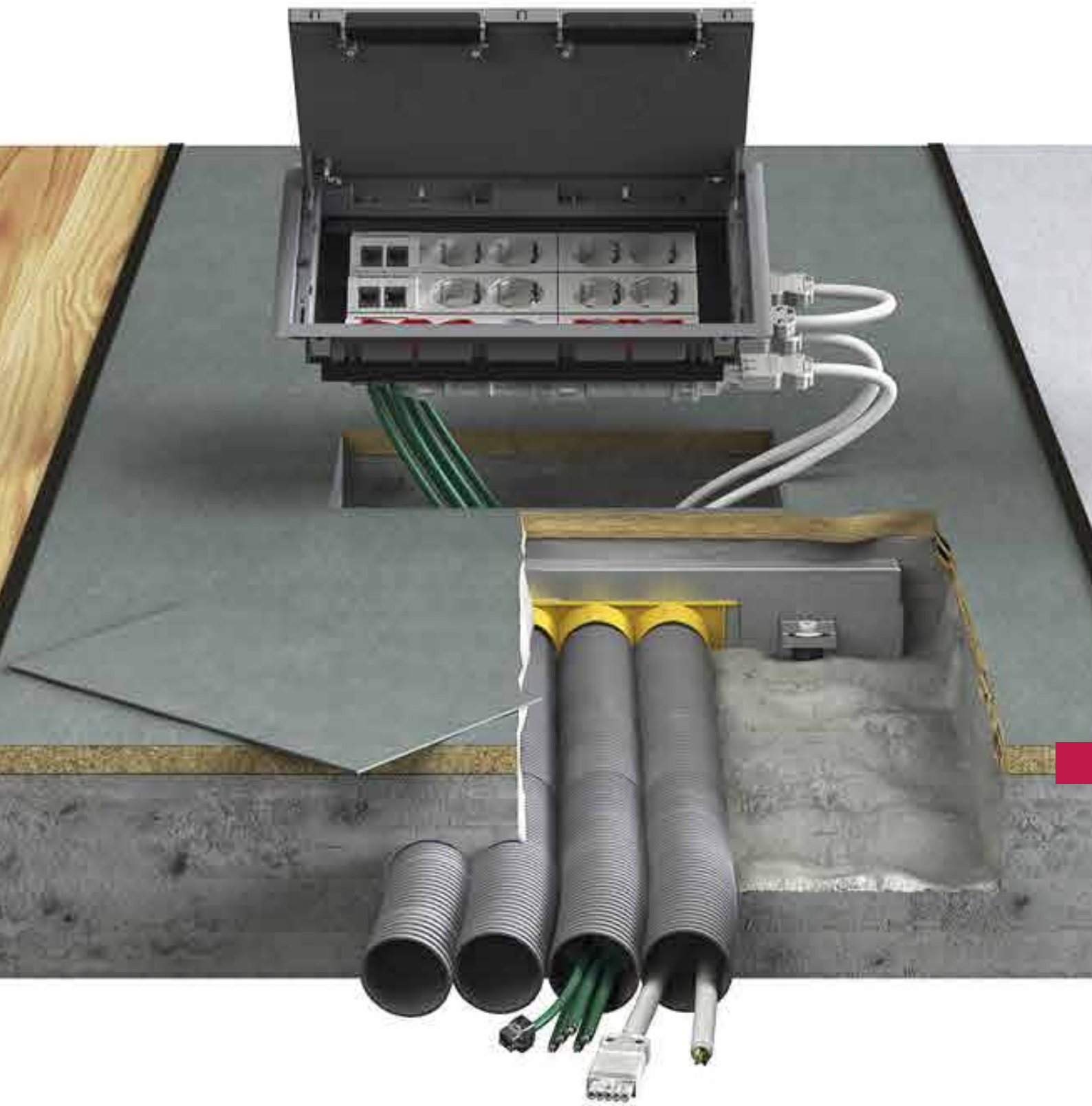

# Golvboxar
## Teknisk beskrivning

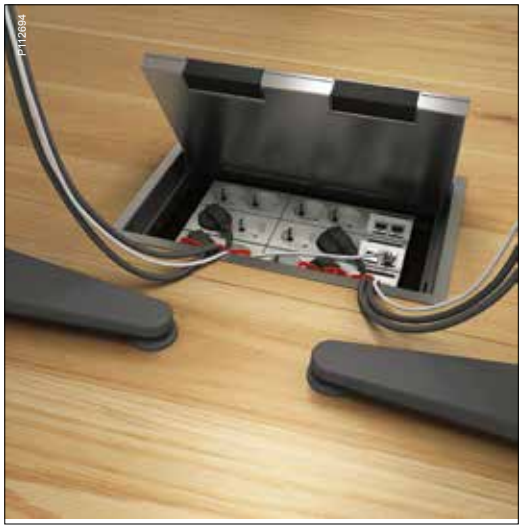


**Teknik- och materialdata**

| | | |
|---|---|---|
| PA6 | Densitet | 1,13 g/cm³ |
| | Linjär utvidgning | 70-100x10⁻⁶ m/m °C |
| | Brandklassning | UL94 V2 (3,2 mm) |
| | Färg | Blå RAL 5003 |
| PA/ABS | Densitet | 1,12 g/cm³ |
| | Linjär utvidgning | 70x10⁻⁶ m/m°C |
| | Vattenabsorbering | 0,9% |
| | Volymresistivitet | $10^{14}$ Ω cm |
| | Dielektrisk hållfasthet | 19 kV/mm |
| | Brandklassning | UL 94 HB (halogenfri) |
| | Färg | Grå RAL 7011 |
| Stålplåt | Specifikation | S 350 GD |
| | Densitet | 7,8 g/cm³ |
| | Ytbehandling | Zinkbelagd |
| Rostfritt stål | Specifikation | X5CrNi 18-10 |
| | Densitet | 7,8 g/cm³ |
| IP-klass | IP20 | |
| Standarder | Produkterna uppfyller standarden IEC 60670-23 | |
| | Produkterna uppfyller kraven för CE-märkning enligt lågspänningsdirektiv 73/23/EEG och 93/68/EEG. | |
| Kabelkapacitet | 1 720 mm², kabel max. Ø 11 mm | |
| Temperaturområde | Driftstemperatur från -25°C till +60°C | |

## Sprängskiss

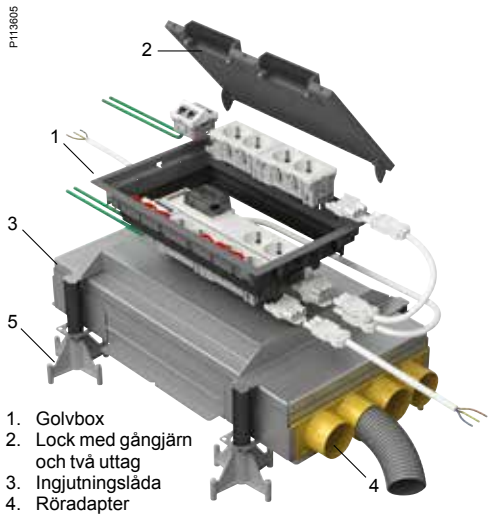


1. Golvbox
2. Lock med gångjärn och två uttag
3. Ingjutningslåda
4. Röradapter
5. Nivåjusteringstorn

## Utrymme i golvboxar

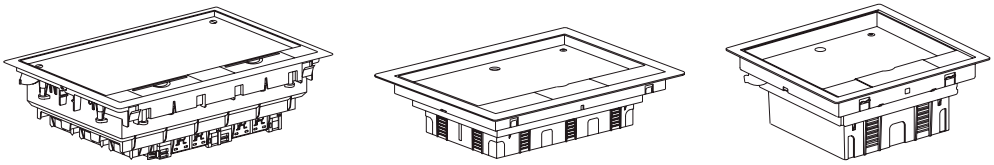

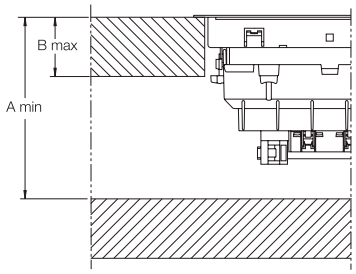


| | INS60020 | | INS60010 INS60012 INS60014 | | INS60011 INS60013 INS60015 | | INS60034 INS60035 INS60036 INS60037 | | INS68104 INS68105 | |
|---|---|---|---|---|---|---|---|---|---|---|
| | A min | B max | A min | B max | A min | B max | A min | B max | A min | B max |
| Metallgolvbox INS51045 | 120 | 72 | 105 | 88 | 112 | 80 | 117 | 105 | 110 | — |
| Plastgolvbox INS50045 | 110 | 62 | 95 | 78 | 102 | 70 | 107 | 95 | 100 | — |
| Metallgolvbox INS51044 | 110–130 | 65–85 | 100–120 | 80–100 | 115–130 | 80–95 | 110–130 | 95–115 | 110–130 | — |
| Metallgolvbox INS51043 | 110–130 | 65–85 | 100–120 | 80–100 | 115–130 | 80–95 | 110–130 | 95–115 | 110–130 | — |

20076799

# Thorsman Uttagsstavar & -poster

## En komplett familj servicebärare

- Enkel- och dubbelsidiga stavar, inspända eller fristående samt poster
- Enkelsidiga väggmonterade stavar

### Väggstav POL -W1

Utanpåliggande montage, standardlängd 2700mm, djup 48 mm,
lämpar sig för CYB-bestyckning

- Kabelmatning från tak/vägg
- Matarkanal som tillbehör
- Fasad bakkant – sluter tätt mot dörrfoder

# Uttagsstavar

## Typ POL för kontor

## Uttagsstavar och tillbehör

Förinstallerade uttagsstavar, används för att mata el, tele och data till kontorsarbetsplatser. Stavarna matas från tak och finns för fristående placering (flyttbara inom 1,5 meter radie), för inspänt montage mellan golv och tak eller för väggmontage. Väggmonterade stavar är ett mer flexibelt alternativ till utanpåliggande eller infällda uttag vid en dörrpost eftersom komplette-ringar eller utbyten lätt kan göras. Uttagsstavarna levereras bestyckade enligt önskemål. Dessutom finns ett mindre sortiment lagerförda standardbestyckade varianter på E-nr för omgående leverans.

Stavarna är tillverkade av strängpressad aluminium. Formdetaljer och ändavslut är tillverkade av pressgjuten aluminium. Fristående stavar är försedda med tung fot av gjutjärn och avslutas mot taket med en flexibel slang som gör att staven kan flyttas inom en radie på 1,5 meter utan att infästningspunkten i taket behöver ändras.
Stavarna levereras naturanodiserade, vita (RAL 9016) eller lackerade i valfri kulör enligt NCS och RAL färgskalor. Levereras i valfri längd upp till fem meter. Alla plastdetaljer är halogenfria och fria från ämnen som finns på Svenska Kemikalieinspektionens OBS- och Begränsningslistor.

## Väggmonterade uttagsstavar typ POL med tillbehör

| Beskrivning | Färg | Material | Dimensioner A/B/C mm | Art.nr | E-nr |
|---|---|---|---|---|---|
| **Basprofil POL-W1** | | | | | |
| Basprofil för väggmontage, 2700 mm. Vid installation av annat fabrikat (cc 60-standard) ska installationsdosa typ MIB användas. Hålstansad i rygg. Försedd med invändigt skruvspår för jordanslutning. Måttuppgifter: längd 2700 mm, bredd 115 mm och djup 48 mm. Lämpar sig extra bra i offentliga miljöer där takhöjden är 2700 mm. | | | | | |
| POL-W1 Basprofil | Anod | Al | 2700/48/115 | 5860100 | 11 680 25 |
| POL-W1 Basprofil | Vit | Al | 2700/48/115 | 5860101 | 11 680 26 |
| **Takram POL-CF1 för POL-W1** | | | | | |
| Täcker genomföringshål då basprofil POL-W1 förs genom undertak. Största yttermått 160x73 mm. | | | | | |
| POL-CF1 Takram | Vit | Polystyren | 1/73/160 | 5865240 | 11 680 45 |
| **Krage POL-CR1** | | | | | |
| För övre avslutning av basprofil POL-W1. Öppning för kabelutlopp är anpassad för matarkanal FED-W1. | | | | | |
| POL-CR1 Krage | Vit | Al | 14/48/115 | 5865700 | 11 680 40 |
| POL-CR1 Krage | Grå | Al | 14/48/115 | 5865701 | 11 680 41 |
| **Matarkanal FED-W1 med lock, tre fack** | | | | | |
| Matarkanal med lock och hålstansad underdel. Kanalen är indelad i tre fasta fack, förberedd för jord. Längd 2500 mm, djup 18 mm, bredd 86 mm. Kompletteras med kabelhållare TTM-KL42 och takram FED-CF1. Kan kombineras med väggstav POL-W1. | | | | | |
| FED-W1 Matarkanal | Anod | Al | 18/86/2500 | 5435200 | 11 601 80 |
| FED-W1 Matarkanal | Vit | Al | 18/86/2500 | 5435201 | 11 601 81 |
| **Takram FED-CF1 för FED-W1** | | | | | |
| Täcker genomföringshål då matarprofil FED-W1 förs genom undertak. Försedd med dubbelhäftande tejp. | | | | | |
| FED-CF1 Takram | Vit | Polystyren | 100/34/2500 | 5440820 | 11 601 86 |
| **Ändstycke POL-ES1** | | | | | |
| POL-ES1 Ändstycke | Vit | Al | 14/48/115 | 5865430 | 11 680 35 |
| POL-ES1 Ändstycke | Grå | Al | 14/48/115 | 5865431 | 11 680 36 |
| **Front FCA-F80** | | | | | |
| Front för snäppfastsättning i kanal INKA, DFK. Fronterna är försedda med jordspår. | | | | | |
| FCA-F80 Front | Anod | Al | 80/ - /2500 | 5580080 | 11 630 50 |
| FCA-F80 Front | Vit | Al | 80/ - /2500 | 5580088 | 11 630 54 |

P85088

P81612


P81611

P62568

P62569


P81610

P61884

# Uttagsstavar

## Typ POL för kontor

## Uttagsstavar typ POL

| Beskrivning | Färg | Material | Dimensioner A/B/C mm | Art.nr | E-nr |
|---|---|---|---|---|---|

P72931

### Obestyckad uttagsstav, enkelsidig POL-T10

Obestyckade uttagsstavar för inspänning mellan golv och tak, med justerbart takfäste 0-400 mm. Takfästet har patentsökt funktion och konstruktion som tar upp rörelser i byggnaden. Kapslingsklass IP40.

| | | | | | |
|---|---|---|---|---|---|
| POL-T10 Utt.stav 3170-3570 mm | Vit | Al | 3170-3570/61/120 | 5863572 | 11 684 90 |
| POL-T10 Utt.stav 2870-3270 mm | Vit | Al | 2870-3270/61/120 | 5863502 | 11 684 92 |
| POL-T10 Utt.stav 2670-3070 mm | Vit | Al | 2670-3070/61/120 | 5863552 | 11 684 94 |

P72920

### Förinstallerad uttagsstav, enkelsidig POL-T10

Uttagsstav för inspänning (2870-3270 mm), förinstallerad med uttag typ CYB. Staven innehåller 5 st uttag allmän kraft och 3 st uttag datakraft. E11 689 45 och -47 innehåller 2 st Actassi datauttag UTP kat6, förinstallerade med 10 m kabel samt plats för ytterligare 2st datauttag.Fri kabellängd är 7700 m för datakabel och 3400 mm för 230V.

| | | | | | |
|---|---|---|---|---|---|
| POL-T10 Uttagsstav förinstallerad | Vit | Al | 2870-3270/61/120 | 5863576 | 11 689 47 |

P72889

### Förinstallerad uttagsstav, dubbelsidig POL-T20

Uttagsstav för inspänning (2870-3270 mm), förinstallerad med uttag typ CYB. Staven innehåller 5 st uttag allmän kraft och 3 st uttag datakraft. E11 689 50 och -52 innehåller 2 st Actassi datauttag UTP kat6, förinstallerade med 10 m kabel samt plats för ytterligare 2st datauttag.Fri kabellängd är 7700 m för datakabel och 3400 mm för 230V.

| | | | | | |
|---|---|---|---|---|---|
| POL-T20 Uttagsstav förinstallerad | Vit | Al | 2870-3270/120/117 | 5863681 | 11 689 52 |

P72919

### Förinstallerad uttagsstav, enkelsidig fristående POL-M10

Fristående uttagsstav förinstallerad med uttag typ CYB, innehåller 5 st uttag allmän kraft och 3 st uttag för datakraft. E11 689 30 och -32 innehåller 2 st Actassi datauttag UTP kat6 förinstallerade med 10 m kabel samt plats för ytterligare 2 st datauttag.Fri kabellängd är 6400 m för datakabel och 2100 mm för 230V. Stavlängd 2155 mm + flex. slang 2000 mm.

OBS! Tung fot, tak- och rännfäste är obligatoriska tillval som beställs separat.

| | | | | | |
|---|---|---|---|---|---|
| POL-M10 Uttagsstav förinstallerad kraft+data | Anod | Al | 2115+2000/61/120 | 5863750 | 11 689 30 |
| POL-M10 Uttagsstav förinstallerad kraft+data | Vit | Al | 2115+2000/61/120 | 5863752 | 11 689 32 |

P72888

### Förinstallerad uttagsstav, dubbelsidig fristående POL-M20

Fristående uttagsstav förinstallerad med uttag typ CYB. Innehåller per box 5 st uttag allmän kraft, 3 st uttag för datakraft. E11 689 35 och -37 innehåller 2 st Actassi datauttag UTP kat6 förinstallerade med 10 m kabel samt plats för ytterligare 2 st datauttag.Fri kabellängd är 6400 m för datakabel och 1800 mm för 230V. Längd 2150 mm + flex. slang 2000 mm.

OBS! Tung fot, tak- och rännfäste är obligatoriska tillval som beställs separat.

| | | | | | |
|---|---|---|---|---|---|
| POL-M20 Uttagsstav förinstallerad kraft+data | Anod | Al | 2150+2000/120/117 | 5863830 | 11 689 35 |
| POL-M20 Uttagsstav förinstallerad kraft+data | Vit | Al | 2150+2000/120/117 | 5863832 | 11 689 37 |

# Uttagsstavar

## Typ POL för kontor

### Tillbehör uttagsstavar POL tak

| Beskrivning | Färg | Material | Dimensioner A/B/C mm | Art.nr | E-nr |
|---|---|---|---|---|---|
| **Takgenomföring POL-TG3** | | | | | |
| För infästning av flexibel kabelmatare TTP-FC1, slitsad flexibel slang TTP-FC2 eller flexibel slang TTP-FC6 i undertak. Fungerar även som takgenomföring för POL-O. Inbyggnadsdjup 100 mm. Monteras utan verktyg. Håltagningsmått Ø 125 mm. | | | | | |
| POL-TG3 Takgenomföring | Vit | PC/ABS | 161/89 | ISM20812P | 11 591 60 |
| **Takgenomföring POL-TG6** | | | | | |
| För infästning av flexibel slang TTP-FC6 i undertak då distans mellan undertak och råtak understiger ca 150 mm, samt genomgång i undertak för nedmatningsprofil FCD-NP. Ytterdiameter 140 mm. | | | | | |
| POL-TG6 Takgenomföring | Vit | PC/ABS | | 5866295 | 11 681 17 |
| **Takfäste POL-TA1 för flexibel slang** | | | | | |
| För att ansluta flexibel slang TTP-FC6 eller flexibel kabelmatare FCD-FS och POL-FS mot tak. Levereras exkl fästmateriel. | | | | | |
| POL-TA1 Takfäste f flexibel slang | Vit | Al | 50/156/90 | ISM20816 | 11 598 49 |
| **Strömskenefäste POL-KF6** | | | | | |
| För infästning av flexibel slang TTP-FC6 eller flexibel kabelmatare TTP-FC1 mot Telemecanique strömskena KBA 25/40A. | | | | | |
| POL-KF6 Strömskenefäste | Vit | Stål | 125/90/70 | ISM20815 | 11 598 48 |
| **Takram POL-CF2 för POL-T10** | | | | | |
| Täcker genomföringshål då staven förs genom undertak. Försedd med dubbelhäftande tejp. Största yttermått 111x170 mm. | | | | | |
| POL-CF2 Takram | Vit | Polystyren | 1/111/170 | 5565250 | 11 687 32 |
| **Takram POL-CF3 för POL-T20** | | | | | |
| Täcker genomföringshål då staven förs genom undertak. Försedd med dubbelhäftande tejp. | | | | | |
| POL-CF3 Takram | Vit | Polystyren | 1/170/167 | ISM20811 | 11 598 44 |
| **Takram POL-CF6** | | | | | |
| Täcker genomföringshål vid genomgång i undertak. Ytterdiameter 115 mm. | | | | | |
| POL-CF6 Takram för POL-O | Vit | Plast | 1/Ø115 | 5865270 | 11 687 36 |
| **Takram POL-CF7** | | | | | |
| Täcker genomföringshål då POL-OW och -W2 förs genom undertak. Monteras med tejp. | | | | | |
| POL-CF7 Takram f POL-OW/-W2 | Vit | Plast | 1/97/115 | 5865275 | 11 687 37 |

P62571

P81619

P62570

P81623

P81646


P81647


P81655


P81616

# Uttagsstavar

## Typ POL för kontor

## Tillbehör uttagsstavar POL fot

| Beskrivning | Färg | Material | Dimensioner A/B/C mm | Art.nr | E-nr |
|---|---|---|---|---|---|
| **Tung fot POL-FM1 rund** | | | | | |
| Obligatoriskt tillval till standardbestyckade uttagsstavar typ POL-M10, -M20, -OM och -M2. Monteras på staven med 2 st insex-skruvar M6. | | | | | |
| POL-FM1 Golvfot, tung rund | Grå | Stål | 29/Ø320 | ISM20808 | 11 598 39 |
| **Multifot POL-FW** | | | | | |
| Obligatoriskt tillval till standardbestyckade uttagstavar typ POL-OM, -M2, -DM och M10. Rektangulär fot för fristående stavar placerade mot vägg, mot annan stav rygg mot rygg eller fristående på golvet. Bygel fälls ut när stav står fritt. | | | | | |
| POL-FW Multifot multifunktion | Grå | Stål | 33/250/346 | ISM20809 | 11 598 42 |
| **Fästplatta POL-FD2** | | | | | |
| Fästplatta för fast förankring av POL uttagsstavar i golv. Fästplattan skruvas fast i golvet och staven hålls på plats med två stycken styrstift. Passar till POL-D, POL-FT10 och POL-FT20. | | | | | |
| POL-FD2 Fästplatta med stift | Metall | Stål | 13/49/60 | ISM20828 | 11 686 60 |
| **Golvskydd POL-FP** | | | | | |
| Golv- och friktionsplatta som monteras på POL-FD2 om man inte skruvar denna i golvet. | | | | | |
| POL-FP Golvskydd | Svart | Gummi | 2/38/48 | 5865506 | 11 686 61 |

P72842

P72840

P81613

P85089

## Övriga tillbehör uttagsstavar POL

| | | | | | |
|---|---|---|---|---|---|
| **Separationsvägg TTP-PP för POL-T10/ -T20,-M10/-M20** | | | | | |
| För separation mellan kraft- och kommunikationskablar i staven. Snäpps fast i stavens profil. Längd 500 mm. | | | | | |
| TTP-PP Separationsvägg | Vit | ABS | 500/49/50 | 5871030 | 11 687 82 |
| **Rännfäste POL-KF3** | | | | | |
| För att ansluta flexibel slang TTP-FC6 eller flexibel kabelmatare TTP-FC1 mot kabelränna eller kabelstege. | | | | | |
| POL-KF3 Rännfäste | Vit | Stål | 100/70/15 | ISM20813 | 11 598 46 |

P85100

P62564

# Teknisk information

**Uttagsstavar POL 10/20**

## Fristående stav

### POL-M10 (Enkelsidig)

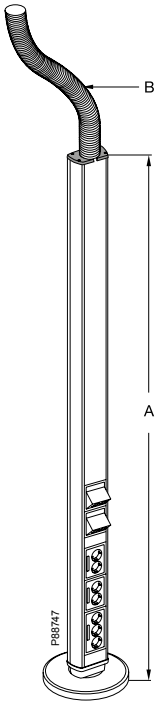


Längder:
A: max 3000 mm
B: flexibel slang max 2000 mm

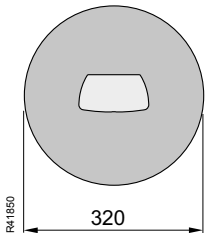


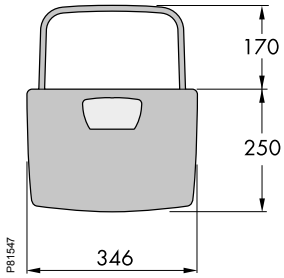


## Fristående stav

### POL-M20 (Dubbelsidig)

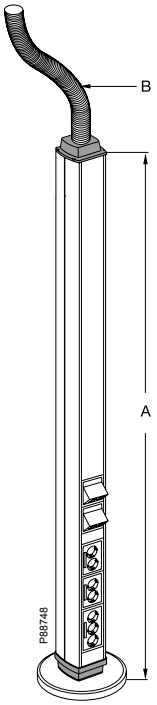


Längder:
A: max 3000 mm
B: flexibel slang max 2000 mm

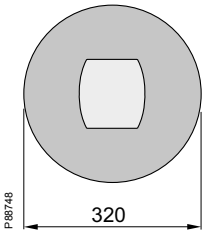

# Teknisk information

**Uttagsstavar POL 10/20**

## Inspänd stav

### POL-T10 (Enkelsidig)

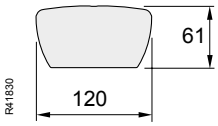


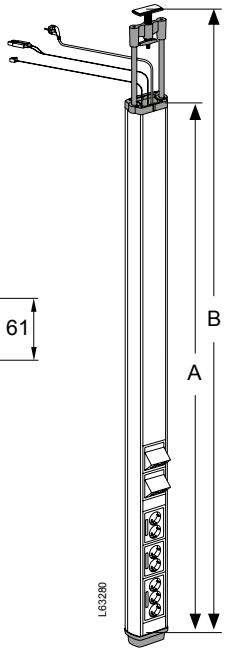


Längder:
A: 2075, 2375, 2550 eller 3050 mm
alternativt valfri max 4480 mm.
B: A + 120-520 mm.

### POL-T20 (Dubbelsidig)

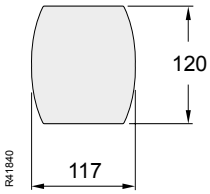


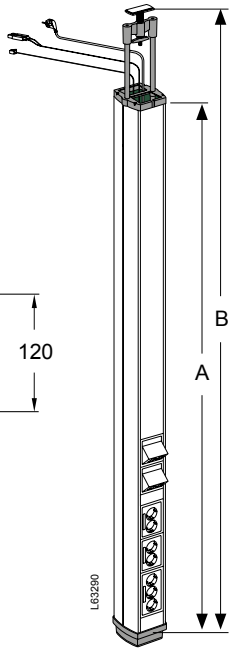


Längder:
A: 2075, 2375, 2550 eller 3050 mm
alternativt valfri max 4480 mm.
B: A + 120-520 mm.

## Väggmonterad stav

### POL-W1

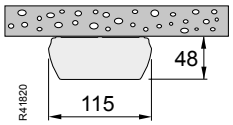


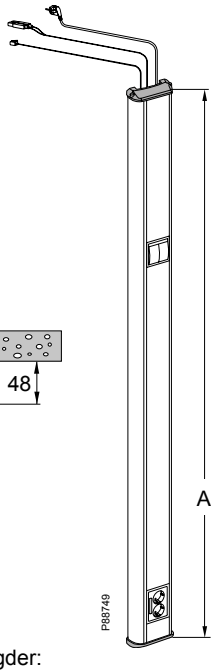


Längder:
A: Valfri längd max 5000 mm.

# Enkel- eller dubbelsidiga poster

## Obestyckade eller förinstallerade, det bekväma alternativet för matning från golv.

För infästning i golv används Golvfäste POS-FT.

Golvfäste POS-FN är försett med kabelutlopp för matarkanal FED-F1.

# Uttagsposter

## Typ POS för kontor

## Uttagsposter typ POS och tillbehör

| Beskrivning | Färg | Material | Dimensioner A/B/C mm | Art.nr | E-nr |
|---|---|---|---|---|---|

Uttagsposter, obestyckade eller förinstallerade,för att mata el, tele och data till kontorsarbetsplatsen. De förinstallerade levereras med anslutningskablar färdiga att tas i bruk. Uttagsposterna matas underifrån och kan monteras på såväl installationsgolv som på gjutna eller uppreglade golv. Uttagsposterna levereras bestyckade enligt önskemål eller standard-bestyckade i lagerförda utföranden med E-nr för snabb leverans.

PRODUKTBESKRIVNING
Uttagsposterna är tillverkade av aluminium och finns i 2 modeller, enkel- eller dubbelsidig. Stark- och svagströmskablar kan separeras i skilda fack. Alla plastdetaljer är halogenfria.

FÄRG
Boxarna levereras naturanodiserade, vita (NCS-0402-B91G) eller lackerade i valfri kulör enligt NCS och RAL färgskalor

MÅTT: Valfri längd upp till 800 mm

GARANTI: Varje uttagspost tilldelas ett individuellt serienummer och funktionsprovas före leverans. Tio års garanti lämnas på de elektriska kopplingarna.

## Uttagsposter

### Obestyckade

P72850
P72851

Obestyckad uttagspost för skruvfastsättning i golv. Höjd: 671 mm. Kapslingsklass IP40.

| | | | | |
|---|---|---|---|---|
| POS-F10 Uttagspost obestyck | Anod | H=671 | 5868320 | 11 686 50 |
| POS-F10 Uttagspost obestyck | Vit | H=671 | 5868321 | 11 686 51 |
| POS-F20 Uttagspost obestyck | Anod | H=672 | 5868420 | 11 686 54 |
| POS-F20 Uttagspost obestyck | Vit | H=672 | 5868421 | 11 686 55 |

### Förinstallerade kraft/data

P72854

Levereras förinstallerad med uttag och anslutningar typ CYB. Posten innehåller 5 st uttag allmän kraft och 3 st uttag för datakraft. E11 689 55 och -57 innehåller dessutom 2 st Actassi datauttag UTP kat6, förinstallerade med x m kabel samt plats för ytterligare 2 st datauttag.Fri kabellängd är 9400 m för datakabel och 2700 mm för 230V. Höjd 671 mm.

| | | | | |
|---|---|---|---|---|
| POS-F10 Uttagspost förinst | Anod | H=671 | 5868325 | 11 689 55 |
| POS-F10 Uttagspost förinst | Vit | H=671 | 5868326 | 11 689 57 |

## Tillbehör

### Golvfäste POS-FT

L62280
L62290

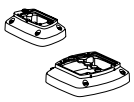

För infästning med skruv i golv. Försedd med O-ring som tätar mot golvet. Fästskruvar mot profil ingår. Höjd 45 mm.

| | | | | |
|---|---|---|---|---|
| POS-FT10 Golvfäste | Grå | 45/154/100 | 5870241 | 11 687 51 |
| POS-FT20 Golvfäste | Grå | 45/164/154 | 5870246 | 11 687 52 |

### Golvfäste POS-FN

P85103
P85109

För infästning med skruv i golv. Försedd med kabelutlopp för matarkanal FED-F1. Fästskruvar mot profil ingår.

| | | | | |
|---|---|---|---|---|
| POS-FN10 Golvfäste | Grå | 45/154/100 | 5870251 | 11 687 53 |
| POS-FN20 Golvfäste | Grå | 45/164/154 | 5870256 | 11 687 54 |

### Matarkanal FED-F1 med lock, tre fack

P62566

Matarkanal för förläggning på golv. Kanalen är indelad i tre fack med två fasta mellanväggar. Längd 2500 mm, bredd 91 mm, höjd 18 mm. Anpassad för golvfäste med kabelutlopp till serviceposterna POS-F10 och POS-F20.

| | | | | | |
|---|---|---|---|---|---|
| FED-F1 Matarkanal | Anod | Al | 18/91/2500 | 5435210 | 11 687 91 |

# Teknisk information

**Uttagsposter POS 10/20**

## POS-F10/F20

POS-F10 är en slimmad post med en F80-front, medan POS-F20 har två F80-fronter. Båda posterna har fronter för montage av CYB-uttag. På sidan av posterna finns spår som kan förses med färgade dekorprofiler.

**Obestyckade**
**enkel- och dubbelsidig**

**Förinstallerade**
**enkelsidig**

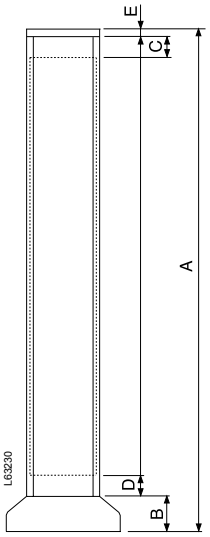


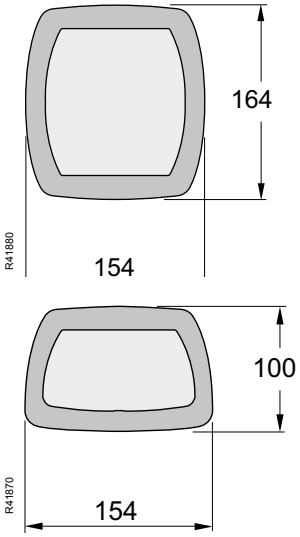


Längder:
A: 671 mm alternativt valfri 200-1231 mm
B: 47 mm
C och D: 28mm
E: 8 mm

P112336

# OL uttagsstavar

Väggfasta uttag har en tendens att begränsa en lokals användingsmöjligheter. Att istället kunna flytta kraften efter behov är den enkla idén bakom OL uttagsstavar. Med stavar blir infrastrukturen färdig tidigt i byggfasen, eftersom kraften leds ut via taket med t ex Canalis kraftdistribution och nätrännor för data och tele och vidare ner till stavarna som kopplas in i slutet av byggfasen. Stavarna finns fristående, inspända och för väggmontage. Som standard i naturanodiserad aluminium eller vita. Om du vill sätta en mer personlig prägel kan du välja en färg ur vår färgpalett eller valfri NCS. Stavarna är förinstallerade med uttag och anslutningar.

## Flexibelt

Med OLs uttagsstavar ser du till att el och data blir tillgängligt och flexibelt för slutanvändaren.

## 1- och 2-sidiga

Stavarna finns med bestyckning på en eller två sidor. De är förinstallerade med en standardbestyckning elller bestyckade helt enligt kundens behov.

## 1, 2 eller 4 uttagsboxar

Inspända eller fristående? Med en, två eller fyra uttagsboxar? Valet är ditt! Välj standard-bestyckade eller helt kundanpassade.

# OL uttagsstavar ger många fördelar

För dig som installatör är uttagstavarnas främsta fördel att de spar tid. De är förinstallerade med el, data och tele och kraften leds ner i stavarna via taket. Det innebär att du snabbt färdigställer elinstallationen på plats. Med OL inspända, fristående eller väggmonterade stavar förser du en lokal med önskat antal uttag på nolltid. Lösningen blir stadig, men också flexibel, eftersom stavarna kan flyttas för att passa möbleringen.

## Fristående uttagsstavar ger total flexibilitet

Fördelen med de fristående uttagsstavarna är att de har en stabil och solid fot, som gör att stavarna enkelt kan flyttas omkring efter användarnas skiftande behov. Med en rektangulär fot blir det även möjligt att ställa två stavar ”rygg mot rygg” eller dikt an, direkt mot en vägg.

## Inspända uttagsstavar ger en diskret lösning

För att ta upp mindre golvyta är en inspänd stav det bästa valet. Staven kan placeras var som helst i rummet och spänns fast mot taket för att stå stabilt. Tack vare den kompakta foten blir hela lösningen mycket yteffektiv och diskret i varje miljö där det krävs gott om uttagsmöjligheter. Som t ex i en reception eller en skolsal.

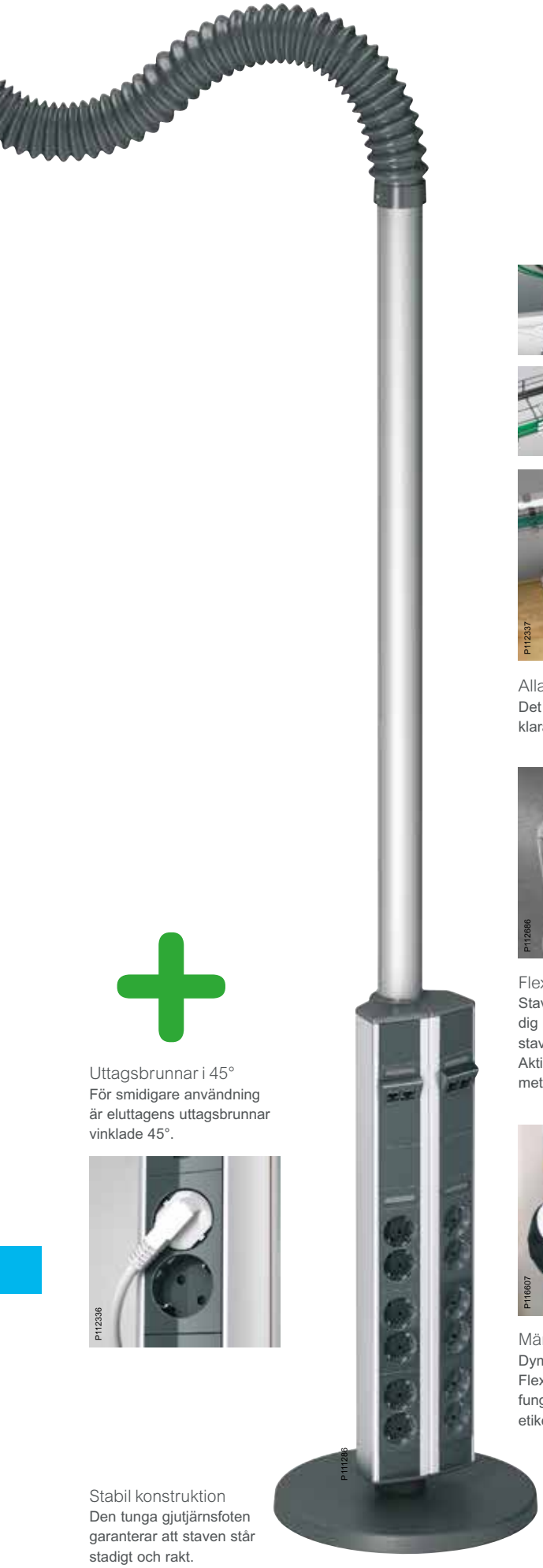




Uttagsbrunnar i 45°
För smidigare användning är eluttagens uttagsbrunnar vinklade 45°.




Stabil konstruktion
Den tunga gjutjärnsfoten garanterar att staven står stadigt och rakt.

Alla lösningar finns
Det finns tillbehör för att klara alla typer av montage.

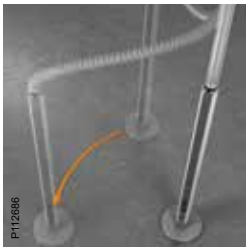


Flexibilitet
Stavar med flexislang ger dig möjlighet att själv flytta stavarna efter dina behov. Aktionsradien är ca 1,5 meter.

Märkning
Dymo, Brother och Fleximark märksystem fungerar utmärkt i våra etikettfönster.

Smart takfäste
Höjdjusteringen sker enkelt och utan verktyg helt utanför staven och påverkar inte uttagsbestyckningen.

Inga vassa kanter
Ändstycket är gjutet i aluminium och har mjuka kanter som förhindrar att kablarna skadas.

Dekor och fäste
På båda sidorna av stavarna finns det spår i vilka du kan skruva fast t ex en lampa eller liknande utan att göra åverkan på staven. Du kan även sätta dekorlist i spåret.

Vinklade datauttag
För att skona dina data-kablar och ge perfekt kontakt har våra stavar vinklade datauttag.

# Inspända uttagsstavar

Stavarna kan givetvis även beställas som kundanpassade produkter i naturanodiserat utförande.

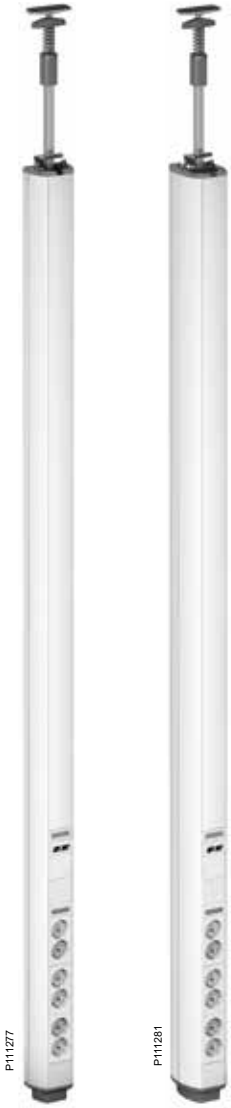


Enkelsidig




Dubbelsidig

1 uttagsbox

2 uttagsboxar

4 uttagsboxar

**Väggmonterad uttagsstav**
I vårt sortiment finns även stavar för väggmontering. Ändstyckena har utbrytningsöppningar för att enkelt passa mot DMT matarkanal.

Diskret takgenomföring
Våra takanslutningar monteras enkelt och utan verktyg. Dom är gjorda för att klara av olika dimensioner på innertak och ger en snygg installation.

# Fristående uttagsstavar

Stavarna kan givetvis
även beställas som kund-
anpassade produkter i
naturanodiserat utförande.

Enkelsidig | Dubbelsidig | 1 uttagsbox | 2 uttagsboxar | 4 uttagsboxar

**Smart fot**
Den rektangulära foten gör det möjligt att ställa stavarna ”rygg mot rygg” eller dikt an mot en vägg. Den har även ett utfällbart stöd om du vill ställa staven fristående. Snyggt och smart!

# Uttagsstavar
## Sortiment

### Uttagsstavar, en- och tvåsidiga

| Typ | Färg | Mått A/B/C (mm) | Antal per förpackning | Artikel-nummer | E-nummer |
|---|---|---|---|---|---|

P111280

**Stav, inspänd montering, ensidig, förinstallerad**

Uttagsstav för inspänd montering, ensidig. Förinstallerad, bestyckad med 3 dubbla jordade uttag, med kabel och 2 x Cat6 UTP med kabel. Inklusive plastfront, takfäste, takram, ändstycke, golvfäste och monteringsanvisning. Takfästet kan justeras 400 mm. Jordad.
**Total kabellängd:** 1 st kraftkabel 6 m, datakablar 10 m.
**Material:** Aluminium, pulverlackerad vit RAL 9010, halogenfri plastfront.
**Profillängd:** 2527 mm.

| | | | | | |
|---|---|---|---|---|---|
| OL-T10 | Vit | 2700-3100/68/89 | 1 | INS40405 | 11 598 13 |

**Stav, inspänd montering, tvåsidig, förinstallerad**

Uttagsstav för inspänd montering, tvåsidig. Förinstallerad, varje sida bestyckad med 3 dubbla uttag, med kabel och 2 x Cat6 UTP med kabel. Inklusive plastfront, takfäste, takram, ändstycke, golvfäste och monteringsanvisning. Takfästet kan justeras 400 mm. Jordad.
**Total kabellängd:** 1 st kraftkabel 6 m, datakablar 10 m.
**Material:** Aluminium, pulverlackerad vit RAL 9010, halogenfri plastfront.
**Profillängd:** 2527 mm.

| | | | | | |
|---|---|---|---|---|---|
| OL-T20 | Vit | 2700-3100/116/90 | 1 | INS40415 | 11 598 17 |

P111279

**Stav, fristående, ensidig, förinstallerad**

Fristående och flyttbar uttagsstav, ensidig. Förinstallerad, bestyckad med 3 dubbla jordade uttag, med kabel och 2 x Cat6 UTP med kabel. Inklusive plastfront, slang med adapter, dragavlastning och monteringsanvisning. Slanglängd 2,0 m, spelradie 1,5 m från anslutningspunkten till taket. Tung fot, tak- och rännfäste är obligatoriska tillval och beställs separat.
**Total kabellängd:** 1 st kraftkabel 6 m, datakablar 10 m.
**Material:** Aluminium, pulverlackerad vit RAL 9010, halogenfri plastfront.
**Profillängd:** 2150 mm.
**Slanglängd:** 2000 mm.

| | | | | | |
|---|---|---|---|---|---|
| OL-M10 | Vit | 2150+2000/68/89 | 1 | INS40401 | 11 598 11 |

**Stav, fristående, tvåsidig, förinstallerad**

Fristående och flyttbar uttagsstav, tvåsidig. Förinstallerad, varje sida bestyckad med 3 dubbla jordade uttag, med kabel och 2 x Cat6 UTP med kabel. Inklusive plastfront, slang med adapter, dragavlastning och monteringsanvisning. Slanglängd 2,0 m, spelradie 1,5 m från anslutningspunkten till taket. Tung fot, tak- och rännfäste är obligatoriska tillval och beställs separat.
**Total kabellängd:** 1 st kraftkabel 6 m, datakablar 10 m.
**Material:** Aluminium, pulverlackerad vit RAL 9010, halogenfri plastfront.
**Profillängd:** 2150 mm.
**Slanglängd:** 2000 mm.

| | | | | | |
|---|---|---|---|---|---|
| OL-M20 | Vit | 2150+2000/116/90 | 1 | INS40411 | 11 598 15 |

**Stav, kundspecificerad/förinstallerad**

Uttagsstav. Fristående eller inspänd montering, förinstallerad. Kan specificeras med valfri längd, ytbehandling och bestyckning. Förutsätter en detaljerad specifikation. Monteringsanvisningar och kopplingsschema med mått medföljer. Jordad.
**Material:** Aluminium.

| | | | | | |
|---|---|---|---|---|---|
| Ensidig, enligt kundspecifikation. | Kundanpassad | Tillval/68/89 | — | — | — |
| Tvåsidig, enligt kundspecifikation. | Kundanpassad | Tillval/116/90 | — | — | — |

P135062

**Stav, fristående, ensidig, obestyckad**

Uttagsstav, fristående och flyttbar uttagsstav, ensidig. Obestyckad. Inklusive plastfront, slang med adapter och monterings-anvisning. Tung fot, tak- och rännfäste är obligatoriska tillval och beställs separat
**Material:** Aluminium, pulverlackerad vit RAL 9010, halogenfri plastfront.
**Profillängd:** 2150 mm.
**Slanglängd:** 2000 mm.

| | | | | | |
|---|---|---|---|---|---|
| OL-M10 | Vit | 2150+2000/68/89 | 1 | INS40403 | — |

**Stav, fristående, tvåsidig, obestyckad**

Uttagsstav, fristående och flyttbar uttagsstav, tvåsidig. Obestyckad. Inklusive plastfront, slang med adapter och monterings-anvisning. Tung fot, tak- och rännfäste är obligatoriska tillval och beställs separat
**Material:** Aluminium, pulverlackerad vit RAL 9010, halogenfri plastfront.
**Profillängd:** 2150 mm.
**Slanglängd:** 2000 mm.

| | | | | | |
|---|---|---|---|---|---|
| OL-M20 | Vit | 2150+2000/116/90 | 1 | INS40413 | — |

# Uttagsstavar
## Sortiment

## Uttagsstavar med en, två och fyra boxar

| Typ | Färg | Mått A/B/C (mm) | Antal per förpackning | Artikel-nummer | E-nummer |
|---|---|---|---|---|---|
| **Stav, inspänd montering med en box, förinstallerad** | | | | | |
| Uttagsstav för inspänd montering mellan golv och tak, utrustad med en installationsbox. Förinstallerad, bestyckad med 3 dubbla jordade uttag, med kabel och 2 x Cat6 UTP med kabel. Inklusive takfäste, takram, ändstycke, golvfäste och monteringsanvisning. Takfästet kan justeras 400 mm. Jordad.<br>**Total kabellängd:** 1 st kraftkabel 6 m, datakablar 10 m.<br>**Material:** Aluminium, pulverlackerad vit RAL 9010. Halogenfri plastfront.<br>**Profillängd:** 2 st: 2510, 2910 mm. | | | | | |
| OL-O | Vit | 2700-3100/85/73 | 1 | INS40425 | 11 598 21 |
| **Stav, inspänd montering med två boxar, förinstallerad** | | | | | |
| Uttagsstav för inspänd montering mellan golv och tak, utrustad med två installationsboxar. Förinstallerad, varje box bestyckad med 3 dubbla jordade uttag, med kabel och 2 x Cat6 UTP med kabel. Inklusive takfäste, takram, ändstycke, golvfäste och monteringsanvisning. Takfästet kan justeras 400 mm. Jordad.<br>**Total kabellängd:** 1 st kraftkabel 6 m, datakablar 10 m.<br>**Material:** Aluminium, pulverlackerad vit RAL 9010. Halogenfri plastfront.<br>**Profillängd:** 2 st: 2510, 2910 mm. | | | | | |
| OL-T2 | Vit | 2700-3100/104/140 | 1 | INS40435 | 11 598 25 |
| **Stav, inspänd montering med fyra boxar, förinstallerad** | | | | | |
| Uttagsstav för inspänd montering mellan golv och tak, utrustad med fyra installationsboxar. Förinstallerad, varje box bestyckad med 3 dubbla jordade uttag, med kabel och 2 x Cat6 UTP med kabel. Inklusive takfäste, takram, ändstycke, golvfäste, golvfästesplåt (zink) och monteringsanvisning. Takfästet kan justeras 400 mm. Jordad.<br>**Total kabellängd:** 2 st kraftkablar 6 m, datakablar 10 m.<br>**Material:** Aluminium, pulverlackerad vit RAL 9010. Halogenfri plastfront.<br>**Profillängd:** 2 st: 2510, 2910 mm. | | | | | |
| OL-T4 | Vit | 2700-3100/149/140 | 1 | INS40445 | 11 598 29 |
| **Stav, fristående med en box, förinstallerad** | | | | | |
| Fristående och flyttbar uttagsstav, utrustad med en installationsbox. Förinstallerad, bestyckad med 3 dubbla jordade uttag, med kabel och 2 x Cat6 UTP med kabel. Inklusive böjligt rör med adapter och monteringsanvisning. Längd på böjligt rör 2,0 m, spelradie 1,5 m från anslutningspunkten till taket. Tung fot, tak- och rännfäste är obligatoriska tillval och beställs separat.<br>**Total kabellängd:** 1 st kraftkabel 6 m, datakablar 10 m.<br>**Material:** Aluminium, pulverlackerad vit RAL 9010. Halogenfri plastfront.<br>**Profillängd:** 2150 mm.<br>**Slanglängd:** 2000 mm. | | | | | |
| OL-OM | Vit | 2150+2000/85/73 | 1 | INS40421 | 11 598 19 |
| **Stav, fristående med två boxar, förinstallerad** | | | | | |
| Fristående och flyttbar uttagsstav, utrustad med två installationsboxar. Förinstallerad, varje box bestyckad med 3 dubbla jordade uttag, med kabel och 2 x Cat6 UTP med kabel. Inklusive böjligt rör med adapter och monteringsanvisning. Längd på böjligt rör 2,0 m, spelradie 1,5 m från anslutningspunkten till taket. Tung fot, tak- och rännfäste är obligatoriska tillval och beställs separat.<br>**Total kabellängd:** 1 st kraftkabel 6 m, datakablar 10 m.<br>**Material:** Aluminium, pulverlackerad vit RAL 9010. Halogenfri plastfront.<br>**Profillängd:** 2150 mm.<br>**Slanglängd:** 2000 mm. | | | | | |
| OL-M2 | Vit | 2150+2000/104/140 | 1 | INS40431 | 11 598 23 |
| **Stav, fristående med fyra boxar, förinstallerad** | | | | | |
| Fristående och flyttbar uttagsstav, utrustad med fyra installationsboxar. Förinstallerad, varje box bestyckad med 3 dubbla jordade uttag, med kabel och 2 x Cat6 UTP med kabel. Inklusive böjligt rör med adapter och monteringsanvisning. Längd på böjligt rör 2,0 m, spelradie 1,5 m från anslutningspunkten till taket. Tung fot, tak- och rännfäste är obligatoriska tillval och beställs separat.<br>**Total kabellängd:** 2 st kraftkablar 6 m, datakablar 10 m.<br>**Material:** Aluminium, pulverlackerad vit RAL 9010. Halogenfri plastfront.<br>**Profillängd:** 2150 mm.<br>**Slanglängd:** 2000 mm. | | | | | |
| OL-M4 | Vit | 2150+2000/149/140 | 1 | INS40441 | 11 598 27 |
| **Stav, kundspecificerad/förinstallerad** | | | | | |
| Uttagsstav. Staven kan fås med en, två eller fyra installationsboxar. Fristående eller inspänd montering, förinstallerad. Kan specificeras med valfri längd, ytbehandling och bestyckning. Förutsätter en detaljerad specifikation. Monteringsanvisningar och kopplingsschema med mått medföljer. Jordad.<br>**Material:**: Aluminium. | | | | | |
| Enligt kundspecifikation. | Kundanpassad | Tillval/85/73 | — | — | — |
| Med 2 boxar, enligt kundspecifikation. | Kundanpassad | Tillval/104/140 | — | — | — |
| Med 4 boxar, enligt kundspecifikation. | Kundanpassad | Tillval/149/140 | — | — | — |

P111285
P111394

P111287

P111392

# Uttagsstavar
## Tillbehör

### Tillbehör för uttagsstavar

| Typ | Färg | Mått A/B/C (mm) | Antal per förpackning | Artikelnummer | E-nummer |
|---|---|---|---|---|---|
| **Tung rund fot** | | | | | |
| Rund fot för fristående, flyttbara stavar, ska fästas i stavens bottenplatta med 2 st insex-skruvar M6. Obligatoriskt tillval till standardbestyckade uttagsstavar. Passar en- och tvåsidiga stavar. **Material:** Stål. | | | | | |
| Golvfot, tung rund | Grå | 29/Ø320 | 1 | ISM20808 | 11 598 39 |
| **Multifot** | | | | | |
| Rektangulär multifunktionell fot för fristående, flyttbar stav, ska fästas i stavens bottenplatta med två st insex-skruvar M6. Obligatoriskt tillval till standardbestyckade uttagstavar placerade mot vägg, mot annan stav rygg mot rygg eller fristående på golvet. Bygel fälls ut när stav står fritt. **Material:** Stål. | | | | | |
| Golvfot, rektangulär | Grå | 33/250/346 | 1 | ISM20809 | 11 598 42 |
| **Golvfäste** | | | | | |
| Golvfäste för inspända uttagstavar OL och POL. Fästet skruvas fast i golvet och staven hålls på plats med två styrstift. **Material:** Stål. | | | | | |
| Fästplatta med stift | Metall | 13/49/60 | 1 | ISM20828 | 11 686 60 |
| **Takgenomföring** | | | | | |
| Takgenomföring avsedd att leda slang genom sänkt innertak. Monteras i runt hål, Ø125 mm, med tre medföljande klämmor. En plastplatta med uttag som fixerar slangen och fästs med buntband medföljer också. Plattan kan även användas som borrmall för ingångshålet Ø125 mm. **Material:** halogenfri plast. | | | | | |
| Takgenomföring | Vit | 89/Ø161 | 1 | ISM20812P | 11 591 60 |
| **Takram** | | | | | |
| Takram för en- eller tvåsidiga stavar. Täcker kanten på hålet i ett sänkt innertak. Självhäftande. **Material:** halogenfri plast. | | | | | |
| Takram för ensidig stav | Vit | 1/108/129 | 1 | ISM20810P | 11 591 66 |
| Takram för tvåsidig stav | Vit | 1/156/130 | 1 | ISM20811P | 11 591 67 |
| **Rännfäste** | | | | | |
| Rännfäste inklusive fästmaterial, avsett för anslutning av slang till kabelränna. Griper runt kabelfacket. **Material:** Stål, pulverlackerad vit RAL 9010. | | | | | |
| Rännfäste | Vit | 100/15/70 | 1 | ISM20813 | 11 598 46 |
| Rännfäste, avsett för anslutning av en uttagsstav till kabelfack eller kabelränna. Möjliggör flexibel anslutning av staven i olika riktningar. Material: Stål, pulverlackerad vit RAL 9010. | | | | | |
| Fäste för kabelränna för Ø52 mm stav (OL-O, OL-T2) | Vit | 75/56/85 | 1 | INS40800 | 11 598 85 |
| Fäste för kabelränna för Ø65 mm stav (OL-T4) | Vit | 75/70/95 | 1 | ISM20554 | 11 598 30 |
| Fäste för kabelränna som monteras på kanten av ett kabelränna. Skruvar medföljer. Kan monteras var som helst utefter stavens längd. Maximal materialtjocklek på fack/kanal vid fästpunkten = 10 mm. Material: Aluminium, pulverlackerad vit RAL 9010. | | | | | |
| Fäste för kabelränna | Vit | 75/50/120 | 1 | ISM20814 | 11 598 47 |
| **Takfäste** | | | | | |
| Takfäste avsett att ansluta slang till tak eller vägg. Fästelement ingår ej. Material: Aluminium, pulverlackerad vit RAL 9010. | | | | | |
| Takfäste | Vit | 50/156/90 | 1 | ISM20816 | 11 598 49 |
| **Kanalskenefäste** | | | | | |
| Kanalskenefäste för Ø55 mm slang, avsedd att ansluta flexibel slang till kanalskena. Material: Stål, pulverlackad vit RAL 9010. | | | | | |
| Kanalskenefäste | Vit | 105/90/70 | 1 | ISM20815 | 11 598 48 |

P72842

P72840

P94375

P86527

P86532


P86531


P86524

P92607

P86530

P86526

P86525

# Uttagsstavar
## Tillbehör

### Tillbehör för uttagsstavar

P87196

P85796

P72952

P72951

| Typ | Färg | Mått A/B/C (mm) | Antal per förpackning | Artikelnummer | E-nummer |
|---|---|---|---|---|---|
| **Jordningsbleck** | | | | | |
| Jordningsbleck som kan användas till att jorda front, hölje och tillbehör. Material: Stål. | | | | | |
| Jordningsbleck | — | 9/9/9 | 20 | ISM10952 | 11 598 04 |
| **Jordningssats** | | | | | |
| Sats som innehåller jordledning med flatstiftskontakt och jordningsstycken. Används till att koppla samman fronten med höljet. | | | | | |
| Jordningssats | Gul/grön | L = 200 | 10 | ISM10953 | 11 598 05 |
| | | L = 300 | 10 | ISM10954 | 11 598 06 |
| **Väggfästen** | | | | | |
| Väggfästen avsedda för OL uttagsstavar med 1 eller 2 boxar och runt nedmatningsrör. Material: Stål, pulverlackad. | | | | | |
| Övre väggfäste för 1 o 2 box | Vit | 38/57/51 | 1 | INS40480 | 11 591 68 |
| Övre väggfäste för 1 o 2 box | Grå | 38/57/51 | 1 | INS40483 | 11 591 71 |
| Övre väggfäste för ensidig stav | Vit | 38/94/42 | 1 | INS40481 | 11 591 69 |
| Övre väggfäste för ensidig stav | Grå | 38/94/42 | 1 | INS40484 | 11 591 72 |
| Nedre väggfäste för 1 o 2 box | Grå | 43/40/67 | 1 | INS40482 | 11 591 70 |
| Väggfästen som förenklar takgenomföring. Flyttar ut staven, så att man inte behöver klippa i aluminiumprofilen på det nedpendlade taket. | | | | | |
| Väggfäste övre djup 25mm | Vit RAL9010 | 94/55/38 | 1 | INS40485 | – |
| Väggfäste nedre djup 25mm | Grå RAL9007 | 81/40/43 | 1 | INS40486 | – |

NYHET!

**Sparar tid och ger en snyggare installation.**

Nu finns nya väggfästen som flyttar ut staven så att man inte behöver såga i aluminiumprofilen för det nedpendlade taket.

Passar till OptiLine ensidiga stavar.

# Uttagsstavar
## Teknisk beskrivning

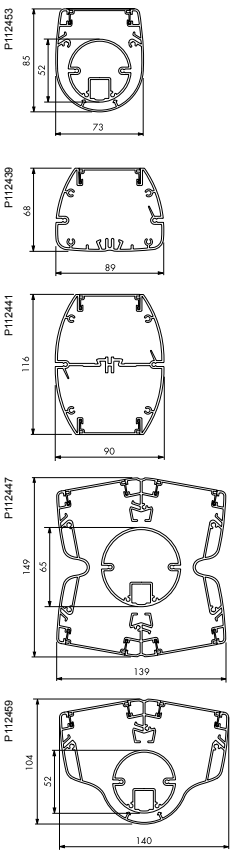

### Teknik- och materialdata

| | | |
|---|---|---|
| Extruderad aluminium | Specifikation EN-AW-6063 | |
| | Densitet | 2,7 g/cm³ |
| | Linjär utvidgning | 2,4x10⁻⁵/°C |
| | Ytbehandling | Naturanodisering eller pulverlackering |
| | Färg | Vit RAL 9010 |
| Formgjuten aluminium | Densitet | 2,7 g/cm³ |
| | Linjär utvidgning | 2,4x10⁻⁵/°C |
| | Ytbehandling | Pulverlackering |
| | Färg | • Vit RAL 9010<br>• Grå RAL 9007 |
| Gjutjärn | Densitet | 7,3 g/cm |
| | Linjär utvidgning | 1,2x10⁻⁵/°C |
| | Ytbehandling | Behandlad med klarlack |
| Zink | Densitet | 7,1 g/cm³ |
| | Linjär utvidgning | 2,7x10⁻⁵/°C |
| | Ytbehandling | Obehandlad |
| PC/ABS | Densitet | 1,14 g/cm³ |
| | Linjär utvidgning | 70x10⁻⁶/°C |
| | Volymresistivitet | >10¹³ Ω cm |
| | Vattenabsorbering | 0,6% |
| | Dielektrisk hållfasthet | 19 kV/mm |
| | Brandklassning | UL 94 HB |
| | Färg | • Vit RAL 9010<br>• Mörkgrå RAL 7043 |
| PS (polystyren) | Densitet | 1,04 g/cm³ |
| | Färg | Vit RAL 9010 |
| | Övrig info | Halogenfri |
| PVC | Densitet | 1,5 g/cm³ |
| | Linjär utvidgning | 60x10⁻⁶/°C |
| | Volymresistivitet | >10¹³ Ω cm |
| | Vattenabsorbering | <0,2% |
| | Färg | Grå RAL 7030 |
| Stål | Specifikation SS 1142 | |
| | Densitet | 7,8 g/cm³ |
| | Linjär utvidgning | 1,2x10⁻⁵/°C |
| | Ytbehandling | Pulverlackering |
| | Färg | Vit RAL 9010 |
| IP-klass | IP40 | |
| Temperaturområde | Driftstemperatur från -25°C till +60°C | |
| Standarder och certifikat | Produkterna uppfyller dessa standarder:<br>• IEC 1084-2-4 paragraf 10.5.102<br>• EN 50085-1:2005<br>• EN 60598-2-2 paragraf 4.6.3 | |
| | Produkterna uppfyller kraven för CE-märkning enligt lågspänningsdirektiv 73/23/EEG och 93/68/EEG. | |

### Design och mått

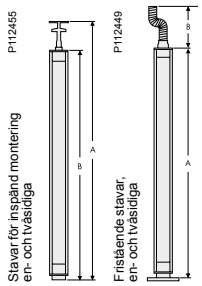


| Stavar för inspänd montering | | |
|---|---|---|
| **A Total höjd** | | **B Höjd utan takfäste** |
| Min. 2 700 mm<br>Max. 3 100 mm | | 2 527 mm |
| Min. 3 100 mm<br>Max. 3 500 mm | Max. fri höjd 4 500 mm | 2 927 mm |
| Min. 3 500 mm<br>Max. 3 900 mm | | 3 327 mm |

| Fristående stavar | |
|---|---|
| **A Stavens totalhöjd (utan fot)** | **C Längd på böjligt rör** |
| 2 150 mm | 2 000 mm |
| 2 450 mm | 2 000 mm |

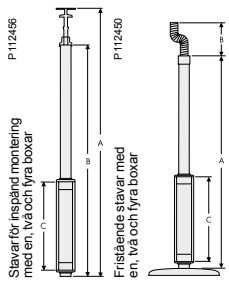


| Stavar med boxar för inspänd montering | | |
|---|---|---|
| **A Total höjd** | | **B Höjd utan takfäste** |
| Min. 2 700 mm<br>Max. 3 100 mm | Boxhöjd 558 mm (C) | 2 510 mm |
| Min. 3 100 mm<br>Max. 3 500 mm | | 2 910 mm |

| Fristående stavar med box(ar) | | |
|---|---|---|
| **A Stavens totalhöjd (utan fot)** | | **B Längd på böjligt rör** |
| 2 150 mm | Boxhöjd 558 mm (C) | 2 000 mm |
| 2 450 mm | | 2 000 mm |
| 2 900 mm | | 2 000 mm |

*) Vi rekommenderar 40 % utnyttjande av kabelkapaciteten.

### Kabelkapacitet

| Fack | Max Ø mm | Tvärsnitts-area mm² | Kabelkapacitet*) mm² 40% | 50% | 60% |
|---|---|---|---|---|---|
| Ensidig stav | | | | | |
| 1 | 55 | 4572 | 1828 | 2285 | 2742 |
| Ensidig stav med styrprofil | | | | | |
| 2 | 30 | 4012 | 1604 | 2005 | 2406 |
| Ensidig stav med uttag | | | | | |
| 3 | 21 | 2822 | 1129 | 1411 | 1693 |
| Tvåsidig stav | | | | | |
| 1 | 47 | 3952 | 1581 | 1976 | 2371 |
| Ensidig stav med styrprofil | | | | | |
| 2 | 32 | 3458 | 1383 | 1729 | 2075 |
| 3 | 48 | 4014 | 1606 | 2007 | 2408 |
| Tvåsidig stav med uttag | | | | | |
| 4 | 21 | 2278 | 911 | 1139 | 1367 |
| Stav med en box | | | | | |
| 1 | 59 | 4548 | 1819 | 2274 | 2729 |
| Stav med en box och uttag | | | | | |
| 2 | 36 | 2909 | 1164 | 1455 | 1745 |
| Stav med två boxar | | | | | |
| 1 | 59 | 8358 | 3343 | 4179 | 5015 |
| Stav med två boxar och uttag | | | | | |
| 2 | 54 | 5082 | 2033 | 2541 | 3049 |
| Stav med fyra boxar | | | | | |
| 1 | 75 | 13966 | 5586 | 6983 | 8379 |
| Stav med fyra boxar och uttag | | | | | |
| 2 | 65 | 7411 | 2964 | 3705 | 4446 |
| **Stavprofiler** | | | | | |
| För stav med en eller två boxar | | | | | |
| 1 | 30 | 1414 | 566 | 707 | 848 |
| För stav med fyra boxar | | | | | |
| 2 | 43 | 2535 | 1014 | 1267 | 1521 |

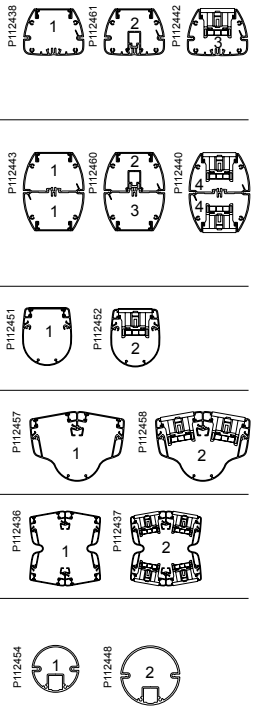

P112431

# OL uttagsposter

Poster är ett bra alternativ till stavar om matningen kommer från golvet. OL uttagsposter har ett mjukt och kompakt formspråk som gör att de lätt smälter in i alla miljöer. Samtliga är förinstallerade och avsedda för fast installation, men vill du ha en flexibel lösning ska du titta närmare på vår innovativa golvgenomföring.

Den tvåsidiga uttagsposten kan beställas med ett speciellt golvfäste som passar i vår unika golvgenomföring. Du får då en mycket flexibel installationslösning.

## Golv-genomföring

Den unika golvgenomföringen gör underverk för flexibiliteten. Ta bara av centrumlocket och anslut en post. Omflytt? Lägg på locket och gör ett nytt hål och genomföring där det behövs.

## 1-, 2- och 4-sidig

Posterna finns i vitt eller naturanodiserad aluminium i en-, två- eller fyrsidiga versioner. Standardhöjden är ca 600 mm men de kan även beställas helt kundanpassade i valfri höjd, färg och bestyckning.

# Flexibla poster med golvgenomföring

### Slangadapter
Sätt en slangadaper i golvgenomföringen och du kan mata el och data till en möbelbox istället.

### Stabil och tät
När golvgenomföringen inte används är den stängd och tål både våttorkning och höga laster.

### Full flexibilitet
Vill du ha en riktigt flexibel lösning väljer du vår dubbelsidiga uttagspost med ett speciellt fäste för golvgenomföringen. Kanalskenor canalis och trådstegar leder ut kraft och nätverk under golvet och vidare upp till posten via golvgenomföringen. Genomföringen, som passar i alla typer av golv, installeras där det passar bäst och när behoven förändras sätter man tillbaka locket. Sedan är det bara att flytta posten och installera en ny genomföring där verksamheten behöver det.

# Fasta uttagsposter 1-4 arbetsplatser

**Vinklade datauttag**
För att skona dina datakablar och ge perfekt kontakt har våra poster vinklade datauttag.

### Fasta uttagsposter
Uttagsposterna för fast installation är en-, två- eller fyrsidiga vilket gör att de kan serva upp till fyra arbetsplatser. Fördefinierade poster beställs enkelt på artikelnummer men samtliga kan även fås helt skräddarsydda.

### Matning under eller på golv
Posterna matas under golvet eller på golvet med hjälp av en matarkanal i PVC eller aluminium.

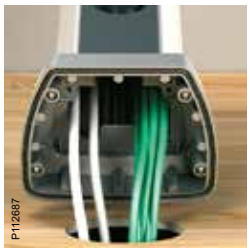


### Golvtätning
Golvfästet har avrundade kanter och en o-ring som skyddar mot fukt och tar upp ojämnheter i golvet.

# Uttagsposter
## Sortiment

## Uttagsposter

| Typ | Färg | Mått A/B/C (mm) | Antal per förpackning | Artikelnummer | E-nummer. |
|---|---|---|---|---|---|
| **Ensidig post, förinstallerad** | | | | | |
| Ensidig uttagspost monterad på ett golvfäste. Förinstallerad, bestyckad med 3 dubbla jordade uttag, med kabel och 2 x Cat6 UTP med kabel. Ändstycke och monteringsanvisningar medföljer. Packningsring till golvfäste medföljer. Jordad.<br>**Total kabellängd:** kraftkablar 3 m, datakablar 10 m.<br>**Material:** Aluminium, naturanodiserad eller pulverlackerad vit RAL 9010. | | | | | |
| OL-F1 | Naturanodiserad<br>Vit | 602/102/125 | 1 | INS40500<br>INS40501 | 11 598 50<br>11 598 51 |
| **Tvåsidig post, förinstallerad** | | | | | |
| Tvåsidig uttagspost monterad på ett golvfäste. Förinstallerad, varje sida bestyckad med 3 dubbla jordade uttag, med kabel och 2 x Cat6 UTP med kabel. Ändstycke och monteringsanvisningar medföljer. Packningsring till golvfäste medföljer. Jordad.<br>**Total kabellängd:** kraftkablar 3 m, datakablar 10 m.<br>**Material:** Aluminium, naturanodiserad eller pulverlackerad vit RAL 9010. | | | | | |
| OL-F2 | Naturanodiserad<br>Vit | 602/156/125 | 1 | INS40510<br>INS40511 | 11 598 52<br>11 598 53 |
| **Fyrsidig post, förinstallerad** | | | | | |
| Fyrsidig uttagspost monterad på ett golvfäste. Förinstallerad, varje sida bestyckad med 3 dubbla jordade uttag, med kabel och 2xCat6 UTP med kabel. Ändstycke och monteringsanvisningar medföljer. Packningsring till golvfäste medföljer. Jordad.<br>**Total kabellängd:** kraftkablar 3 m, datakablar 10 m.<br>**Material:** Aluminium, naturanodiserad eller pulverlackerad vit RAL 9010. | | | | | |
| OL-F4 | Naturanodiserad<br>Vit | 592/200/180 | 1 | INS40520<br>INS40521 | 11 598 54<br>11 598 55 |
| **Ensidig post, obestyckad** | | | | | |
| Ensidig uttagspost monterad på ett golvfäste. Obestyckad. Ändstycke och monteringsanvisningar medföljer. Packningsring till golvfäste medföljer.<br>**Material:** Aluminium, naturanodiserad eller pulverlackerad vit RAL 9010. | | | | | |
| OL-F1 | Naturanodiserad<br>Vit | 602/102/125 | 1 | INS40502<br>INS40503 | —<br>— |
| **Tvåsidig post, obestyckad** | | | | | |
| Tvåsidig uttagspost monterad på ett golvfäste. Obestyckad. Ändstycke och monteringsanvisningar medföljer. Packningsring till golvfäste medföljer.<br>**Material:** Aluminium, naturanodiserad eller pulverlackerad vit RAL 9010. | | | | | |
| OL-F2 | Naturanodiserad<br>Vit | 602/156/125 | 1 | INS40512<br>INS40513 | —<br>— |
| **Fyrsidig post, obestyckad** | | | | | |
| Fyrsidig uttagspost monterad på ett golvfäste. Obestyckad. Ändstycke och monteringsanvisningar medföljer. Packningsring till golvfäste medföljer.<br>**Material:** Aluminium, naturanodiserad eller pulverlackerad vit RAL 9010. | | | | | |
| OL-F4 | Naturanodiserad<br>Vit | 592/200/180 | 1 | INS40522<br>INS40523 | —<br>— |
| **Post** | | | | | |
| Uttagspost specialbeställd av kund. Förinstallerad. Posten finns som en-, två- eller fyrsidig. Kan specificeras med valfri längd, ytbehandling och konfiguration. Förutsätter en detaljerad specifikation. Monteringsanvisningar, golvfäste med packningsring och kopplingsschema med mått medföljer. Jordad. Den tvåsidiga posten finns också för montering i en golvring.<br>**Material:** Aluminium. | | | | | |
| Ensidig,<br>enligt kundspecifikation | Kundanpassad | Tillval/102/125 | — | — | — |
| Tvåsidig,<br>enligt kundspecifikation | Kundanpassad | Tillval/156/125 | — | — | — |
| Fyrsidig,<br>enligt kundspecifikation | Kundanpassad | Tillval/200/180 | — | — | — |

P111188 P111189

P111395 P111396

P111397 P111398

P116938 P116939

P116940 P116941

P116944 P116945

# Uttagsposter
## Tillbehör

### Tillbehör för uttagsposter

| | Typ | Färg | Mått A/B/C (mm) | Antal per förpackning | | E-nummer |
|---|---|---|---|---|---|---|
| | **Front** | | | | | |
| | Front som kan snäppas fast på uttagsposter med 50 mm frontöppning. Aluminiumlock levereras med jordningsöppningar. Levereras med skyddande folie, i längder på 2,5 m. Material: Aluminium, naturanodiserad eller pulverlackerad vit RAL 9010 eller PC/ABS. | | | | | |
| P103977  | Front F50 Aluminium | Vit | 50/17/2500 | 25 m | INS13900 | 11 597 43 |
| P106222 | Front F50 Aluminium | Naturanodiserad | 50/17/2500 | 25 m | INS13950 | 11 597 44 |
| P103977  | Front F50 PC/ABS | Vit | 50/13/2500 | 30 m | INS12900 | 11 597 41 |
| P106223 | Front F50 PC/ABS | Mörkgrå | 50/13/2500 | 30 m | INS12901 | 11 597 42 |
| | **Golvfäste med öppning för matarkanal** | | | | | |
| | Golvfäste för en- eller tvåsidiga uttagsposter. Fästes i golvet med skruvar. Öppning finns för anslutning av en matarkanal 18 x 75 mm. Material: Aluminium, pulverlackerad grå RAL 9007. | | | | | |
| P87188 | För ensidig post | Grå | 38/125/102 | 1 | ISM20820 | 11 598 87 |
| P87189 | För tvåsidig post | Grå | 38/125/156 | 1 | ISM20821 | 11 598 88 |
| | **Matarkanal, PVC** | | | | | |
| | Matarkanal bestående av en basdel med tre fack och ett lock, levereras i längder på 2 m. Används för matning längs golvet till en servicepost med öppning för en 18 x 75 mm matarkanal. Material: PVC. | | | | | |
| P86523 | Matarkanal | Grå | 18/75/2000 | 28 m | ISM20817 | 11 598 56 |
| | **Matarkanal, aluminium** | | | | | |
| | Matarkanal bestående av en basdel med tre fack och ett lock. Levereras i längder på 2 m. Används för matning längs golvet till en servicestav eller -post med ett golvfäste med öppning för en 18 x 75 mm matarkanal. Material: Aluminium, naturanodiserad. | | | | | |
| P111399 | Matarkanal | Naturanodiserad | 18/75/2000 | 10 m | ISM20857 | 11 598 57 |
| | **Skarvstycke för matarkanal** | | | | | |
| | Skarvstycke för matarkanal som täcker skarvar mellan listsektioner. Material: PVC. | | | | | |
| P86521 | Skarvstycke | Grå | 20/50/78 | 10 | ISM20818 | 11 598 58 |
| | **L-stycke** | | | | | |
| | Hörnliststycke som används i 90 graders hörn mellan golvlistsektioner. Material: PVC. | | | | | |
| P86522 | Hörnkabelliststycke | Grå | 20/120/120 | 10 | ISM20819 | 11 598 86 |

# Uttagsposter
## Tillbehör

### Tillbehör för uttagsposter

| | Typ | Färg | Mått A/B/C (mm) | Antal per förpackning | | E-nummer |
|---|---|---|---|---|---|---|
| | **Jordningsbleck** | | | | | |
| P87196 | Jordningsbleck som kan användas till att jorda front, hölje och tillbehör.<br>Material: Stål. | | | | | |
| | Jordningsbleck | — | 9/9/9 | 20 | ISM10952 | 11 598 04 |
| | **Jordningssats** | | | | | |
| P85796 | Sats som innehåller jordledning med flatstiftskontakt och jordningsstycken. Används till att koppla samman det frontet med höljet. | | | | | |
| | Jordningssats | Gul/grön | L = 200<br>L = 300 | 10<br>10 | ISM10953<br>ISM10954 | 11 598 05<br>11 598 06 |
| | **Golvgenomföring** | | | | | |
| P103324 | Golvgenomföring avsedd att passa en specialversion av den tvåsidiga serviceposten. Ram med fästenheter, tvådelat lock och tätningsskum som skyddar mot damm och våttorkning av golv ingår. Locket kan användas som vattentät tom platta när ingen servicepost installerats. När en post installeras lämnas den borttagna delen av locket kvar i ringen, hängande i ett snöre. Håldiameter 127 mm.<br>Material: Zink, krompläterad. | | | | | |
| | Golvgenomföring | TTP-GR | 38/Ø147 | 1 | INS40550 | 11 599 42 |
| | **Slangadapter** | | | | | |
| P103325 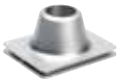 | Tvådelad slangadapter för golvgenomföring. Avsedd för slitsad flexibel slang Ø25 mm. Med inbyggd dragavlastning för slang. Används t.ex tillsammans med slang och en möbelenhet.<br>Material: Zink, krompläterad. | | | | | |
| | Slangadapter | — | 39/64/80 | 1 | INS40551 | 11 599 41 |
| | **Slang** | | | | | |
| P85091 | Flexibel slang, Ø25 mm, används för att leda kablar från taket till serviceenheter. Kablar dras med dedikerat monterings-verktyg.<br>Material: PP. | | | | | |
| | Slitsad flexibel slang | Grå metallic | Ø25/2000 | 2 | ISM50850 | 11 599 38 |

P112433

P113608

# Uttagsposter
## Teknisk beskrivning

### Teknik- och materialdata

| | | |
|---|---|---|
| Extruderad aluminium | Specifikation | EN-AW-6063 |
| | Densitet | 2,7 g/cm³ |
| | Linjär utvidgning | 2,4x10⁻⁵/°C |
| | Ytbehandling | Naturanodisering eller pulverlackering |
| | Färg | Vit RAL 9010 |
| Formgjuten aluminium | Densitet | 2,7 g/cm³ |
| | Linjär utvidgning | 2,4x10⁻⁵/°C |
| | Ytbehandling | Pulverlackering |
| | Färg | Grå RAL 9007 |
| PC/ABS | Densitet | 1,14 g/cm³ |
| | Linjär utvidgning | 70x10⁻⁶/°C |
| | Volymresistivitet | >10¹³ Ω cm |
| | Vattenabsorbering | 0,6% |
| | Volymresistivitet | >10¹³ Ω cm |
| | Dielektrisk hållfasthet | 19 kV/mm |
| | Brandklassning | UL 94 HB |
| | Färg | • Vit RAL 9010<br>• Mörkgrå RAL 7043 |
| Stål | Specifikation | SS 1142 |
| | Densitet | 7,8 g/cm³ |
| | Linjär utvidgning | 1,2x10⁻⁵/°C |
| IP-klass | IP40 | |
| Temperaturområde | Driftstemperatur från -25°C till +60°C | |
| Standarder och certifikat | Produkterna uppfyller de här standarderna:<br>• EN 50085-1 : 2005 | |
| | Produkterna uppfyller kraven för CE-märkning enligt lågspänningsdirektiv 73/23/EEG och 93/68/EEG. | |

### Sprängskiss över matarkanal

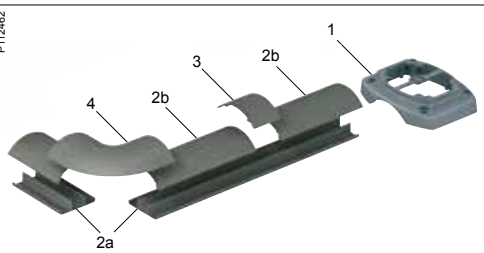


1. Golvfäste med öppning för kabellistprofilen
2. Matarkanal
   2a. Basprofil
   2b. Lock
3. Skarvstycke för matarkanal
4. L-stycke

### Kabelkapacitet

| Fack | Max Ø mm | Tvärsnitts-area mm² | Kabelkapacitet*) mm² 40% | 50% | 60% |
|---|---|---|---|---|---|
| Ensidig post | | | | | |
| 1 | 55 | 4572 | 1828 | 2285 | 2742 |
| Ensidig post med uttag | | | | | |
| 2 | 21 | 2822 | 1129 | 1411 | 1693 |
| Tvåsidig post | | | | | |
| 1 | 47 | 3952 | 1581 | 1976 | 2371 |
| Tvåsidig post med uttag | | | | | |
| 2 | 21 | 2278 | 911 | 1139 | 1367 |
| Fyrsidig post | | | | | |
| 1 | 75 | 13966 | 5586 | 6983 | 8379 |
| Fyrsidig post med uttag | | | | | |
| 2 | 65 | 7411 | 2964 | 3705 | 4446 |

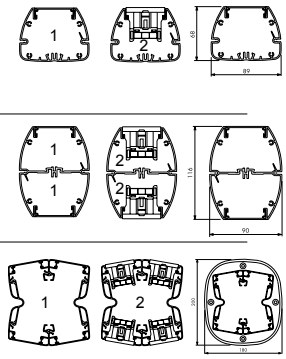

*) Vi rekommenderar 40 % utnyttjande av kabelkapaciteten.

### Post med golvgenomföring

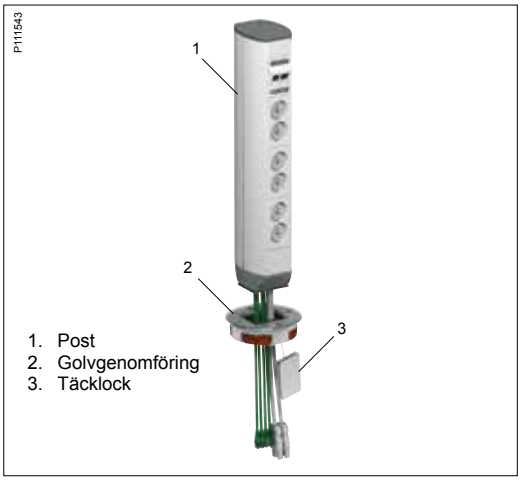


1. Post
2. Golvgenomföring
3. Täcklock

### Design och mått

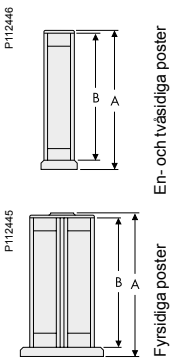


| En- och tvåsidiga poster | |
|---|---|
| **A**<br>**Total höjd, mm** | **B**<br>**Basprofil, mm** |
| Min. 602 (standard)<br>Max. 702 | 558<br>658 |
| **Tvåsidig post med golvgenomföring** | |
| **A**<br>**Total höjd, mm** | **B**<br>**Basprofil, mm** |
| Max. 602 | Max. 558 |
| **Fyrsidiga poster** | |
| **A**<br>**Total höjd, mm** | **B**<br>**Basprofil, mm** |
| Min. 592 (standard)<br>Max. 692 | 558 |

# Bordsenhet XS

Ett sortiment med innovativa, högkvalitativa produkter som är flexibla och enkla att installera.

# Uttag med USB-laddare

Ett sortiment av bordsenheter som levererar oöverträffad anslutning och flexibilitet. Detta innovativa sortiment har uttag, uttag med integrerad USB 3.1 laddare och uttag med USB 3.1 A och C laddare. Produkterna finns i vit och antracit.

Dessa produkter är enkla att installera och passar perfekt i alla typer av bordsytor, oavsett om det är på kontoret eller i hemmet. Bordsenheten installeras genom att du borrar ett 60 mm hål i bordsytan, hålsåg finns i sortimentet. Ta bort den gröna ringen samt trä bordsenheten genom hålet och fäst den genom att skruva åt ringen på undersidan. Dubbelgängan gör att montaget går snabbt och smidigt. När du är färdig har du en bordsenhet som ger dig access till kraft och laddning precis där du vill ha den.

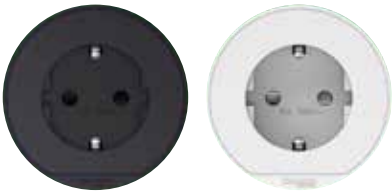

Uttag

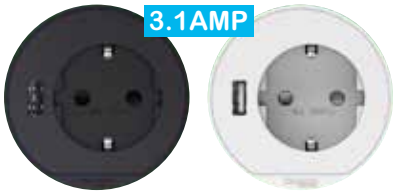


Uttag med USB 3.1 A laddare

USB 3.1 A och C laddare

## Smart tillbehör

Ett genomskinligt lock finns som tillbehör till våra bordsenheter XS. Med locket skyddas bordsenheten från damm och stänk.

# Trådlös laddare

Med den induktiva laddningstekniken behöver du inte kablar och extra laddare längre. Lägg bara din telefon ovanpå den nya Unica System+ trådlösa laddaren. Installationen av laddaren görs på exakt samma sätt som bordsenheterna. En trådlös laddare gör din vardag ännu enklare. Eftersom laddaren är IP44-skyddad, lämpar den sig även till offentliga miljöer, så som skolor, restauranger mm.

Den trådlösa laddaren är Qi-certifierad och IP44-skyddad.

**Den gröna lysdiodens statuslampa ger tydlig synlighet på statusen:**

- Vänteläge: Lysdiod på
- Justeringshjälpläge: LED börjar pulsera, ljudsignal talar om att telefonen laddas
- Laddningsläge: LED-pulserar
- Främmande föremål eller ej kompatibel enhet: LED-blinkar

# Bordsenhet XS – kabeltillbehör

### Bordsgenomföringar
Finns i två storlekar i färgerna, vit, svart och anodiserad. Dessa praktiska genomföringar är idealiska för att trä ner kablar genom skrivbordet.

### Kabelgömma
Samla ihop och göm dina kablar snyggt och smidigt med den här självslutande slangen. Finns i vit och svart färg.

### Kabelklämma
Organisera din arbetsyta genom att fästa kablar vid bordet med dessa praktiska klämmor. Finns i vit färg. Inga specialverktyg behövs.

### Kabelgömma golv
Förlägg dina kablar på golv, och från golv till bord med denna nya kabelgömma. Hjälper dig att göra arbetsplatsen säkrare, med mindre risk att snava. Finns i antracit och silver färgerna. Går att skarva eller korta ner. Tillbehör finns för att fästa i bord/golv.

**Enkel installation**

Installationen görs enkelt och snabbt i tre enkla steg:

1. Borra ett 60 mm hål
2. Montera skrivbordsenheten XS
3. Dra åt den gängade låsringen och anslut kontakten

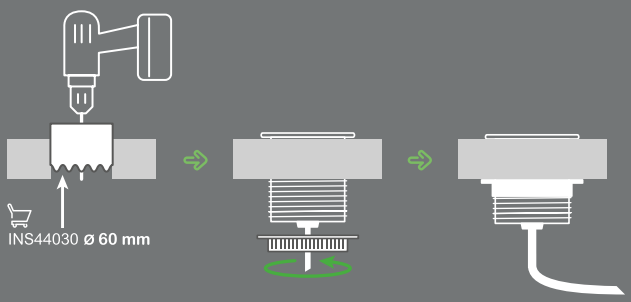


**Praktisk**

Tack vare hålsågen behöver du bara ett verktyg för att borra hålen för alla skrivbordsenheter, den trådlösa laddaren och genomföringar med 60 mm diameter.

# Bordsenhet S

Med nya prisbelönta bordsenheten S blir det bekvämt och enkelt att få tillgång till laddning där du behöver den. Finns i två snygga färger. Vit med grått tyg, och antracit med grått tyg.

**Bordsenhet S med kraft USB A+C**

- USB A+C med 3.1Amp laddningskapacitet
- Monteras i bordsskivor upp till 45mm tjocklek
- 2 meter tygklädd kabel med jordad stickpropp i änden
- Kabeln trycks in i ett spår på undersidan av bordsenheten, och på så sätt låser man den

# Nya smarta arbetsstationer till kontorsmiljön

- Komplement till Schneider Electric stavar, poster och golvboxlösningar
- Färganpassade till OptiLine Minikanaler i Exxact-vit
- Speciellt framtaget för kontorsmiljöer där el- och datadistribution sker i vägg
- Modern och stilren design
- Finns i storlekar från två till fyra rader för både infällda och utanpåliggande varianter
- Förberett för uppkoppling med Wiser

## RJ45

### Tidsbesparande installation
Unicas-systemet innehåller flera storlekar av RJ45 centrumplatta.
45x45 mm och 90x45 mm är extra snabba att installera.

### Dammskydd
Förhindrar damm och smuts i uttaget när detta inte används.

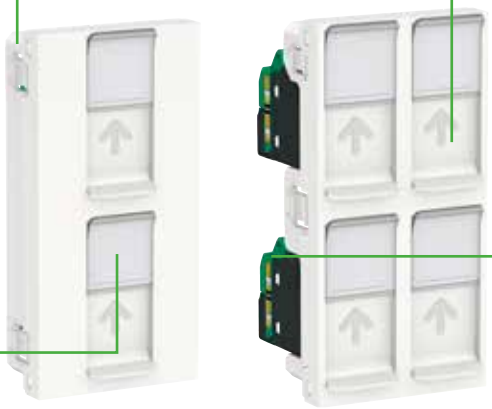

### Stor flexibilitet
Centrumplattorna kan användas till alla Schneider Electrics RJ45-jack.

### Smart märkfönster
Lätt att märka upp anslutna enheter.

### Inga adapters behövs
Tack vare mellanstycket kan 45x22,5 mm moduler enkelt anslutas.

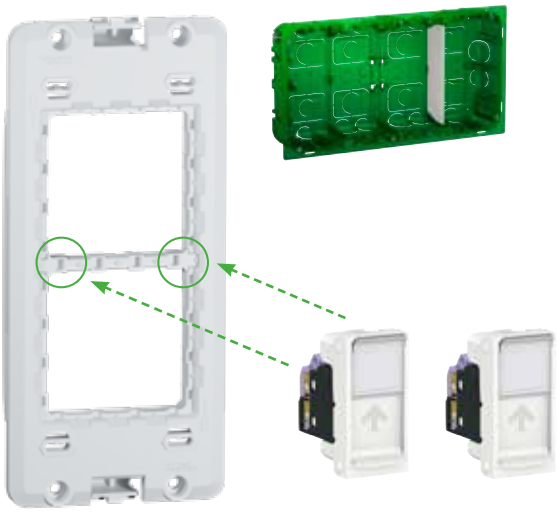

## Infälld vertikal

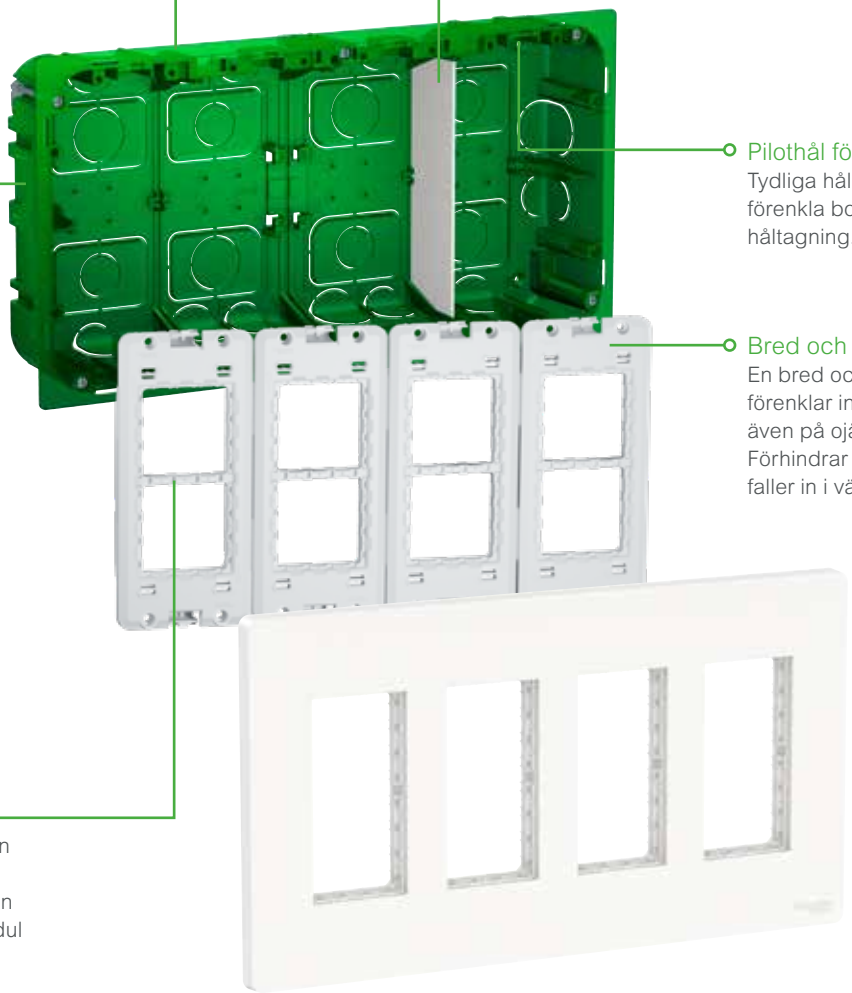

**Ökad styvhet**
Den infällda dosans design förenklar montage av apparatramen.

**Ökad säkerhet**
Mellanväggar monteras enkelt då man vill hålla starkströmssidan åtskiljd från svagströmssidan.
Hål för 20 mm Ø rör
Hål för 25 mm Ø rör

**Pilothål för borrning**
Tydliga hål för att förenkla borrning vid håltagning.

**Enklare data-kabelinstallation**
Dosans djup är numera 50 mm. Detta förenklar installation av Kat6 och 6A-kablar

**Bred och stadig fläns**
En bred och slät fläns förenklar installationen även på ojämna väggar. Förhindrar även att dosan faller in i väggen.

**Lättmonterat**
Apparatramarna monteras enkelt i dosan utan verktyg

**Flexibel insnäppning**
Små mellanstycken monteras när en 45x45 mm eller 45x22,5 mm modul ska monteras. Dessa följer med men används inte när en 90x45 mm modul ska monteras.

# Unica System+
Arbetsstationer

## Utanpåliggande vertikal

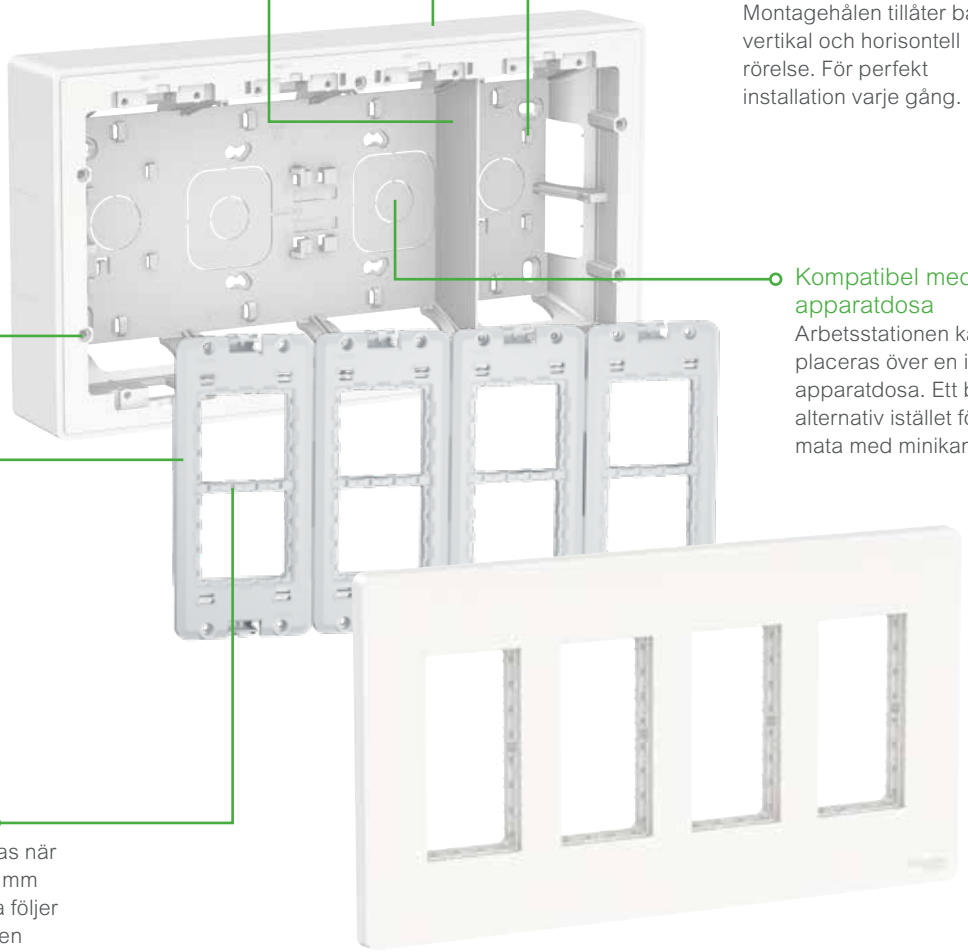

### Säkerhet
Mellanväggar monteras enkelt då man vill hålla starkströmssidan åtskiljd från svagströmssidan.

### Flexibel installation
Flera ingångar gör det möjligt att installera utan att borra. Skruvtornet kan installeras både vertikalt och horisontellt för ytterligare flexibilitet.

### Enkel justering
Montagehålen tillåter både vertikal och horisontell rörelse. För perfekt installation varje gång.

### Snabbare installation
Unica System+ levereras med förmonterade skruvar.

### Kompatibel med infälld apparatdosa
Arbetsstationen kan placeras över en infälld apparatdosa. Ett bra alternativ istället för att mata med minikanal.

### Lättmonterat
Apparatramarna monteras enkelt i dosan utan verktyg.

### Flexibel insnäppning
Små mellanstycken monteras när en 45x45 mm eller 45x22,5 mm modul ska monteras. Dessa följer med men används inte när en 90x45 mm modul ska monteras.

### Koppla ihop flera arbetssituationer
Med en liten adapter kopplar du ihop flera arbetsstationer.

# IP44 golvuttag

Våra nya golvuttag med IP44 kan användas överallt. Det passar lika bra i garaget som i köket. Rund eller rektangulär design.

**Smart design som kan installeras överallt**

- Passar i en vanlig apparatdosa.
- Framtagen för golvinstallation, men fungerar lika bra i bilhallen, hotellfoajén, köksgolvet, bänkskivan i köket, som ytterväggen på balkongen.
- IP44 sköljtät.
- Smart gångjärnsfunktion, som lyfter om man överböjer det.

# Unica System+
Sortiment

## Golvuttag Unica System+

INS52100.eps

INS52101.eps

P113078.eps

P139502-Modif.eps

| Beskrivning | Färg | Material | Dimensioner A/B/C (mm) | Art.nr | E-nr |
|---|---|---|---|---|---|
| **Golvuttag** | | | | | |
| Golvuttag med många användningsområden. Passar i en vanlig apparatdosa. IP44 sköljtät. 180 graders öppning på locket. Rund eller kvadratisk. | | | | | |
| Golvuttag XS kvadratisk, jordat uttag | Grå | Metall | 45/90/90 | **INS52100** | **11 592 81** |
| Golvuttag XS rund, jordat uttag | Grå | Metall | 45/90/90 | **INS52101** | **11 592 82** |
| **Apparatdosa för ingjutning** | | | | | |
| Ingjutningslösning för Golvuttag XS med fasta stutsar. Levereras med tätt lock. Justerbar ring 0-15mm gör det enkelt att montera golvuttaget efter ingjutning. | | | | | |
| Apparatdosa för ingjutning | Grå | PE-HD | 136/58/71 | **IMT36142** | **14 213 60** |
| **Apparatdosa rot för golvuttag** | | | | | |
| Apparatdosa rot för golvuttag. Används vid upphöjda golv. Ej ingjutning 5 pack vit och grön. | | | | | |
| Installationsdosa rot golvuttag 5 pack | Vit | PP/TPE | 71/47/71 | **IMT35032A** | **11 592 84** |

NYHET!

## Golvbox S Unica System+

| Beskrivning | Färg | Material | Dimensioner A/B/C (mm) | Art.nr | E-nr |
|---|---|---|---|---|---|
| **Golvbox S** | | | | | |
| Golvbox S för ingjutning i betong golv, eller i uppreglat golv.Förinstallerad med ett jordat uttag och ett Kat 6 datajack. En variant med jordat uttag och blindbricka, som kan betyckas med Unica System+ produkter, som t.ex. USB laddare, HDMI mm. (finns på sidan 227). IP44 i stängt läge. Golvboxen är utrustad med mjuköppning. Levereras med ingjutningslåda i metall. | | | | | |
| Golvbox S 3 modul kraft+blind IP44 | Grå | Metall | 120/120/67 | **INS52171** | **11 592 67** |
| Golvbox S 3 modul kraft+RJ45 IP44 | Grå | Metall | 120/120/67 | **INS52172** | **11 592 68** |

NYHET!

## Bordsenhet XS

| Beskrivning | Färg | Material | Dimensioner A/B/C (mm) | Art.nr | E-nr |
|---|---|---|---|---|---|
| **Bordsenhet XS** | | | | | |
| Bordsenhet som monteras i ett Ø 60 mm hål i bordsskivan. Finns i olika kombinationer av kraftuttag, USB eller kraft och USB. Förterminerad enhet med 2 meter kabel och stickpropp för direktanslutning till ström. Levereras med gängad ring för säker montering i skrivbordet. Enkel och praktisk tillgång till kraft och USB laddning där du behöver. | | | | | |
| Bordsenhet XS med eluttag | Vit | PC | Ø 84/63 | INS44000 | 11 592 00 |
| | Antracit | PC | Ø 84/63 | INS44001 | 11 592 01 |
| Bordsenhet XS med eluttag och USB 3.1 laddare typ A | Vit | PC | Ø 84/63 | INS44004 | 11 592 02 |
| | Antracit | PC | Ø 84/63 | INS44005 | 11 592 03 |
| Bordsenhet XS med USB 3.1 laddare typ A+C, levereras utan adapter | Vit | PC | Ø 84/63 | INS44008 | 11 592 04 |
| | Antracit | PC | Ø 84/63 | INS44009 | 11 592 05 |

P148126

P148124

P148118

### Skyddslock till bordsenhet XS

Genomskinligt lock som är ett tillbehör till alla bordsenheter XS, kan ej användas till den trådlösa laddaren. Skyddar bordsenheterna mot damm och smuts. Skyddsklass IP42, vilket innebär att den tål våttorkning och lättare spill. Det frostade locket gör att man trots att det är stängt ändå ser funktionen.

| | | | | | |
|---|---|---|---|---|---|
| Skyddslock till bordsenhet XS | Genomskinligt | PC | Ø 84/7 | INS44031 | 11 592 07 |

P148134

### Bordsenhet XS med trådlös laddare för smartphone

Bordsenhet XS trådlös laddare för montering i ett Ø 60 mm hål i bordsskivan. Levereras med 2 meter kabel och USB-typ A för direktanslutning till USB 3.0-uttag eller USB laddare. Den trådlösa laddaren är IP44 klassad, vilket innebär att den är sköljsäker, och är Qi-certifierad. Ingång USB DC 5 V / 2 A. Levereras med gängad ring för snabb och enkel montering i bordsskivan. Gör det möjligt att placera laddningen till mobilen var du vill.

| | | | | | |
|---|---|---|---|---|---|
| Bordsenhet XS med trådlös smartmobil laddare | Antracit | PC | Ø 84/63 | INS44010 | 11 592 08 |

P148156

### Hålsåg

Hålsåg med Ø 60 mm anpassad för håltagning i bordsskivor. Tejpa översidan på skrivbordet innan du markerar hålcentrum så minskar risken för repor. Används vid montering av samtliga bordsenhet XS.

| | | | | | |
|---|---|---|---|---|---|
| Hålsåg Ø 60 mm diameter | Svart | Metall | Ø 60/114 | INS44030 | 16 263 50 |

P148398

## Bordsenhet S

| Beskrivning | Färg | Material | Dimensioner A/B/C (mm) | Art.nr | E-nr |
|---|---|---|---|---|---|
| **Bordsenhet S** | | | | | |
| Bordsenhet med ett jordat uttag + USB A och C med 3.1A laddkapacitet, vit eller antracit med grått tyg. Smart låsbar klämma för fastsättning i bord. 2 meter kabel med jordad stickpropp | | | | | |
| Bordsenhet S, kraft+ USB A+C | Vit | PA/tyg | 140/60/110 | **INS44050** | **11 593 10** |
| Bordsenhet S, kraft+ USB A+C | Antracit | PA/tyg | 140/60/110 | **INS44051** | **11 593 11** |

INS44050.png

NYHET!

INS44051.png

## Kabelhantering

| Beskrivning | Färg | Material | Dimensioner A/B/C (mm) | Antal per förpackning | Art.nr | E-nr |
|---|---|---|---|---|---|---|
| **Kabelgömma golv** | | | | | | |
| En kabelgömma för golvet, flexibel lösning som håller att kliva på. Går att dra isär från 700-1000 mm. Kablarna läggs in i kabelgömman. Man behöver inte trä i den. Man kan sätta ihop flera kabelgömmor, om ökad längd önskas. Används den för att mata från golv till bord, så finns ett monteringstillbehör som fixerar kabelgömman under bordsskivan. | | | | | | |
| Kabelgömma flexibel 1 m | Svart | Plast | 24/90/700 | 1 | INS61200 | 11 592 09 |
| | Silver | Plast | 24/90/700 | 1 | INS61201 | 11 592 10 |
| Monteringstillbehör till flexibel kabelgömma | Svart | Plast | 15/55/25 | 1 | INS61202 | 11 592 12 |
| **Självstängande kabelgömma** | | | | | | |
| En självstängande kabelgömma som ordnar kablarna på ett snyggt och säkert sätt. Kablarna läggs enkelt in utan verktyg och kan släppas ut där de behövs. | | | | | | |
| Kabelstrumpa självstäng.2m (Ø 15 mm) | Svart | Syntetisk fiber | Ø 15/2000 | 1 | INS61203 | 11 592 14 |
| Kabelstrumpa självstäng.2m Medium (Ø 30 mm) | Svart | Syntetisk fiber | Ø 30/2000 | 1 | INS61205 | 11 592 18 |
| Kabelstrumpa självstäng.2m (Ø 40 mm) | Svart | Syntetisk fiber | Ø 40/2000 | 1 | INS61207 | 11 592 21 |
| Kabelstrumpa självstäng.2m (Ø 40 mm) | Vit | Syntetisk fiber | Ø 40/2000 | 1 | INS61208 | 11 592 22 |
| **Kabelklämma självhäftande** | | | | | | |
| Kabelklämman gör det enkelt att fästa upp kablar och skapa ordning på undersidan av bordet. Självhäftande, mycket enkel att installera. | | | | | | |
| Kabelklämma självhäftande | Vit | Plast | 19/85/18 | 5 | INS61209 | 11 592 24 |
| **Bordsgenomföring** | | | | | | |
| Bordsgenomföring finns i två storlekar, Ø 60 mm eller Ø 80 mm. Vit och antracit plast och även i aluminium. Plastvarianten har en lucka som enkelt kan stängas, om den inte används. Aluminiumvarianterna har istället en bordslist. | | | | | | |
| Bordsgenomföring Ø 80 mm | Vit | Plast | Ø 89/24 | 1 | INS61211 | 11 592 28 |
| | Svart | Plast | Ø 89/24 | 1 | INS61212 | 11 592 30 |
| Bordsgenomföring Ø 60 mm | Vit | Plast | Ø 71/24 | 1 | INS61214 | 11 592 34 |
| | Svart | Plast | Ø 71/24 | 1 | INS61215 | 11 592 35 |
| Bordsgenomföring Ø 80 mm | Anodized | Alu | Ø 89/15 | 1 | INS61210 | 11 592 26 |
| Bordsgenomföring Ø 60 mm | Anodized | Alu | Ø 67/15 | 1 | INS61213 | 11 592 32 |

P148294

P148293

P148393

P148333

P148321

P148316

P148322

# Unica System+
## Sortiment

## Utanpåliggande arbetsstation

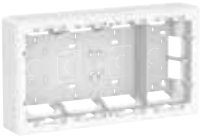

| Beskrivning | Färg | Material | Dimensioner A/B/C mm | Art.nr | E-nr |
|---|---|---|---|---|---|
| Tillverkad av halogenfri plast. Levereras komplett med apparatramar och täckram.<br>Material: PC/ABS<br>Färg: Levereras som standard i vit, RAL 9003. | | | | | |
| 3-raders utanpåliggande | Vit | PC/ABS | 60/165/230 | NU123418 | 11 591 89 |
| 4-raders utanpåliggandde | Vit | PC/ABS | 60/165/300 | NU124418 | 11 591 90 |

## Infälld arbetsstation

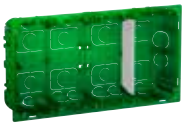

Den infällda varianten levereras utan apparatramar och täckram. Dessa köps separat. Se nedan.

| | | | | | |
|---|---|---|---|---|---|
| Dosa 2-raders infälld | Grön | PC/ABS | 50/156/156 | NU8724 | 11 591 91 |
| Dosa 3-raders infälld | Grön | PC/ABS | 50/156/221 | NU8734 | 11 591 92 |
| Dosa 4-raders infälld | Grön | PC/ABS | 50/156/292 | NU8744 | 11 591 93 |

### Täckram med apparatram

Monteras enkelt utan verktyg, men kräver verktyg vid demontage (spårskruvmejsel). Levereras komplett med apparatramar.
RAL 9003.

| | | | | | |
|---|---|---|---|---|---|
| 2-raders täckram | Vit | PC/ABS | 10/165/165 | NU022418 | 11 591 94 |
| 3-raders täckram | Vit | PC/ABS | 10/230/165 | NU023418 | 11 591 95 |
| 4-raders täckram | Vit | PC/ABS | 10/300/165 | NU024418 | 11 591 96 |
| Apparatram, lös | Vit | PC/ABS | 17/65/140 | NU7204P | 11 591 97 |

# Unica System+
Sortiment

## Uttag

| Beskrivning | Färg | Material | Dimensioner A/B/C mm | Art.nr | E-nr |
|---|---|---|---|---|---|
| **Eluttag** | | | | | |
| Uttag med sidjordningssystem. Hålmönster 45˚. Vit RAL 9003-Exxact vit. | | | | | |
| Dubbelt jordat uttag | Vit | PC/ABS | 45/90/45 | NU306718A | 11 591 98 |
| Europauttag halvmodul | Vit | PC/ABS | 22,5/45/45 | NU 303118 | 11 591 99 |

| | | | | | |
|---|---|---|---|---|---|
| **Data- och multimediauttag** | | | | | |
| Både data- och multimediauttagen levereras komplett med jack alternativt multimediamodul. Keystonebricka levereras tom. | | | | | |
| Kat 6 1-vägs enmodul | Vit | PC/ABS | 22,5/45 | NU341418 | 51 001 77 |
| Kat 6 4-vägs fyrmodul | Vit | PC/ABS | 45/90 | NU348318 | 51 001 78 |
| Kat 6A 1-vägs enmodul | Vit | PC/ABS | 22,5/45 | NU344818 | 51 001 79 |
| Kat 6A 4 vägs fyrmodul | Vit | PC/ABS | 45/90 | NU348518 | 51 001 80 |
| Keystonebricka, dubbel AMP | Vit | PC/ABS | 45/45 | NU946018 | 51 001 81 |
| Keystonebricka, enkel AMP | Vit | PC/ABS | 22,5/45 | NU946118 | 51 001 82 |
| Blindbricka 45x45 | Vit | PC/ABS | 45/45 | NU986618 | 51 001 83 |
| Blindbricka 45x22,5 | Vit | PC/ABS | 22,5/45 | NU986518 | 51 001 84 |
| VGA | Vit | PC/ABS | 22,5/45 | NU343218 | 62 218 77 |
| Stereouttag, 3,5 mm | Vit | PC/ABS | 22,5/45 | NU343318 | 62 218 78 |
| HDMI uttag | Vit | PC/ABS | 22,5/45 | NU343018 | 62 218 79 |

| | | | | | |
|---|---|---|---|---|---|
| **USB** | | | | | |
| USB typ A+C laddare, 2,4A | Vit | PC/ABS | 45/45 | NU301818 | 52 003 96 |
| USB typ A laddare, 2.1A | Vit | PC/ABS | 22,5/45 | NU341818 | 52 003 97 |



| | | | | | |
|---|---|---|---|---|---|
| **Strömbrytare** | | | | | |
| Dubbeltrapp | Vit | PC/ABS | 45/45 | NU321318F | 13 010 83 |



| | | | | | |
|---|---|---|---|---|---|
| **Antennuttag** | | | | | |
| TV/FM/SAT individuell, 2 mod | Vit | PC/ABS | 45/45 | NU345018 | 60 011 26 |
| TV/FM, 2 mod | Vit | PC/ABS | 45/45 | NU345118 | 60 011 27 |
| R-TV/SAT, 2 mod | Vit | PC/ABS | 45/45 | NU345418 | 60 011 28 |
| TV hane, 1 mod | Vit | PC/ABS | 22,5/45 | NU346118 | 60 011 29 |
| TV hane, 2 mod | Vit | PC/ABS | 45/45 | NU346218 | 60 011 30 |

NYHET!

# OL möbelboxar

OL möbelboxar ökar känslan av modern exklusivitet på din arbetsplats. Med våra flip-up, pop-up och andra möbelintegrerade lösningar får du kraft- och nätverksåtkomst på ett elegant sätt överallt. Därmed fulländas känslan av lokalens ändamålsenlighet ända ut till uttagen!

## Flip-up och Pop-up

**Flip-up**
Infälld box med fjäderbelastat lock som öppnas med ett lätt tryck. Korg för kablar kan enkelt monteras under boxen.

**Mini pop-up**
Manuell pop-up med ett smart membran på toppen som gör att boxen kan tryckas ner även när stickproppar och kablar är inkopplade.

## Infällda

**Infällda boxar**
Boxar med inbyggd fläns som döljer hålkanten i bordet. Den har Wieland snabbkopplingsuttag för säker och snabb anslutning av kraft. Passar alla bordskivor upp till 24 mm.

## Utanpåliggande

**Utanpåliggande boxar**
Universella boxar med smarta fästen. Kan monteras på bord, vägg eller på kabelrännor. Samtliga har snabbkopplingsuttag för säker anslutning av kraft.

Alla boxar levereras förinstallerade. De flesta finns också både i fördefinierade och i kundanpassade versioner.

# Möbelboxar
Sortiment

## Möbelboxar

| Typ | Färg | Mått A/B/C (mm) | Antal per förpackning | Artikel-nummer | E-nummer |
|---|---|---|---|---|---|
| **Möbelbox, förinstallerad** | | | | | |
| Ensidig möbelbox bestyckad med dubbla eluttag, sidjordad och med flera datauttag, se nedan. Monteras på bord, i kabelfack eller på vägg med dedikerade fästen (beställs separat). Elkabel beställs separat (Wieland-koppling). Jordad. Material: Aluminium, naturanodiserad. | | | | | |
| 2 dubbla eluttag, 2 x RJ45 (blind) datauttag | Naturanodiserad | 60/62/335 | 1 | INS40600 | 11 598 60 |
| 2 dubbla eluttag, 2 x Cat6 UTP datauttag med 10 m kabel | Naturanodiserad | 60/62/335 | 1 | INS40602 | 11 598 61 |
| **Möbelbox, kundanpassad/förinstallerad** | | | | | |
| Ensidig möbelbox. Kundanpassad/förinstallerad. Kan specificeras med valfri längd och konfiguration. Förutsätter en detaljerad specifikation. Monteringsanvisningar och kopplingsschema med mått medföljer. Jordad. Material: Aluminium, naturanodiserad. | | | | | |
| Enligt kundspecifikation | Naturanodiserad | Tillval/62/60 | — | — | — |
| **Fästen för möbelbox** | | | | | |
| Universalfäste. Kan monteras i tre olika lägen i boxens öppningar. 2-pack. Material: Stål, zinkpläterad. | | | | | |
| Universalfäste | — | 5/30/70 | 2 | INS40702 | 11 598 80 |
| Väggfäste, skruvas fast i väggen. Boxen skjuts på plats på fästet, som kan monteras i tre olika lägen. Passar även för sammankoppling av två boxar. Material: Stål, zinkpläterad. | | | | | |
| Väggfäste | — | 5/30/195 | 1 | INS40700 | 11 598 76 |

P112860

P112860

P113021

P113020

## Infällda bordsboxar

| | | | | | |
|---|---|---|---|---|---|
| **Infälld bordsbox med fläns, förinstallerad** | | | | | |
| Infälld bordsbox med en fläns. Bestyckad med dubbla eluttag, sidojordad och med olika datauttag, se nedan. För montering i bordskiva. Fästelement ingår. Elkabel beställs separat (Wieland-koppling). Jordad. Bordskivans tjocklek: max. 24 mm, håldimension: 60 x 415 respektive 60 x 515 mm. Material: Aluminium, naturanodiserad. | | | | | |
| 2 dubbla eluttag, 2 x RJ45 (blind) + USB 4+1 | Naturanodiserad | 82/78/418 | 1 | INS40620 | 11 598 65 |

P112858

# Möbelboxar
## Sortiment

## Infällda bordsboxar

P112320

| Typ | Färg | Mått A/B/C (mm) | Antal per förpackning | Artikel-nummer | E-nummer |
|---|---|---|---|---|---|
| **Infälld bordsbox med öppningsbart lock, förinstallerad** | | | | | |
| Infälld bordsbox utrustad med öppningsbart lock. Bestyckad med 2 dubbla jordade eluttag och med olika datauttag, se nedan. För montering i bordskiva. Fästelement ingår. Jordad. Elkabel beställs separat (Wieland-koppling). Bordskivans tjocklek: 10–40 mm, håldimension: 142 x 295 mm. Material: Aluminium, naturanodiserad och stål, pulverlackerad grå RAL 9006. | | | | | |
| 2 x RJ45 (blind) | Grå | 105/160/305 | 1 | INS40626 | 11 598 68 |
| 2 x Cat6 UTP-datauttag med 10 m kabel | Grå | 105/160/305 | 1 | INS40628 | 11 598 69 |
| **Infälld bordsbox med öppningsbart lock, förinstallerad** | | | | | |
| Infälld bordsbox med öppningsbart block, specialbeställd av kund. Kan bestyckas enligt kundspecifikation. Förutsätter en detaljerad specifikation. Monteringsanvisningar, fästelement och kopplingsschema med mått medföljer. Jordad. Material: Aluminium, naturanodiserad och stål, pulverlackerad grå RAL 9006. | | | | | |
| Enligt kundspecifikation | Grå | 105/160/305 | — | — | — |

P112321

| | | | | | |
|---|---|---|---|---|---|
| **Kabelkorg för bordsbox med öppningsbart lock** | | | | | |
| Korg för kablar som monteras under ramen på boxen med öppningsbart lock, till exempel under ett bord. Material: Stål. | | | | | |
| Kabelkorg | Grå | 170/150/265 | 1 | INS40703 | 11 598 81 |

## Vridbara serviceboxar

P111411

| | | | | | |
|---|---|---|---|---|---|
| **Vridbar servicebox, förinstallerad** | | | | | |
| Ensidig vridbar servicebox. Står på två fötter och kan vridas runt sin egen axel till önskad position. Bestyckad med 4 dubbla jordade eluttag, med kabel och olika datauttag, se nedan. Total kabellängd på el- och datakablar 6 m. Material: Aluminium, naturanodiserad. | | | | | |
| 2 x Cat6 UTP-datauttag med kabel | Naturanodiserad | 92/130/618 | 1 | INS40650 | 11 598 73 |

## Pop-up-bordsboxar

P111402

| | | | | | |
|---|---|---|---|---|---|
| **Manuell pop-up-bordsbox, förinstallerad** | | | | | |
| Bordsbox med pop-up-funktion, ensidig, manuell. Bestyckad med 1 dubbelt jordat eluttag, med 6 m kabel och olika datauttag, se nedan. När den inte används ligger boxens ovansida i höjd med bordskivan. Boxen lyfts upp ur bordskivan med ett lätt tryck på dess ovansida. När boxen inte används är det bara att trycka ned den i bordskivan igen. Vanliga el- och data-kontakter kan sitta kvar i det nedtryckta läget eftersom lockets kant är av mjukt gummi som inte hindrar kablarna. Se figuren till höger. Material: Aluminium, naturanodiserad, och pulverlackerad zink och aluminium. | | | | | |
| 2xRJ45 (blind) datauttag | Naturanodiserad | 267/Ø112 | 1 | INS40630 | 11 598 70 |
| 2 x Cat6 UTP med 10 m kabel | Naturanodiserad | 267/Ø112 | 1 | INS40632 | 11 598 71 |
| **Manuell pop-up-bordsbox, förinstallerad** | | | | | |
| Bordsbox med pop-up-funktion, manuell, specialbeställd av kund. Kan specificeras med valfri längd och bestyckning. Förutsätter en detaljerad specifikation. Monteringsanvisningar och kopplingsschema med mått medföljer. Jordad. Material: Aluminium, naturanodiserad. | | | | | |
| Enligt kundspecifikation | Naturanodiserad | Valfri/Ø112 | — | — | — |

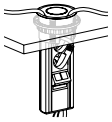

Håltagningsmått Ø100 mm.

## Tillbehör

P103324

| | | | | | |
|---|---|---|---|---|---|
| **Golvgenomföring** | | | | | |
| Golvgenomföring avsedd för serviceposter eller röradaptern nedan. Ram med fästenheter, tvådelat lockoch tätningsskum som skyddar mot damm och våttorkning av golv ingår. Locket kan användas som vattentät tom platta när ingen servicepost eller röradapter installerats. När en post eller röradapter installeras lämnas den borttagna delen av locket kvar i ringen, hängande i ett snöre. Håldiameter 127 mm. Material: Zink, kromplätерad. | | | | | |
| Golvgenomföring | — | 38/Ø147 | 1 | INS40551 | 11 599 41 |

P103325

| | | | | | |
|---|---|---|---|---|---|
| **Slangadapter** | | | | | |
| Tvådelad slangadapter för golvgenomföring. Avsedd för slitsad flexibel slang Ø25 mm. Med inbyggd dragavlastning för slang. Används t.ex tillsammans med slang och en möbelenhet. Material: Zink, kromplätерad. | | | | | |
| Slangadapter | — | 39/64/80 | 1 | INS40550 | 11 599 42 |

# Möbelboxar
## Tillbehör

### Tillbehör

| Typ | Färg | Mått A/B/C (mm) | Antal per förpackning | Artikel-nummer | E-nummer |
|---|---|---|---|---|---|
| **Elkablar** | | | | | |
| Förlängningskabel 1-fas 250/400 V 16 A med kontakter. Kabel: halogenfri Ø10,2 mm, S05Z1A7Z1-F3G1.5 3 x 1,5mm². Kontakter: hona GST 18i3 och han-elkontakt (kombinerad stift- och sidojord). Obs! Skall bara användas för Schneider Electrics möbelenheter. Material: PA, PE/PP, FR. | | | | | |
| Kabel, 2 m | Vit | Längd 2000 | 1 | INS40720 | 11 598 82 |
| Kabel, 3 m | Vit | Längd 3000 | 1 | INS40721 | 11 598 83 |
| Kabel, 5 m | Vit | Längd 5000 | 1 | INS40722 | 11 598 84 |
| **Kabelmatare från tak** | | | | | |
| Kabelmatare inklusive basprofil med skiljevägg och lock. Diameter 52 mm. För kabelmatning från tak till skrivbord. Material: Aluminium, naturanodiserad eller pulverlackerad vit. | | | | | |
| Kabelmatare FCD-NP | Naturanodiserad<br>Vit RAL 9003 | 3200/Ø52 | 1 | ISM20800<br>ISM20801P | 11 598 31<br>11 591 63 |
| **Bordsgenomföring** | | | | | |
| Rund styrbussning med fläns och låsanordning. För genomföring av kabelmatare från tak genom bordskiva. Material: Aluminium, pulverlackerad grå eller vit. | | | | | |
| Bordsgenomföring | Grå RAL 9007<br>Vit RAL 9003 | 70/Ø80 | 1 | ISM20802<br>ISM20803P | 11 598 33<br>11 591 64 |
| **Golvfäste justerbart** | | | | | |
| Avsedd för montering i gängat hål i bottengaveln till Kabelmatare FCD-NP. Skruvas fast i golvet. Förlänger profilen med 30 mm. Justerbart ±10 mm. Material: Stål. | | | | | |
| POL-7114 | Svart | 50/Ø54 | 1 | 5772700 | - |
| **Slangadapter** | | | | | |
| Adapter för kabelmatare från tak. Används för anslutning till böjligt rör Ø55 mm. Material: Aluminium, pulverlackerad grå eller vit. | | | | | |
| Adapter | Grå RAL 9007<br>Vit RAL 9003 | 25/Ø58,5 | 1 | ISM20804<br>ISM20805P | 11 598 35<br>11 591 65 |
| **Slangar** | | | | | |
| Slang, Ø55 mm, används för att leda kablar från taket till kabelmataren. Material: PUR (polyuretan). | | | | | |
| Slang | Alu-metallic<br>Vit RAL 9003 | Ø55/2000 | 2 m | ISM20806<br>ISM20807 | 11 598 37<br>11 598 38 |
| Flexibel slang, Ø25 mm, används för att leda kablar från taket till serviceenheter. Kablar dras med dedikerat monteringsverktyg. Material: PP. | | | | | |
| Slitsad flexibel slang | Grå metallic | Ø25/2000 | 2 | ISM50850 | 11 599 38 |
| **Monteringsverktyg** | | | | | |
| Monteringsverktyg för kabeldragning i slitsad flexibel slang. Material: PP. | | | | | |
| För Ø25 mm rör | — | Ø115/36/70 | 1 | ISM50852 | 11 599 39 |
| **Takgenomföring** | | | | | |
| Takram avsedd att leda slang genom sänkt innertak. Är även lämplig för Ø52 mm kabelmatning. Monteras i runt hål, Ø125 mm, med tre medföljande klämmor. En plastplatta med uttag som fixerar slangen och fästs med buntband medföljer också. Plattan kan även användas som borrmall för ingångshålet Ø125 mm. Material: PC/ABS. | | | | | |
| Takgenomföring | Vit RAL 9003 | 89/Ø161 | 1 | ISM20812P | 11 591 60 |
| **Jordningssats** | | | | | |
| Sats som innehåller jordledning med flatstiftskontakt och jordningsstycken. Används till att koppla samman det frontet med höljet. | | | | | |
| Jordningssats | Gul/grön | L = 200<br>L = 300 | 10<br>10 | ISM10953<br>ISM10954 | 11 598 05<br>11 598 06 |
| **Jordningsbleck** | | | | | |
| Jordningsbleck som kan användas till att jorda front, hölje och tillbehör. Material: Stål. | | | | | |
| Jordningsbleck | — | 9/9/9 | 20 | ISM10952 | 11 598 04 |
| **Clips för slitsad flexibel slang** | | | | | |
| Clipset separerar de bägge slangarna med en jämn distans på ca 25 mm. | | | | | |
| Clips | Grå metallic | 34/28/70 | 6 | ISM50851 | 11 599 40 |

P112435

P90978

P90980

P81625

P90977

P90981

P85091

P85094

P86527

P85796 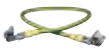

P87196

P85095

# OL möbelboxar
## Teknisk beskrivning

P112709

P112433

**Teknik- och materialdata**

| | | |
|---|---|---|
| Aluminium, serviceboxar | Specifikation | EN-AW-6063 |
| | Densitet | 2,7 g/cm³ |
| | Linjär utvidgning | 2,4x10⁻⁵/°C |
| | Ytbehandling | Naturanodiserad |
| Aluminium, tillbehör | Specifikation | EN-AW-6063 |
| | Densitet | 2,7 g/cm³ |
| | Linjär utvidgning | 2,4x10⁻⁵/°C |
| | Ytbehandling | Naturanodisering eller pulverlackering |
| | Färger | • Vit RAL 9010<br>• Grå RAL 9007 |
| Stål | Specifikation | SS 1142 |
| | Densitet | 7,8 g/cm³ |
| | Linjär utvidgning | 1,2x10⁻⁵/°C |
| | Ytbehandling | Pulverlackering |
| | Färg | • Vit RAL 9010<br>• Grå RAL 9006<br>• Aluminiummetallic |
| PUR (polyuretan) | Densitet | 1,2 g/cm³ |
| | Färg | • Vit NCS S 0402-B91G<br>• Aluminiummetallic |
| PC/ABS | Densitet | 1,14 g/cm³ |
| | Linjär utvidgning | 70x10⁻⁶/°C |
| | Volymresistivitet | >10¹³ Ω cm |
| | Vattenabsorbering | 0,6% |
| | Brandklassning | UL 94 HB |
| | Färg | Vit RAL 9010 |
| Skyddsgrad | Servicebox<br>Pop-up-servicebox | IP40<br>IP30 |
| Temperaturområde | Driftstemperatur från -25°C till +60°C | |
| Standarder och certifikat | Produkterna uppfyller dessa standarder:<br>• IEC 1084-1 (endast Möbelboxar)<br>• IEC 1084-2-4 (endast Möbelboxar)<br>• SS 424 10 32: 1989 | |
| | Produkterna uppfyller kraven för CE-märkning enligt lågspänningsdirektiv 73/23/EEG och 93/68/EEC | |

# Sladdhantering

## Sladdhantering inkl tillbehör

| Beskrivning | Färg | Material | Dimensioner A/B/C mm | Art.nr | E-nr |
|---|---|---|---|---|---|
| **Sladdsamlare och tillbehör** | | | | | |
| Aluminiumprofiler inkl sladdhållare för att samla ihop anslutningssladdar under skrivbord eller liknande applikationer. Profilerna levereras med 3 st sladdhållare. | | | | | |
| CBL-B2 Sladdsamlare SB1 | Anod/grå | Al/PP | L=550 | 5590526 | 11 690 30 |
| CBL-B2 Sladdsamlare | Anod/grå | Al | L=550 | 5590525 | 11 690 32 |
| CBL-B3 Sladdsamlare | Anod/grå | Al/PC/ABS | L=550 | 5590527 | 11 690 34 |
| CBL-DC2 Sladdhållare | Grå | PP | - | 5590492 | 11 690 52 |
| **Bordsgenomföring** | | | | | |
| Bordsgenomföring finns i två storlekar, Ø 60 mm eller Ø 80 mm. Vit och antracit plast och även i aluminium. Plastvarianten har en lucka som enkelt kan stängas, om den inte används. Aluminiumvarianterna har istället en bordslist. | | | | | |
| Bordsgenomföring Ø 80 mm | Vit | Plast | Ø 89/24 | INS61211 | 11 592 28 |
| | Svart | Plast | Ø 89/24 | INS61212 | 11 592 30 |
| Bordsgenomföring Ø 60 mm | Vit | Plast | Ø 71/24 | INS61214 | 11 592 34 |
| | Svart | Plast | Ø 71/24 | INS61215 | 11 592 35 |
| Bordsgenomföring Ø 80 mm | Anodized | Alu | Ø 89/15 | INS61210 | 11 592 26 |
| Bordsgenomföring Ø 60 mm | Anodized | Alu | Ø 67/15 | INS61213 | 11 592 32 |

L48720 L48660 L48730
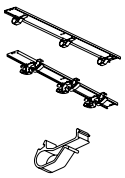

P148321


P148316

P148322

Patchbox

# Ett mångsidigt, flexibelt och framtidssäkert val

Som föreskrivare, måste du förbereda byggnaden för framtiden och se till att installationen är flexibel. Nyckelordet är enkelhet - för installatören att tillhandahålla enkel tillgång till kraft och nätverk och för IT-chefen att göra enkla justeringar när ändringar behöver utföras. Produkten Patchbox är oslagbar när det kommer till flexibilitet av infrastrukturen.

360°

Patchboxen kan installeras både i undertak, på vägg och i golv. Horisontellt och vertikalt.

Takinstallion

Moderna och flexibla lösningar
Att ha patchboxarna installerade i taket är idealiskt när du behöver omorganisera eller arrangera kontoret för nya krav.

+

Det är lätt att komma åt att installera i Patch boxen. Den placeras enkelt på kabelstegar och rännor med hjälp av dosplåtsfästen.

Golvinstallation

Tänk smart från start
Det finns inget mer diskret sätt att installera din infrastruktur än under golvet. Bra att tänka på i förväg är att ha många åtkomstpunkter. Patchboxen fördelar enkelt ut både nätverk och kraft.

Med Patchboxen under golvet och Schneider Electric's golvboxar samt uttagsposter erhålls en snygg, flexibel och framtidssäker installation.

### Actassi S-One jack
De nya RJ45-jacken Actassi passar fint med den vanliga Montageramen. E 51 024 05.

### Säker böjradie
Utrymmet är väl tilltaget för att man ska få en mjuk böjradie vid installationen.

### Dragavlastning
Genom att fälla ner den stansade gaffeln erhålls ett naturligt ställe där buntbanden för dragavlastningen kan fästas.

### Separationsvägg
En plåt installeras enkelt som separationsvägg i kopplingsutrymmet för att separera nätverk och kraft.

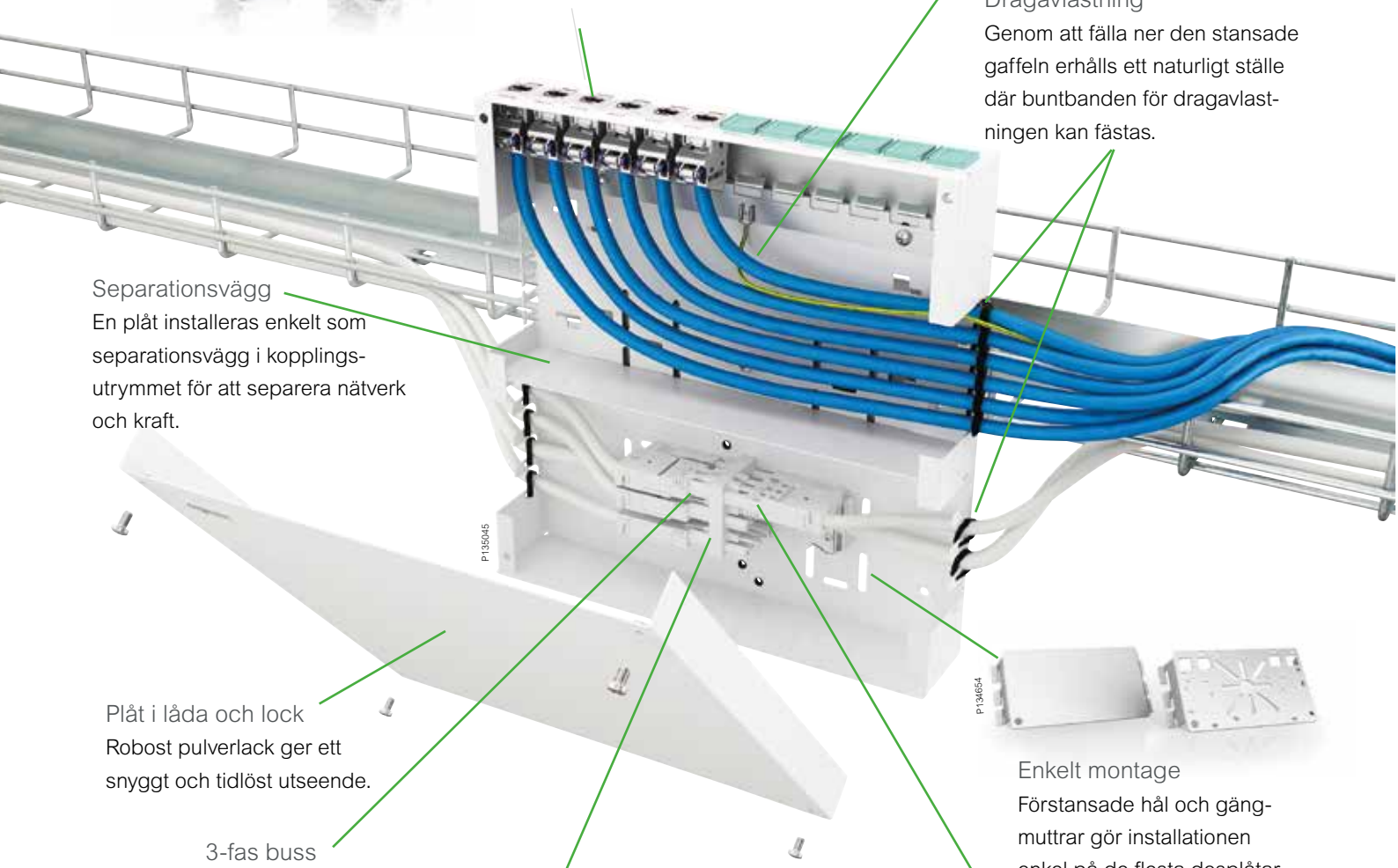


### Plåt i låda och lock
Robost pulverlack ger ett snyggt och tidlöst utseende.

### 3-fas buss
Tappa av 2 st L1, 2 st L2 och 2 st L3 med hjälp av 3-fas bussen.

### Plats för 1-fas block
Det finns även plats för ett 1-fas block som t ex kan användas till prioriterad kraft.

### Enkelt montage
Förstansade hål och gängmuttrar gör installationen enkel på de flesta dosplåtar på marknaden.

### Snabbkopplingskablar
Gesis-kablarna gör installationen enkel och säker.

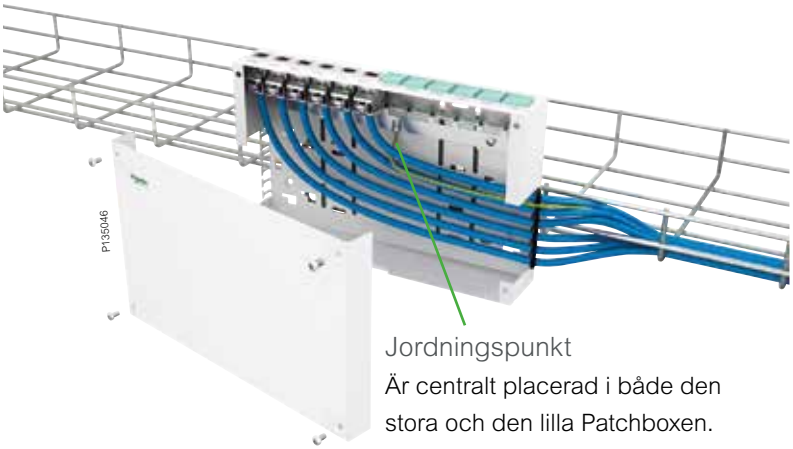


### Jordningspunkt
Är centralt placerad i både den stora och den lilla Patchboxen.

### Patchbox med nätverk och kraft eller bara nätverk
Den mindre patchboxen lämpar sig för installationer där man vill komplettera med fler nätverkspunkter.

### Jordningssystem
Det medföljande jordblecket monteras i botten på kopplingsutrymmet. Passar Actassi-jacken. De äldre Lexcom-jacken jordas med det lilla jordblecket som man fäster direkt på jacket.

# Patchboxar

## Patchboxar

| Typ | Färg | Mått A/B/C (mm) | Antal per förpackning | Art.nr | E-nr |
|---|---|---|---|---|---|

De nya RJ45-jacken Actassi S-One passar fint med den vanliga DPM-adaptern, art.no. 30 658 006, men också med de äldre Lexcom-produkterna. Patchboxen med två partitioner är kompatibel med Wielands GST 18 trefasblock samt har plats för ett enfasblock som kan användas till prioriterad kraft. Alla fästskruvar är M4 i boxen. För att fästa och dragavlasta kablarna rekommenderar vi att man använder vanliga buntband. Även kabelhållaren VDIM11U002 är kompatibel med patch boxen. Eftersom Wieland-kablarna är dubbelisolerade är det inget krav på att skyddsjorda boxen men om man vill funktionsjorda finns en jordskruv att tillgå. De nya Actassi-jacken jordas med det bipackade jordblecket. Vill man jorda de äldre Lexcom-jacken använder man ett jordbleck som beställs separat, art.nr. 30 658 033. Patchboxen har förstansade hål i ryggen som passar Wibe och Defem dosplåtar samt de flesta större fabrikat på marknaden.

P133095

**Fördelningsbox med ett fack**

Används endast för datafördelning.
Material: Plåt, pulverlackerad.

| | | | | | |
|---|---|---|---|---|---|
| Fördelningsbox för 12 st RJ45-jack | Vit | 52/170/300 | 1 | INS68200 | 11 591 13 |

P133096

**Fördelningsbox med två fack**

Ett fack används för datafördelning, det andra används för kraftfördelning med Wieland GST18 snabbkoppling.
Material: Plåt, pulverlackerad.

| | | | | | |
|---|---|---|---|---|---|
| Fördelningsbox för 12 st RJ45-jack och kraft. | Vit | 58/290/300 | 1 | INS68201 | 11 591 14 |

## Tillbehör

**Rapstrap, 4 ark/6 strips**

P139190

Rapstrap buntband är mjuk och följsam och snäll mot kablarna.
Material: Polyuretan.

| | | | | | |
|---|---|---|---|---|---|
| Rapstrap buntband | Svart | 10/1,25/300 | 24 | IMT38067 | 15 159 43 |

**Thorsman Cintura**

P140801

Buntband för säker fastsättning av kablar, rör och flexslang.
Material: PA 6,6.

| | | | | | |
|---|---|---|---|---|---|
| Cintura buntband | Svart | 2,5/100 | 100 | IMT46033 | 15 159 64 |
| Max. Ø 18 mm | | | | | |

**Actassi S-One DPM RJ45 modularjack**

P141620

**Jordskena**
Patchboxen är kompatibel med Actassi S-One-jacken. Montera den medföljande jordskenan när skärmade kablar och jack används.

- Prestandakategorier:
  - Kat 6A skärmade (STP), för Klass EA-applikationer. Stödjer 10 Gigabit Ethernet, Gigabit Ethernet, 10/100 BaseT.
  - Kat 6 skärmade (STP) och oskärmade (UTP), för Klass E-applikationer. Stödjer Gigabit Ethernet, 10/100 BaseT.
  - Kat 5e skärmade (STP) och oskärmade (UTP), för Klass D-applikationer. Stödjer Gigabit Ethernet, 10/100 BaseT.
- Jordning (skärmad): metall, 360° självjusterande, plus skärmkontaktering.
- Standarder: EN50173-1, ISO/IEC11801 och TIA/EIA-568-C.2 (Kat 6A: TIA/EIA-568-C.2-10).
- Material: Skärmade i zamak, oskärmade i ABS plast.
- One-piece design och U-formad kabelingång.
- Verktygslös IDC terminering.
- Temperaturområde: -40° C till + 70° C.

Oskärmade och skärmade modularjack med tydlig färgmärkning för kabelanslutning och mycket enkel anslutning av kabels utan specialverktyg. DPM-design (Direkt Panel Montage) medför att uttaget snäpps fast utan montageram i panelsidan.
I uttagssidan används montageramar för fastsättning av jacket. Alla RJ45-uttag har en färgkod för respektive kategori på snabbkopplingsklämman.

P124009

| S-One DPM Kat 6A | Färgkod | | | | |
|---|---|---|---|---|---|
| RJ45 Cat 6A skärmad | Mörkblå/Metall | 28/35/18 | 1 | VDIB1771XB01 | 51 463 85 |
| RJ45 Cat 6A skärmad | Mörkblå/Metall | 28/35/18 | 12 | VDIB1771XB12 | 51 463 86 |
| RJ45 Cat 6A skärmad | Mörkblå/Metall | 28/35/18 | 96 | VDIB1771XB96 | 51 463 87 |

P124007

P124010

| S-One DPM Kat 6 | Färgkod | | | | |
|---|---|---|---|---|---|
| RJ45 Cat 6 oskärmad | Blå | 28/35/18 | 1 | VDIB17716U01 | 51 463 76 |
| RJ45 Cat 6 oskärmad | Blå | 28/35/18 | 12 | VDIB17716U12 | 51 463 77 |
| RJ45 Cat 6 oskärmad | Blå | 28/35/18 | 96 | VDIB17716U96 | 51 463 78 |
| RJ45 Cat 6 skärmad | Blå/Metall | 28/35/18 | 1 | VDIB17716B01 | 51 463 79 |
| RJ45 Cat 6 skärmad | Blå/Metall | 28/35/18 | 12 | VDIB17716B12 | 51 463 80 |
| RJ45 Cat 6 skärmad | Blå/Metall | 28/35/18 | 96 | VDIB17716B96 | 51 463 81 |

# En komplett lösning. För hela byggnaden!

Med OL kan du nu välja system och produkter från Schneider Electric för alla installationer i hela byggnaden. Från källaren ända upp till taket. Från kraftkällan ända ut till användarnas uttag.

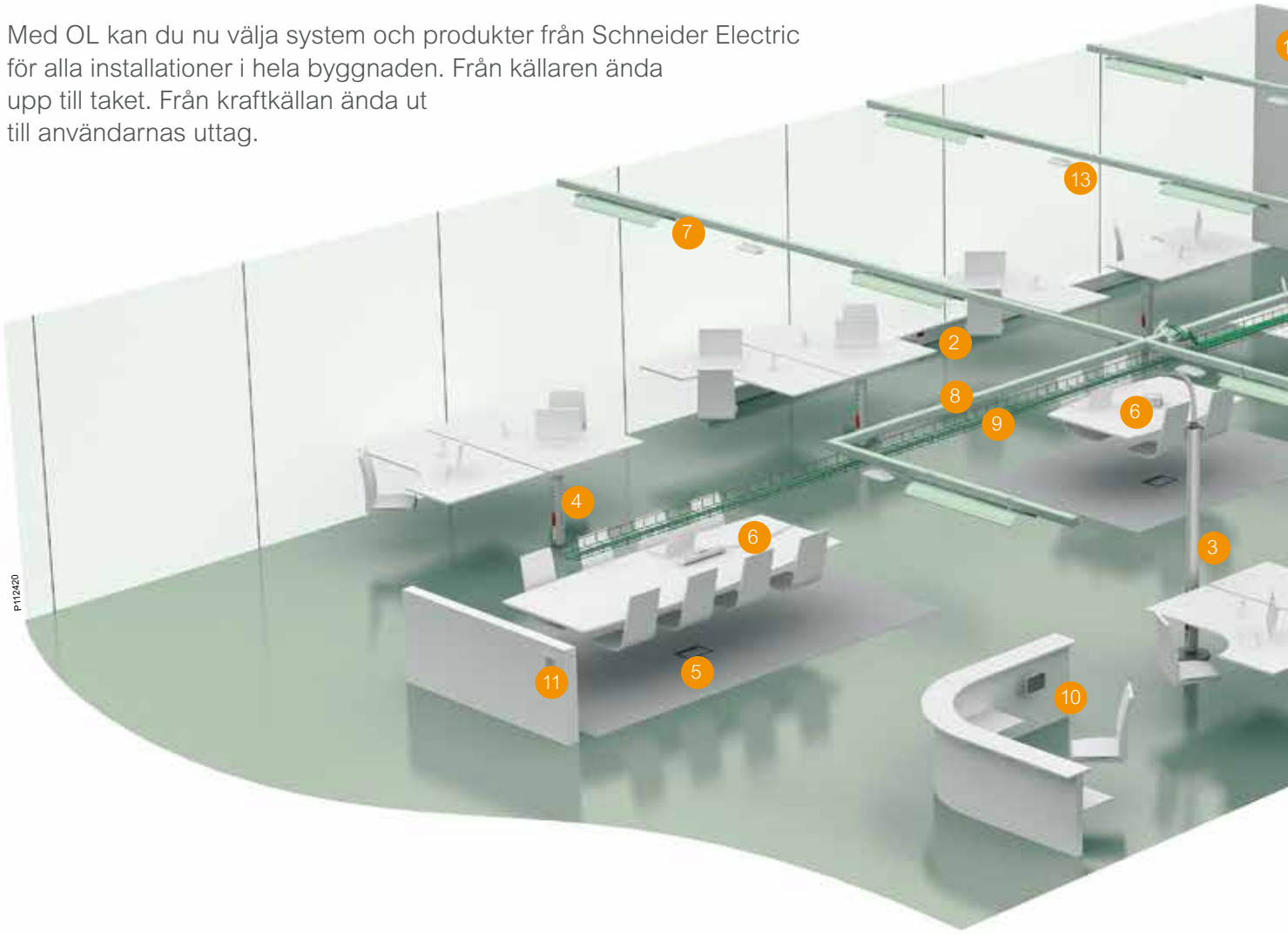


## Du tjänar på att hålla dig till oss

Med OL-systemet kan du använda Schneider Electric's produkter och övriga system överallt, i hela byggnaden. Fördelarna med detta är flera: Du får en total harmonisering mellan de olika funktionerna i fastigheten. Allting passar ihop! Du får också tryggheten i att våra produkter finns kvar på marknaden en lång tid framöver, eftersom vi är en stor och global aktör. Det gör också att våra produkter är välkända, både hos grossister, installatörer och elkonsulter. Kunskapen om hur olika delar används är alltså hög, vilket i förlängningen minskar eventuella felinstallationer och därmed också onödiga kostnader.

1. Actassi/LexCom nätverkslösningar
2. OL installationskanaler
3. OL uttagsstavar
4. OL uttagsposter
5. OL golvboxar
6. OL uttags- och möbelboxar
7. Canalis belysningsmatning
8. Canalis kraftdistribution
9. Wibe Defem trådstegar
10. KNX fastighetsautomation
11. Connect radiosystem
12. Acti 9 elcentral
13. Nödbelysning
14. KNX rörelsevakt

| | |
|---|---|
| 1 | Actassi nätverkslösningar |
| 2 | Thorsman installationskanaler |
| 3 | Thorsman och OptiLine uttagsstavar |
| 4 | Thorsman och OptiLine uttagsposter |
| 5 | Thorsman och OptiLine golvboxar |
| 6 | Thorsman och OptiLine uttags-och möbelboxar |
| 7 | Canalis belysningsmatning |
| 8 | Canalis kraftdistribution |
| 9 | Wibe kabelförläggning |
| 10 | KNX fastighetsautomation |
| 11 | Connect radiosystem |
| 12 | Acti 9 elcentral |
| 13 | Nödbelysning |
| 14 | Exxact rörelsevakt/Mulitfix Eco dosor |

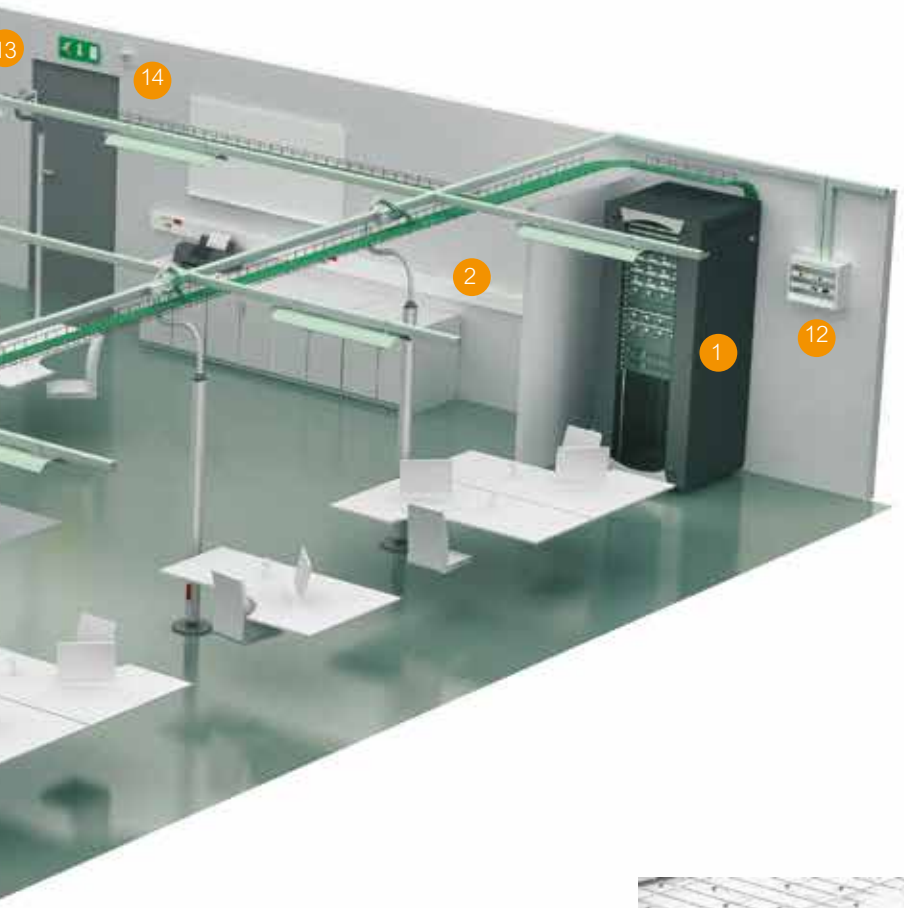


## Trygghet i globalt format

Schneider Electric är den globala specialisten inom energihantering. Vi erbjuder integrerade lösningar som gör energi säkrare, mer pålitlig, effektiv och produktiv inom marknadssegmenten byggnader, industri, bostäder och energi och infrastruktur. Vi finns i mer än 100 länder och hjälper individer, företag och organisationer att få ut det mesta av sin energi.

- A Delta H200 ställverk 12 kV
- B Trihal distributionstransformator
- C Okken lågspänningsställverk
- D Canalis KTA kanalskenor 800–5000A
- E Prisma Plus fördelningscentraler
- F Canalis KS kanalskenor 100–1000A
- G Canalis uttagslådor
- H Canalis KDP flexibla kanalskenor
- I Canalis KBA kanalskenor
- J Canalis KBA belysningsskenor
- K Canalis KN kanalskenor 40–160A

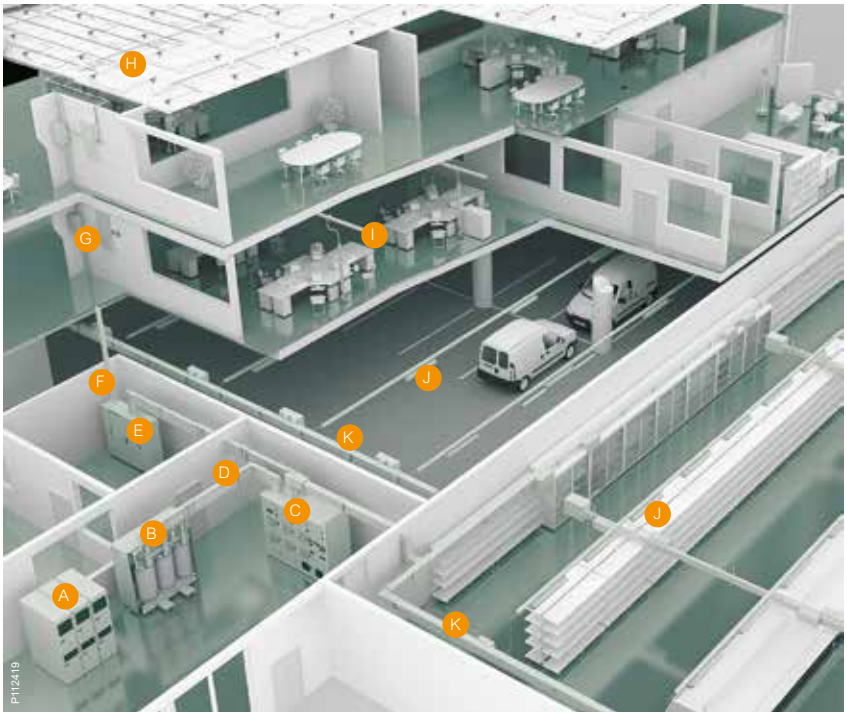

| Art.nr | E-nr | Sida |
|---|---|---|
| 1003003 | 15 070 31 | 107 |
| 1005008 | 15 070 36 | 107 |
| 1006006 | 15 070 41 | 107 |
| 1150002 | 15 075 06 | 107, 166 |
| 1150051 | 15 075 08 | 107 |
| 1200005 | 15 090 40 | 108 |
| 1200401 | 15 090 44 | 108 |
| 1220106 | 15 090 50 | 108 |
| 1260170 | 15 090 08 | 108 |
| 1772052 | 16 157 99 | 109 |
| 1772054 | 16 158 01 | 109 |
| 1772056 | 16 158 04 | 109 |
| 1772058 | 16 158 20 | 109 |
| 3782020 | 15 460 02 | 108 |
| 3782030 | 15 460 04 | 108 |
| 3782420 | 15 470 22 | 108 |
| 3782430 | 15 470 24 | 108 |
| 3782440 | 15 470 26 | 108 |
| 4020210 | 15 349 09 | 108, 166 |
| 5000013 | 11 606 00 | 157 |
| 5150770 | - | 170 |
| 5197055 | 11 683 15 | 169 |
| 5197100 | 11 683 22 | 169 |
| 5197260 | 11 683 27 | 170 |
| 5197550 | 11 683 35 | 176 |
| 5197560 | 11 683 30 | 176 |
| 5197565 | 11 683 32 | 176 |
| 5197750 | 11 683 60 | 176 |
| 5197755 | 11 683 50 | 176, 185 |
| 5197780 | 11 683 44 | 176 |
| 5197790 | 11 683 42 | 176 |
| 5197795 | 11 683 41 | 176 |
| 5197820 | 11 683 55 | 176, 185 |
| 5197825 | 11 683 56 | 176, 185 |
| 5197830 | 11 683 57 | 176, 185 |
| 5197835 | 11 683 58 | 176, 185 |
| 5197900 | 11 683 09 | 170 |
| 5197915 | 11 683 67 | 176 |
| 5197920 | 11 683 68 | 176 |
| 5198100 | 11 683 86 | 170 |
| 5198102 | 11 683 87 | 170 |
| 5198104 | 11 683 88 | 170 |
| 5198106 | 11 683 89 | 170 |
| 5198135 | 11 683 91 | 170 |
| 5198915 | 11 683 16 | 169 |
| 5198916 | 11 683 18 | 169 |
| 5198917 | 11 683 20 | 169 |
| 5198925 | 11 683 17 | 169 |
| 5198926 | 11 683 19 | 169 |
| 5198927 | 11 683 21 | 169 |
| 5400110 | 11 602 20 | 157 |
| 5400120 | 11 602 40 | 157 |
| 5401011 | 11 603 08 | 157 |
| 5401021 | 11 603 15 | 157 |
| 5401111 | 11 603 33 | 157 |
| 5401121 | 11 603 40 | 157 |
| 5401211 | 11 603 53 | 157 |
| 5401221 | 11 603 60 | 157 |
| 5401311 | 11 603 74 | 157 |
| 5401321 | 11 603 75 | 157 |
| 5401600 | 11 603 80 | 166 |
| 5401610 | 11 601 68 | 146, 166 |
| 5401620 | 11 601 69 | 146 |
| 5423435 | 11 596 52 | 152 |
| 5423445 | 11 596 54 | 152 |
| 5423455 | 11 596 56 | 152 |
| 5423465 | 11 596 58 | 152 |
| 5423475 | 11 596 60 | 152 |
| 5424015 | 11 596 10 | 152 |
| 5424025 | 11 596 12 | 152 |
| 5424100 | 11 596 70 | 152 |
| 5424110 | 11 596 72 | 152 |
| 5427000 | 11 591 50 | 150 |
| 5427005 | 11 591 51 | 150 |
| 5427010 | 11 591 52 | 150 |
| 5427015 | 11 591 53 | 150 |
| 5427020 | 11 591 54 | 150 |
| 5427025 | 11 591 55 | 150 |
| 5427030 | 11 591 56 | 150 |
| 5427035 | 11 591 57 | 150 |
| 5427040 | 11 591 58 | 150 |
| 5427045 | 11 591 59 | 150 |
| 5427050 | 11 593 35 | 150 |
| 5427055 | 11 593 36 | 150 |
| 5427060 | 11 593 37 | 150 |
| 5427065 | 11 593 38 | 150 |
| 5427070 | 11 593 39 | 150 |
| 5427075 | 11 593 40 | 150 |
| 5427080 | 11 593 41 | 150 |
| 5427085 | 11 593 42 | 150 |
| 5427090 | 11 593 43 | 150 |
| 5427095 | 11 593 44 | 150 |
| 5427100 | 11 593 85 | 150 |
| 5427105 | 11 593 86 | 150 |
| 5427110 | 11 593 87 | 150 |
| 5427115 | 11 593 88 | 150 |
| 5427120 | 11 593 89 | 150 |
| 5427125 | 11 593 90 | 150 |
| 5427130 | 11 593 91 | 150 |
| 5427135 | 11 593 92 | 150 |
| 5427140 | 11 593 93 | 150 |
| 5427145 | 11 593 94 | 150 |
| 5427150 | 11 594 35 | 151 |
| 5427155 | 11 594 36 | 151 |
| 5427160 | 11 594 37 | 151 |
| 5427165 | 11 594 38 | 151 |
| 5427170 | 11 594 39 | 151 |
| 5427175 | 11 594 40 | 151 |
| 5427180 | 11 594 41 | 151 |
| 5427185 | 11 594 42 | 151 |
| 5427190 | 11 594 43 | 151 |
| 5427195 | 11 594 44 | 151 |
| 5427200 | 11 595 40 | 151 |
| 5427205 | 11 595 41 | 151 |
| 5427210 | 11 595 42 | 151 |
| 5427215 | 11 595 43 | 151 |
| 5427220 | 11 595 44 | 151 |
| 5427225 | 11 595 45 | 151 |
| 5427230 | 11 595 46 | 151 |
| 5427235 | 11 595 47 | 151 |
| 5427240 | 11 595 48 | 151 |
| 5427245 | 11 595 49 | 151 |
| 5427250 | 11 594 85 | 151 |
| 5427255 | 11 594 86 | 151 |
| 5427260 | 11 594 87 | 151 |
| 5427265 | 11 594 88 | 151 |
| 5427270 | 11 594 89 | 151 |
| 5427275 | 11 594 90 | 151 |
| 5435100 | 11 601 20 | 144 |
| 5435108 | 11 601 21 | 144 |
| 5435110 | 11 601 22 | 144 |
| 5435118 | 11 601 23 | 144 |
| 5435120 | 11 601 24 | 144 |
| 5435128 | 11 601 25 | 144 |
| 5435130 | 11 601 26 | 144 |
| 5435138 | 11 601 27 | 144 |
| 5435140 | 11 601 28 | 144 |
| 5435148 | 11 601 29 | 144 |
| 5435200 | 11 601 80 | 144, 190 |
| 5435201 | 11 601 80 | 144 |
| 5435201 | 11 601 81 | 190 |
| 5435210 | 11 687 91 | 144, 197 |
| 5440100 | 11 601 30 | 145 |
| 5440108 | 11 601 31 | 145 |
| 5440110 | 11 601 32 | 145 |
| 5440118 | 11 601 33 | 145 |
| 5440120 | 11 601 34 | 145 |
| 5440128 | 11 601 35 | 145 |
| 5440130 | 11 601 36 | 145 |
| 5440138 | 11 601 37 | 145 |
| 5440140 | 11 601 38 | 145 |
| 5440148 | 11 601 39 | 145 |
| 5440200 | 11 601 40 | 145 |
| 5440208 | 11 601 41 | 145 |
| 5440210 | 11 601 42 | 145 |
| 5440218 | 11 601 43 | 145 |
| 5440220 | 11 601 44 | 145 |
| 5440228 | 11 601 45 | 145 |
| 5440230 | 11 601 46 | 145 |
| 5440238 | 11 601 47 | 145 |
| 5440240 | 11 601 48 | 145 |
| 5440248 | 11 601 49 | 145 |
| 5440300 | 11 601 50 | 145 |
| 5440308 | 11 601 51 | 145 |
| 5440310 | 11 601 52 | 145 |
| 5440318 | 11 601 53 | 145 |
| 5440320 | 11 601 54 | 145 |
| 5440328 | 11 601 55 | 145 |
| 5440330 | 11 601 56 | 145 |
| 5440338 | 11 601 57 | 145 |
| 5440340 | 11 601 58 | 145 |
| 5440348 | 11 601 59 | 145 |
| 5440400 | 11 601 70 | 146 |
| 5440408 | 11 601 71 | 146 |
| 5440410 | 11 601 72 | 146 |
| 5440418 | 11 601 73 | 146 |
| 5440420 | 11 601 74 | 146 |
| 5440428 | 11 601 75 | 146 |
| 5440430 | 11 601 76 | 146 |
| 5440438 | 11 601 77 | 146 |
| 5440440 | 11 601 78 | 146 |
| 5440448 | 11 601 79 | 146 |
| 5440800 | 11 601 66 | 146 |
| 5440810 | 11 601 60 | 146 |
| 5440820 | 11 601 86 | 144, 190 |
| 5501050 | 11 640 03 | 53 |
| 5501052 | 11 640 04 | 53 |
| 5501600 | 11 640 13 | 53 |
| 5501602 | 11 640 14 | 53 |
| 5501605 | 11 640 22 | 54 |
| 5501606L11 | 11 640 23 | 54 |
| 5501610 | 11 640 18 | 53 |
| 5501612 | 11 640 19 | 53 |
| 5501615 | 11 640 24 | 54 |
| 5501616L11 | 11 640 25 | 54 |
| 5501650 | 11 640 27 | 54 |
| 5501652 | 11 640 28 | 54 |
| 5504000 | 11 612 00 | 35 |
| 5504003 | 11 612 01 | 35 |
| 5504100 | 11 612 05 | 35 |
| 5504103 | 11 612 06 | 35 |

| Art.nr | E-nr | Sida |
|---|---|---|
| 5504110 | 11 612 10 | 35 |
| 5504113 | 11 612 11 | 35 |
| 5504123 | 11 612 16 | 35 |
| 5504133 | 11 612 18 | 35 |
| 5504160 | 11 612 26 | 35 |
| 5504161 | 11 612 27 | 35 |
| 5504170 | - | 35 |
| 5504173 | 11 591 17 | 35 |
| 5506310 | 11 616 00 | 42 |
| 5506318 | 11 616 01 | 42 |
| 5506610 | 11 616 30 | 42 |
| 5506614 | 11 616 31 | 42 |
| 5507000 | 11 615 00 | 38 |
| 5507003 | 11 615 04 | 38 |
| 5507100 | 11 615 30 | 38 |
| 5507103 | 11 615 34 | 38 |
| 5507110 | 11 615 40 | 38 |
| 5507113 | 11 615 44 | 38 |
| 5507120 | 11 615 46 | 38 |
| 5507123 | 11 615 48 | 38 |
| 5507140 | 11 615 10 | 38 |
| 5507143 | 11 615 11 | 38 |
| 5507160 | 11 615 75 | 38 |
| 5507161 | 11 615 76 | 38 |
| 5507170 | 11 615 77 | 38 |
| 5507173 | 11 615 78 | 38 |
| 5510010 | 11 624 00 | 44 |
| 5510013 | 11 624 02 | 44 |
| 5510160 | 11 621 45 | 44 |
| 5510161 | 11 621 46 | 44 |
| 5510170 | 11 621 47 | 44 |
| 5510173 | 11 621 48 | 44 |
| 5510200 | 11 624 50 | 44 |
| 5510203 | 11 624 52 | 44 |
| 5510210 | 11 624 80 | 44 |
| 5510213 | 11 624 82 | 44 |
| 5510220 | 11 624 90 | 44 |
| 5510223 | 11 624 92 | 44 |
| 5510230 | 11 624 94 | 44 |
| 5510233 | 11 624 96 | 44 |
| 5512410 | 11 624 03 | 47 |
| 5512418 | 11 624 04 | 47 |
| 5514000 | 11 628 00 | 49 |
| 5514003 | 11 628 02 | 49 |
| 5514100 | 11 628 50 | 49 |
| 5514103 | 11 628 52 | 49 |
| 5514110 | 11 628 80 | 49 |
| 5514113 | 11 628 82 | 49 |
| 5514160 | 11 629 42 | 49 |
| 5514161 | 11 629 40 | 49 |
| 5514170 | 11 629 43 | 49 |
| 5514173 | 11 629 44 | 49 |
| 5519080 | 11 614 01 | 32 |
| 5519084 | 11 614 02 | 32 |
| 5522010 | 11 614 04 | 17 |
| 5522020 | 11 614 00 | 17 |
| 5526010 | 11 615 01 | 20 |
| 5526510 | 11 615 31 | 20 |
| 5526520 | 11 615 41 | 20 |
| 5526530 | 11 615 51 | 20 |
| 5532020 | 11 622 00 | 23 |
| 5532600 | 11 622 10 | 23 |
| 5532610 | 11 622 20 | 23 |
| 5532620 | 11 622 30 | 23 |
| 5532630 | 11 622 35 | 23 |
| 5532640 | 11 622 40 | 23 |
| 5532650 | 11 622 45 | 23 |
| 5532665 | 11 622 50 | 23 |
| 5536011 | 11 615 15 | 26 |
| 5536111 | 11 615 38 | 26 |
| 5536211 | 11 615 45 | 26 |
| 5536311 | 11 615 53 | 26 |
| 5536411 | 11 615 20 | 26 |
| 5565250 | 11 687 32 | 192 |
| 5575250 | 11 614 11 | 32 |
| 5575254 | 11 614 12 | 32 |
| 5575260 | 11 614 21 | 32 |
| 5575264 | 11 614 22 | 32 |
| 5575270 | 11 614 31 | 32 |
| 5575274 | 11 614 32 | 32 |
| 5575280 | 11 614 41 | 32 |
| 5575284 | 11 614 42 | 32 |
| 5576100 | 11 614 10 | 17 |
| 5576110 | 11 614 20 | 17 |
| 5576120 | 11 614 30 | 17 |
| 5576130 | 11 614 40 | 17 |
| 5576340 | 11 591 74 | 20 |
| 5579074 | 11 640 51 | 53 |
| 5579075 | 11 640 52 | 53 |
| 5579085L11 | 11 640 65 | 53 |
| 5579158L11 | 11 640 75 | 53 |
| 5579174 | 11 640 53 | 53 |
| 5579175 | 11 640 54 | 53 |
| 5580030 | 11 630 30 | 44, 47 |
| 5580038 | 11 630 34 | 44, 47 |
| 5580060 | 11 630 51 | 17, 20, 23 |
| 5580080 | 11 630 50 | 32, 35, 38, 42, 44, 47, 49, 53, 190 |
| 5580088 | 11 630 54 | 32, 35, 38, 42, 44, 47, 49, 53, 190 |
| 5580900 | 11 611 60 | 68, 71, 74, 77, 107 |
| 5580910 | 11 611 64 | 107 |
| 5582711 | 11 640 34 | 53 |
| 5582716 | 11 640 35 | 53 |
| 5582744 | 11 640 49 | 53 |
| 5582746 | 11 640 50 | 53 |
| 5583010 | 11 635 05 | 104 |
| 5583014 | 11 635 10 | 104 |
| 5583016 | 11 635 15 | 104 |
| 5583018 | 11 635 20 | 104 |
| 5583020 | 11 635 25 | 104 |
| 5583022 | 11 635 30 | 104 |
| 5583024 | 11 635 35 | 104 |
| 5583026 | 11 635 40 | 104 |
| 5583034 | 11 635 50 | 104 |
| 5583036 | 11 635 52 | 104 |
| 5583038 | 11 635 54 | 104 |
| 5583040 | 11 635 56 | 104 |
| 5583042 | 11 635 58 | 104 |
| 5583044 | 11 635 60 | 104 |
| 5583408 | 11 636 03 | 39, 45, 50, 104 |
| 5583410 | 11 636 05 | 39, 45, 50, 104 |
| 5583510 | 11 610 81 | 69, 72, 75 |
| 5583512 | 11 610 82 | 69, 72, 75 |
| 5583514 | 11 610 83 | 69, 72, 75 |
| 5583516 | 11 610 84 | 69, 72, 75 |
| 5583530 | 11 610 86 | 78 |
| 5583532 | 11 610 87 | 78 |
| 5583534 | 11 610 88 | 78 |
| 5583536 | 11 610 89 | 78 |
| 5583570 | 11 635 90 | 104 |
| 5583572 | 11 635 92 | 104 |
| 5583574 | 11 635 94 | 104 |
| 5583576 | 11 635 96 | 104 |
| 5583608 | 11 635 80 | 104 |
| 5586150 | 11 636 46 | 116 |
| 5586150 | 11 637 17 | 106 |
| 5586155 | 11 636 47 | 106, 116 |
| 5586160 | 11 636 48 | 106, 116 |
| 5586211 | 11 636 49 | 106, 116 |
| 5588101 | 11 630 55 | 26 |
| 5589150 | 11 614 13 | 17, 32 |
| 5589170 | 11 615 35 | 20, 38 |
| 5589500 | 11 614 23 | 17, 32 |
| 5589520 | 11 615 42 | 20, 38 |
| 5590000 | 11 614 56 | 33 |
| 5590002 | 11 614 55 | 17, 33 |
| 5590030 | 11 612 20 | 35 |
| 5590033 | 11 612 21 | 35 |
| 5590035 | 11 615 60 | 39 |
| 5590036 | 11 615 61 | 20, 26, 39 |
| 5590060 | 11 625 30 | 45 |
| 5590068 | 11 625 32 | 45 |
| 5590075 | 11 622 70 | 23 |
| 5590090 | 11 629 30 | 49 |
| 5590093 | 11 629 32 | 49 |
| 5590110 | 11 636 66 | 33, 35, 39, 42, 45, 47, 49, 54 |
| 5590115 | 11 636 62 | 21, 24, 26 |
| 5590180 | 11 636 08 | 39, 45, 50, 104 |
| 5590190 | 11 636 80 | 32, 35, 38, 42, 44, 47, 49 |
| 5590200 | 11 616 70 | 42 |
| 5590204 | 11 616 72 | 42 |
| 5590205 | 11 616 71 | 42 |
| 5590209 | 11 616 73 | 42 |
| 5590232 | 11 615 71 | 20 |
| 5590238 | 11 615 73 | 26 |
| 5590260 | 11 625 33 | 47 |
| 5590264 | 11 625 34 | 47 |
| 5590265 | 11 625 35 | 47 |
| 5590269 | 11 625 36 | 47 |
| 5590310 | 11 614 73 | 18, 33 |
| 5590311 | 11 615 83 | 26 |
| 5590311 | 11 636 16 | 21, 24, 36, 39, 42, 45, 47, 50 |
| 5590312 | 11 636 10 | 36, 39, 42, 45, 47, 50 |
| 5590314 | 11 636 11 | 21, 24, 36, 39, 42, 45, 47, 50 |
| 5590319 | 11 636 15 | 36, 39, 42, 45, 47, 50 |
| 5590322 | 11 614 70 | 18, 33 |
| 5590340 | 11 636 20 | 21, 24, 36, 39, 42, 45, 47, 50 |
| 5590341 | 11 622 60 | 23 |
| 5590346 | 11 614 72 | 18, 33 |
| 5590410 | 11 637 60 | 107 |
| 5590414 | 11 637 61 | 107 |
| 5590424 | 11 637 02 | 105 |
| 5590430 | 11 637 00 | 105 |
| 5590431 | 11 637 04 | 105 |
| 5590440 | 11 637 10 | 105 |
| 5590446L11 | 11 611 77 | 69, 72, 75, 78 |
| 5590456 | 11 637 17 | 105 |
| 5590480 | 11 637 07 | 105 |
| 5590481 | 11 637 08 | 105 |
| 5590482 | 11 637 03 | 105 |
| 5590486 | 11 637 12 | 105 |
| 5590492 | 11 690 52 | 234 |

| Art.nr | E-nr | Sida |
|---|---|---|
| 5590500 | 11 636 70 | 107, 146 |
| 5590501 | 11 636 72 | 107 |
| 5590509 | 11 611 57 | 69, 72, 75, 78 |
| 5590513 | 11 636 75 | 107, 146 |
| 5590520 | 11 637 55 | 107 |
| 5590525 | 11 690 32 | 234 |
| 5590526 | 11 690 30 | 234 |
| 5590527 | 11 690 34 | 234 |
| 5590720 | 11 614 60 | 18, 33 |
| 5590730 | 11 612 30 | 36 |
| 5590740 | 11 615 85 | 21, 39 |
| 5590760 | 11 621 65 | 24 |
| 5590760 | 11 621 65 | 45 |
| 5590770 | 11 621 68 | 50 |
| 5590930 | 11 611 59 | 69 |
| 5590935 | 11 611 55 | 72, 75, 78 |
| 5591050 | 11 614 51 | 32 |
| 5591054 | 11 614 52 | 32 |
| 5591100 | 11 614 50 | 17 |
| 5591505 | 11 610 08 | 69 |
| 5591720 | 11 611 52 | 72, 75, 78 |
| 5591730 | 11 611 49 | 69 |
| 5591733 | 11 611 50 | 69 |
| 5591740 | 11 611 53 | 72, 75, 78 |
| 5591743 | 11 611 54 | 72, 75, 78 |
| 5591810 | 11 614 80 | 18 |
| 5592080 | 11 641 75 | 54 |
| 5592082 | 11 641 73 | 54 |
| 5592085 | 11 641 76 | 54 |
| 5592087 | 11 641 74 | 54 |
| 5592118 | 11 641 71 | 54 |
| 5592119 | 11 640 55 | 54 |
| 5592122 | 11 641 72 | 54 |
| 5592123 | 11 640 56 | 54 |
| 5592160 | 11 641 84 | 54 |
| 5592210 | 11 640 08 | 54 |
| 5592221 | 11 640 07 | 54 |
| 5592222 | 11 640 09 | 54 |
| 5594220 | 11 591 75 | 72 |
| 5594511 | 11 614 61 | 18 |
| 5594576 | 11 615 83 | 21, 26 |
| 5594595 | 11 611 61 | 75 |
| 5594616 | 11 621 62 | 24 |
| 5594635 | 11 611 62 | 78 |
| 5772700 | - | 233 |
| 5860100 | - | 190 |
| 5860101 | 11 680 26 | 190 |
| 5863502 | 11 684 92 | 191 |
| 5863552 | 11 684 94 | 191 |
| 5863572 | 11 684 90 | 191 |
| 5863576 | 11 689 47 | 191 |
| 5863681 | 11 689 52 | 191 |
| 5863750 | 11 689 30 | 191 |
| 5863752 | 11 689 32 | 191 |
| 5863830 | 11 689 35 | 191 |
| 5863832 | 11 689 37 | 191 |
| 5865240 | 11 680 45 | 190 |
| 5865270 | 11 687 36 | 192 |
| 5865275 | 11 687 37 | 192 |
| 5865430 | 11 680 35 | 190 |
| 5865431 | 11 680 36 | 190 |
| 5865506 | 11 686 61 | 193 |
| 5865700 | 11 680 40 | 190 |
| 5865701 | 11 680 41 | 190 |
| 5866295 | 11 681 17 | 192 |
| 5868320 | 11 686 50 | 197 |
| 5868321 | 11 686 51 | 197 |
| 5868325 | 11 689 55 | 197 |
| 5868326 | 11 689 57 | 197 |
| 5868420 | 11 686 54 | 197 |
| 5868421 | 11 686 55 | 197 |
| 5870241 | 11 687 51 | 197 |
| 5870246 | 11 687 52 | 197 |
| 5870251 | 11 687 53 | 197 |
| 5870256 | 11 687 54 | 197 |
| 5871030 | 11 687 82 | 193 |
| 5900900 | 11 591 73 | 106 |
| 5914160 | 51 139 79 | 124 |
| 5940010 | 11 669 60 | 114 |
| 5940013 | 11 669 61 | 114 |
| 5940015 | 11 669 58 | 114 |
| 5940018 | 11 669 59 | 114 |
| 5940023 | 11 669 71 | 114 |
| 5940023 | 11 669 73 | 115 |
| 5940025 | 11 669 72 | 115 |
| 5940030 | 11 669 74 | 115 |
| 5940033 | 11 669 75 | 115 |
| 5940035 | 11 669 76 | 115 |
| 5940038 | 11 669 77 | 115 |
| 5940040 | 11 669 78 | 114 |
| 5940043 | 11 669 79 | 114 |
| 5940044 | 11 669 70 | 114 |
| 5940050 | 11 669 80 | 115 |
| 5940053 | 11 669 81 | 115 |
| 5940055 | 11 669 82 | 115 |
| 5940058 | 11 669 83 | 115 |
| 5940065 | 11 669 87 | 115 |
| 5940075 | 11 669 62 | 114 |
| 5940110 | 11 669 50 | 114 |
| 5940113 | 11 669 51 | 114 |
| 5940150 | 11 669 54 | 114 |
| 5940153 | 11 669 55 | 114 |
| 5940200 | 11 669 67 | 115 |
| 5940210 | 11 669 68 | 115 |
| 5940250 | 11 669 63 | 114 |
| 5940253 | 11 669 64 | 114 |
| 5940400 | 11 669 56 | 115 |
| 5940403 | 11 669 57 | 115 |
| 5951365 | - | 117 |
| 5951677 | - | 114 |
| 5951678 | - | 114 |
| 5951679 | - | 114 |
| 5960100 | 11 662 10 | 116 |
| 5960110 | 11 662 11 | 116 |
| 5960251 | 11 680 08 | 117 |
| 5961030 | 11 636 53 | 106, 116 |
| 5961035 | 11 636 54 | 106, 116 |
| 5961502 | 11 669 90 | 117 |
| 5961505 | 11 636 50 | 117 |
| 5961506 | 11 636 50 | 106 |
| 5961550 | 11 636 54 | 106 |
| 5961550 | 11 636 55 | 117 |
| 5961555 | 11 636 56 | 117 |
| 5961555 | 11 636 56 | 106 |
| 5961558 | 11 669 53 | 117 |
| 5961559 | 11 669 52 | 117 |
| 5970000 | 51 139 50 | 121 |
| 5970004 | 51 137 41 | 121 |
| 5970020 | 51 139 51 | 121 |
| 5970024 | 51 137 40 | 121 |
| 5970040 | 51 139 52 | 121 |
| 5970060 | 51 139 53 | 121 |
| 5970090 | 51 139 90 | 121 |
| 5970100 | 57 442 50 | 119 |
| 5970104 | 57 442 51 | 119 |
| 5970105 | 51 139 90 | 121 |
| 5970107 | 60 605 54 | 121 |
| 5970110 | 60 605 51 | 121 |
| 5970115 | 51 137 67 | 121 |
| 5970120 | 51 137 68 | 121 |
| 5970130 | 51 137 72 | 122 |
| 5970133 | 51 137 73 | 122 |
| 5970140 | 51 137 75 | 122 |
| 5970143 | 51 137 76 | 122 |
| 5970450 | 51 138 00 | 119 |
| 5970455 | 51 138 02 | 119 |
| 5970510 | 13 603 81 | 119 |
| 5970515 | 51 137 52 | 119 |
| 5971150 | 51 139 57 | 122 |
| 5971160 | 51 139 45 | 122 |
| 5971165 | 51 139 47 | 122 |
| 5971168 | 51 139 49 | 122 |
| 5971170 | 51 139 46 | 122 |
| 5971175 | 51 139 48 | 122 |
| 5971200 | 51 139 54 | 122 |
| 5971205 | 51 139 55 | 122 |
| 5971700 | 51 139 59 | 123 |
| 5971701 | 51 139 60 | 123 |
| 5971705 | 51 139 61 | 123 |
| 5971706 | 51 139 62 | 123 |
| 5971708 | 50 521 73 | 123 |
| 5971711 | 51 139 65 | 123 |
| 5971712 | 51 139 66 | 123 |
| 5971713 | 51 139 67 | 123 |
| 5971714 | 51 139 68 | 123 |
| 5971715 | 51 139 69 | 123 |
| 5971719 | 51 139 71 | 123 |
| 5971720 | 51 139 72 | 123 |
| 5971721 | 51 139 73 | 123 |
| 5971722 | 50 521 78 | 123 |
| 5971728 | 51 139 74 | 123 |
| 5971729 | 51 139 75 | 123 |
| 5971730 | 50 521 70 | 123 |
| 5971731 | 50 521 71 | 123 |
| 5971732 | 51 139 91 | 123 |
| 5971733 | 51 139 92 | 123 |
| 5971735 | 51 139 94 | 123 |
| 5971737 | 51 139 77 | 123 |
| 5971739 | 51 139 88 | 123 |
| 5971740 | 51 139 78 | 123 |
| 5971741 | 51 139 81 | 123 |
| 5971742 | 51 139 80 | 123 |
| 5971744 | 51 139 82 | 123 |
| 5971749 | 51 139 83 | 123 |
| 5971812 | 51 139 86 | 123 |
| 5971831 | 50 521 80 | 123 |
| 5971838 | 51 139 84 | 123 |
| 5971840 | 51 139 87 | 123 |
| 5972105 | 11 668 53 | 118 |
| 5972200 | 11 668 55 | 118 |
| 5974090 | 51 138 36 | 120 |
| 5974095 | 51 138 37 | 120 |
| 5974098 | 51 138 45 | 120 |
| 5974100 | 51 138 38 | 120 |
| 5974105 | 51 138 39 | 120 |
| 5975000 | 11 668 57 | 116 |
| 5975002 | 11 668 77 | 116 |
| 5975500 | 11 669 20 | 116 |
| 5975502 | 11 669 21 | 116 |
| 5980002 | 11 668 00 | 118 |
| 5980007 | 11 668 01 | 118 |

| Art.nr | E-nr | Sida |
|---|---|---|
| 5980012 | 11 668 02 | 118 |
| 5980032 | 11 668 04 | 118 |
| 5980034 | 11 668 14 | 118 |
| 5980052 | 11 668 05 | 118 |
| 5980054 | 11 668 15 | 118 |
| 5980059 | 11 668 26 | 118 |
| 5980062 | 11 668 07 | 118 |
| 5980072 | 11 668 08 | 118 |
| 5980082 | 11 668 09 | 118 |
| 5980087 | 11 668 10 | 118 |
| 306580001 | 51 024 01 | 124 |
| 306580002 | 51 024 02 | 124 |
| 306580004 | 51 024 06 | 124 |
| 306580005 | 51 024 04 | 124 |
| 306580006 | 51 024 05 | 124 |
| 306580008 | 51 024 03 | 124 |
| 306580009 | 51 024 00 | 124 |
| 306580010 | 51 268 81 | 124 |
| 306580011 | 51 268 82 | 124 |
| 306580013 | 51 268 86 | 124 |
| 306580014 | 51 268 84 | 124 |
| 306580015 | 51 268 85 | 124 |
| 306580018 | 51 268 80 | 124 |
| 306580019 | 51 024 11 | 124 |
| 306580022 | 51 024 16 | 124 |
| 306580024 | 51 024 15 | 124 |
| 306580026 | 51 024 13 | 124 |
| 306580027 | 51 024 10 | 124 |

I

| Art.nr | E-nr | Sida |
|---|---|---|
| IMT35032A | 11 592 84 | 223 |
| IMT36142 | 14 213 60 | 223 |
| IMT38008 | 15 094 23 | 109 |
| IMT38010 | 15 094 25 | 109 |
| IMT38029 | 15 566 92 | 108 |
| IMT38033 | 15 566 96 | 108 |
| IMT38034 | 15 566 97 | 108 |
| IMT38037 | 15 566 99 | 108 |
| IMT38040 | 15 567 02 | 108 |
| IMT38041 | 15 567 03 | 108 |
| IMT38051 | 15 567 13 | 108 |
| IMT38053 | 16 158 24 | 109 |
| IMT38054 | 16 158 25 | 109 |
| IMT38055 | 16 158 26 | 109 |
| IMT38067 | 15 159 43 | 237 |
| IMT39081 | 15 070 10 | 109 |
| IMT39082 | 15 070 11 | 109 |
| IMT39083 | 15 070 12 | 109 |
| IMT39084 | 15 070 13 | 109 |
| IMT39085 | 15 070 14 | 109 |
| IMT39086 | 15 070 15 | 109 |
| IMT39087 | 15 071 49 | 109 |
| IMT39088 | 15 071 57 | 109 |
| IMT39089 | 15 071 58 | 109 |
| IMT39090 | 15 071 59 | 109 |
| IMT46033 | 15 159 64 | 237 |
| INS12101 | 11 597 02 | 87 |
| INS12102 | 11 597 03 | 87 |
| INS12103 | 11 597 04 | 87 |
| INS12104 | 11 597 07 | 88 |
| INS12105 | 11 597 08 | 88 |
| INS12106 | 11 597 06 | 88 |
| INS12107 | 11 597 05 | 92, 96, 100 |
| INS12201 | 11 597 11 | 91 |
| INS12202 | 11 597 12 | 91 |
| INS12203 | 11 597 13 | 91 |
| INS12204 | 11 597 16 | 92 |
| INS12205 | 11 597 17 | 92 |
| INS12206 | 11 597 15 | 92 |
| INS12207 | 11 597 14 | 92, 96, 100 |
| INS12301 | 11 597 20 | 95 |
| INS12302 | 11 597 21 | 95 |
| INS12304 | 11 597 23 | 96 |
| INS12305 | 11 597 24 | 96 |
| INS12306 | 11 597 22 | 96 |
| INS12307 | 11 590 03 | 92, 96, 100 |
| INS12310 | 11 597 25 | 96, 100 |
| INS12401 | 11 597 30 | 99 |
| INS12402 | 11 597 31 | 99 |
| INS12404 | 11 597 33 | 100 |
| INS12405 | 11 597 34 | 100 |
| INS12406 | 11 597 32 | 100 |
| INS12407 | 11 590 21 | 92, 96, 100 |
| INS12900 | 11 597 41 | 87, 91, 95, 99, 214 |
| INS12901 | 11 597 42 | 87, 91, 95, 99, 214 |
| INS12902 | 11 597 36 | 88, 92, 100 |
| INS12902 | 11 597 97 | 96 |
| INS12904 | 11 597 38 | 88, 92, 96, 100 |
| INS12905 | 11 597 35 | 89, 93, 97, 101 |
| INS12906 | 11 591 61 | 89, 93, 97, 101 |
| INS12910 | 11 597 39 | 97, 101 |
| INS12911 | 11 597 37 | 96, 100 |
| INS13100 | 11 597 45 | 87 |
| INS13150 | 11 597 46 | 87 |
| INS13151 | 11 597 47 | 87 |
| INS13152 | 11 597 48 | 87 |
| INS13153 | 11 597 49 | 87 |
| INS13154 | 11 597 52 | 88 |
| INS13156 | 11 597 51 | 88 |
| INS13157 | 11 597 50 | 92, 96, 100 |
| INS13200 | 11 597 53 | 91 |
| INS13250 | 11 597 54 | 91 |
| INS13251 | 11 597 55 | 91 |
| INS13253 | 11 597 57 | 91 |
| INS13254 | 11 597 60 | 92 |
| INS13256 | 11 597 59 | 92 |
| INS13257 | 11 597 58 | 92, 96, 100 |
| INS13300 | 11 597 61 | 95 |
| INS13320 | 11 597 67 | 97 |
| INS13321 | 11 597 68 | 97 |
| INS13350 | 11 597 62 | 95 |
| INS13351 | 11 597 63 | 95 |
| INS13352 | 11 597 64 | 95 |
| INS13354 | 11 597 66 | 96 |
| INS13356 | 11 597 65 | 96 |
| INS13357 | 11 590 23 | 92, 96, 100 |
| INS13400 | 11 597 69 | 99 |
| INS13420 | 11 597 75 | 101 |
| INS13421 | 11 597 76 | 101 |
| INS13450 | 11 597 70 | 99 |
| INS13451 | 11 597 71 | 99 |
| INS13452 | 11 597 72 | 99 |
| INS13454 | 11 597 33 | 100 |
| INS13456 | 11 597 73 | 100 |
| INS13457 | 11 590 25 | 92, 96, 100 |
| INS13900 | 11 597 43 | 87, 91, 95, 99, 214 |
| INS13902 | 11 597 97 | 88, 92, 96, 100 |
| INS13903 | 11 597 98 | 88, 92, 96, 100 |
| INS13904 | 11 597 99 | 88, 92, 96, 100 |
| INS13911 | 11 597 87 | 96, 100 |
| INS13950 | 11 597 44 | 87, 91, 95, 99, 214 |
| INS13951 | 11 598 00 | 89, 93, 97, 101 |
| INS13952 | 11 598 01 | 89, 93, 97 |
| INS40401 | 11 598 11 | 205 |
| INS40403 | - | 205 |
| INS40405 | 11 598 13 | 205 |
| INS40411 | 11 598 15 | 205 |
| INS40413 | - | 205 |
| INS40415 | 11 598 17 | 205 |
| INS40421 | 11 598 19 | 206 |
| INS40425 | 11 598 21 | 206 |
| INS40431 | 11 598 23 | 206 |
| INS40435 | 11 598 25 | 206 |
| INS40441 | 11 598 27 | 206 |
| INS40445 | 11 598 29 | 206 |
| INS40480 | 11 591 68 | 208 |
| INS40481 | 11 591 69 | 208 |
| INS40482 | 11 591 70 | 208 |
| INS40483 | 11 591 71 | 208 |
| INS40484 | 11 591 72 | 208 |
| INS40485 | - | 208 |
| INS40486 | - | 208 |
| INS40500 | 11 598 50 | 213 |
| INS40501 | 11 598 51 | 213 |
| INS40502 | - | 213 |
| INS40503 | - | 213 |
| INS40510 | 11 598 52 | 213 |
| INS40511 | 11 598 53 | 213 |
| INS40512 | - | 213 |
| INS40513 | - | 213 |
| INS40520 | 11 598 54 | 213 |
| INS40521 | 11 598 55 | 213 |
| INS40522 | - | 213 |
| INS40523 | - | 213 |
| INS40550 | 11 599 42 | 215, 232 |
| INS40551 | 11 599 41 | 215, 232 |
| INS40600 | 11 598 60 | 231 |
| INS40602 | 11 598 61 | 231 |
| INS40620 | 11 598 65 | 231 |
| INS40626 | 11 598 68 | 232 |
| INS40628 | 11 598 69 | 232 |
| INS40630 | 11 598 70 | 232 |
| INS40632 | 11 598 71 | 232 |
| INS40650 | 11 598 73 | 232 |
| INS40700 | 11 598 76 | 231 |
| INS40702 | 11 598 80 | 231 |
| INS40703 | 11 598 81 | 232 |
| INS40720 | 11 598 82 | 233 |
| INS40721 | 11 598 83 | 233 |
| INS40722 | 11 598 84 | 233 |
| INS40800 | 11 598 85 | 207 |
| INS44000 | 11 592 00 | 226 |
| INS44001 | 11 592 01 | 226 |
| INS44004 | 11 592 02 | 226 |
| INS44005 | 11 592 03 | 226 |
| INS44008 | 11 592 04 | 226 |
| INS44009 | 11 592 05 | 226 |
| INS44010 | 11 592 08 | 226 |
| INS44030 | 16 263 50 | 226 |
| INS44031 | 11 592 07 | 226 |
| INS44050 | 11 593 10 | 224 |
| INS44051 | 11 593 11 | 224 |
| INS50045 | 11 598 90 | 184 |
| INS50250 | - | 186 |
| INS51030 | 11 591 76 | 184 |
| INS51043 | 11 599 47 | 184 |

| Art.nr | E-nr | Sida |
|---|---|---|
| INS51044 | 11 599 48 | 184 |
| INS51045 | 11 598 91 | 184 |
| INS52000 | 11 591 76 | 184 |
| INS52100 | 11 592 81 | 223 |
| INS52101 | 11 592 82 | 223 |
| INS52171 | 11 592 67 | 223 |
| INS52172 | 11 592 68 | 223 |
| INS55015 | 11 591 83 | 75 |
| INS55016 | 11 591 84 | 78 |
| INS55035 | 11 591 85 | 75 |
| INS55036 | 11 591 86 | 78 |
| INS60001 | 11 599 00 | 138 |
| INS60002 | 11 599 01 | 138 |
| INS60010 | 12 761 00 | 134, 136 |
| INS60011 | 12 761 01 | 132, 136 |
| INS60012 | 12 761 02 | 136 |
| INS60013 | 12 761 03 | 136 |
| INS60014 | 12 761 04 | 136 |
| INS60015 | 12 761 05 | 136 |
| INS60020 | 12 761 06 | 131, 136 |
| INS60030 | 12 761 07 | 136 |
| INS60031 | 12 761 08 | 136 |
| INS60032 | 12 761 09 | 136 |
| INS60033 | 12 761 10 | 134, 136 |
| INS60034 | 12 761 11 | 136 |
| INS60035 | 12 761 12 | 136 |
| INS60036 | 12 761 13 | 136 |
| INS60037 | 12 761 14 | 133, 136 |
| INS60040 | 12 761 15 | 138 |
| INS60050 | 12 761 52 | 131, 136 |
| INS60051 | 12 761 53 | 136 |
| INS60500 | 51 001 33 | 120 |
| INS60501 | 51 001 44 | 120 |
| INS60502 | 51 001 56 | 120 |
| INS60503 | 51 001 57 | 120 |
| INS60510 | 62 217 64 | 122 |
| INS60511 | 51 001 59 | 122 |
| INS60512 | 62 217 65 | 122 |
| INS60520 | 52 002 98 | 118 |
| INS60521 | 52 002 99 | 118 |
| INS60522 | 52 003 67 | 118 |
| INS60523 | 52 003 68 | 118 |
| INS60530 | 13 603 80 | 119 |
| INS60531 | 13 603 81 | 119 |
| INS61200 | 11 592 09 | 227 |
| INS61201 | 11 592 10 | 227 |
| INS61202 | 11 592 12 | 227 |
| INS61203 | 11 592 14 | 227 |
| INS61205 | 11 592 18 | 227 |
| INS61207 | 11 592 21 | 227 |
| INS61208 | 11 592 22 | 227 |
| INS61209 | 11 592 24 | 227 |
| INS61210 | 11 592 26 | 227, 234 |
| INS61211 | 11 592 28 | 227, 234 |
| INS61212 | 11 592 30 | 227, 234 |
| INS61213 | 11 592 32 | 227, 234 |
| INS61214 | 11 592 34 | 227, 234 |
| INS61215 | 11 592 35 | 227, 234 |
| INS62000 | 11 599 02 | 131, 132, 133, 134, 137 |
| INS62001 | 11 599 03 | 137 |
| INS62002 | 11 599 04 | 131, 132, 133, 134, 137 |
| INS62003 | 11 599 05 | 137 |
| INS62100 | 11 599 12 | 137 |
| INS62101 | 11 599 11 | 137 |
| INS64000 | 51 140 00 | 138 |
| INS64001 | 51 140 01 | 138 |
| INS64050 | 51 140 05 | 139 |
| INS64051 | 51 140 06 | 139 |
| INS64100 | 51 140 10 | 138 |
| INS64101 | 51 140 11 | 138 |
| INS64102 | 51 140 12 | 138 |
| INS64103 | 51 140 13 | 138 |
| INS64110 | 51 140 14 | 138 |
| INS64111 | 51 140 15 | 138 |
| INS64112 | 51 140 16 | 138 |
| INS64113 | 51 140 17 | 138 |
| INS64114 | 51 140 18 | 138 |
| INS64115 | 51 140 19 | 138 |
| INS64120 | 51 140 20 | 138 |
| INS64121 | 51 140 21 | 138 |
| INS64122 | 51 140 22 | 138 |
| INS64123 | 51 140 23 | 138 |
| INS64126 | 51 140 24 | 139 |
| INS64127 | 51 140 25 | 139 |
| INS64128 | 51 140 26 | 139 |
| INS64129 | 51 140 27 | 139 |
| INS64140 | 51 140 32 | 139 |
| INS64141 | 51 140 33 | 139 |
| INS64150 | 51 140 30 | 139 |
| INS64151 | 51 140 31 | 139 |
| INS64200 | 11 591 30 | 139 |
| INS64201 | 11 591 33 | 139 |
| INS64210 | 11 591 34 | 139 |
| INS64211 | 11 591 37 | 139 |
| INS64212 | 11 591 38 | 139 |
| INS64213 | 11 591 41 | 139 |
| INS64214 | 11 591 42 | 139 |
| INS64215 | 11 591 45 | 139 |
| INS64216 | 11 591 46 | 139 |
| INS64217 | 11 591 47 | 139 |
| INS64220 | 51 508 31 | 122, 139 |
| INS64221 | 51 508 32 | 122, 139 |
| INS64222 | 51 508 33 | 122, 139 |
| INS64700 | 51 140 28 | 139 |
| INS64701 | 51 140 29 | 139 |
| INS66100 | 11 599 20 | 137 |
| INS66101 | 11 599 21 | 137 |
| INS66102 | 11 599 22 | 137 |
| INS66103 | 11 599 23 | 137 |
| INS66104 | 11 599 24 | 137 |
| INS66105 | 11 599 25 | 137 |
| INS66106 | 11 599 26 | 137 |
| INS66107 | 11 599 27 | 137 |
| INS66108 | 11 599 28 | 137 |
| INS66109 | 11 599 29 | 137 |
| INS66700 | 11 599 30 | 137 |
| INS66701 | 11 599 31 | 137 |
| INS66702 | 11 599 43 | 137 |
| INS66703 | 11 599 44 | 137 |
| INS66704 | 11 599 32 | 137 |
| INS66705 | 11 599 33 | 137 |
| INS66706 | 11 599 45 | 138 |
| INS66707 | 11 599 46 | 138 |
| INS66760 | 60 701 62 | 138 |
| INS68000 | 11 599 34 | 138 |
| INS68001 | 11 599 35 | 138 |
| INS68104 | 11 599 36 | 138 |
| INS68105 | 11 599 37 | 138 |
| INS68200 | 11 591 13 | 237 |
| INS68201 | 11 591 14 | 237 |
| INS70000 | 12 761 16 | 136 |
| INS70001 | 12 761 17 | 136 |
| INS70010 | 12 761 18 | 137 |
| INS70011 | 12 761 19 | 137 |
| INS71000 | 12 761 38 | 140 |
| INS71001 | 12 761 39 | 140 |
| INS71002 | 12 761 40 | 140 |
| INS71003 | 12 761 41 | 133, 140 |
| INS71004 | 12 761 42 | 140 |
| INS71005 | 12 761 43 | 140 |
| INS71008 | 12 761 44 | 140 |
| INS74000 | 12 761 45 | 140 |
| INS74001 | 12 761 46 | 140 |
| INS74002 | 12 761 20 | 134, 140 |
| INS74003 | 12 761 21 | 140 |
| INS74004 | 12 761 22 | 140 |
| INS74005 | 12 761 23 | 140 |
| INS74008 | 12 761 24 | 140 |
| INS74201 | 12 761 25 | 140 |
| INS74205 | 12 761 26 | 133, 134, 140 |
| INS74208 | 12 761 27 | 140 |
| INS74210 | 12 761 28 | 140 |
| INS74300 | 12 761 47 | 140 |
| INS74301 | 12 761 48 | 140 |
| INS74302 | 12 761 29 | 140 |
| INS74303 | 12 761 30 | 140 |
| INS74304 | 12 761 31 | 140 |
| INS74305 | 12 761 32 | 140 |
| INS74308 | 12 761 33 | 140 |
| INS74501 | 12 761 34 | 140 |
| INS74505 | 12 761 35 | 140 |
| INS74508 | 12 761 36 | 140 |
| INS74510 | 12 761 37 | 140 |
| INS76002 | 12 760 00 | 128 |
| INS76003 | 12 760 01 | 128 |
| INS76004 | 12 760 02 | 128 |
| INS76005 | 12 760 03 | 128 |
| INS76006 | 12 760 04 | 129 |
| INS76007 | 12 760 05 | 129 |
| INS76008 | 12 760 06 | 129 |
| INS76010 | 12 760 10 | 128 |
| INS76011 | 12 760 11 | 128 |
| INS76012 | 12 760 12 | 128 |
| INS76013 | 12 760 13 | 128 |
| INS76014 | 12 760 14 | 129 |
| INS76015 | 12 760 15 | 129 |
| INS76016 | 12 760 20 | 129 |
| INS76020 | 12 760 21 | 129 |
| INS76025 | 12 760 30 | 126, 140 |
| INS76026 | 12 760 31 | 126, 140 |
| INS76027 | 12 760 32 | 126, 140 |
| INS76028 | 12 760 33 | 126, 140 |
| INS76029 | 12 760 34 | 126, 140 |
| INS76032 | 12 760 35 | 126, 140 |
| INS76050 | 12 760 77 | 126, 140 |
| INS76051 | 12 760 78 | 126, 140 |
| INS76052 | 12 760 79 | 126, 140 |
| INS76053 | 12 760 80 | 126, 140 |
| INS76053 | 12 760 86 | 132 |
| INS76054 | 12 760 81 | 126, 140 |
| INS76055 | 12 760 82 | 126, 140 |
| INS76060 | 12 760 83 | 126, 141 |
| INS76061 | 12 760 84 | 126, 134, 141 |
| INS76062 | 12 760 85 | 126, 141 |
| INS76063 | 12 760 86 | 126, 141 |
| INS76064 | 12 760 87 | 126, 141 |
| INS76065 | 12 760 88 | 126, 141 |
| INS76126 | 12 760 36 | 128, 141 |
| INS76142 | 12 760 89 | 128, 141 |

| Art.nr | E-nr | Sida |
|---|---|---|
| INS76225 | 12 760 37 | 127, 141 |
| INS76229 | 12 760 38 | 127, 141 |
| INS76232 | 12 760 39 | 127, 141 |
| INS76234 | 12 760 40 | 127, 141 |
| INS76251 | 12 760 92 | 127 |
| INS76255 | 12 760 93 | 127, 132 |
| INS76301 | 12 760 41 | 126, 141 |
| INS76302 | 12 760 42 | 126, 141 |
| INS76303 | 12 760 43 | 126, 141 |
| INS76304 | 12 760 44 | 126, 141 |
| INS76305 | 12 760 45 | 126, 141 |
| INS76308 | 12 760 46 | 126, 141 |
| INS76402 | 12 760 47 | 128, 141 |
| INS76501 | 12 760 48 | 127, 141 |
| INS76505 | 12 760 49 | 127, 141 |
| INS76508 | 12 760 50 | 127, 141 |
| INS76510 | 12 760 51 | 127, 141 |
| INS78026 | 12 760 52 | 126 |
| INS78027 | 12 760 53 | 126 |
| INS78028 | 12 760 54 | 126 |
| INS78029 | 12 760 55 | 126 |
| INS78032 | 12 760 56 | 126 |
| INS78126 | 12 760 10 | 128 |
| INS78225 | 12 760 58 | 127 |
| INS78229 | 12 760 59 | 127 |
| INS78232 | 12 760 60 | 127 |
| INS78234 | 12 760 61 | 127 |
| INS78302 | 12 760 62 | 127 |
| INS78303 | 12 760 63 | 127 |
| INS78304 | 12 760 64 | 127 |
| INS78305 | 12 760 65 | 127 |
| INS78308 | 12 760 66 | 127 |
| INS78402 | 12 760 67 | 128 |
| INS78501 | 12 760 68 | 127 |
| INS78505 | 12 760 69 | 127 |
| INS78508 | 12 760 69 | 127 |
| INS78510 | 12 760 71 | 127 |
| INS5540001 | 11 610 00 | 68 |
| INS5540011 | 11 610 10 | 71 |
| INS5540101 | 11 610 01 | 68 |
| INS5540111 | 11 610 11 | 71 |
| INS5540211 | 11 610 02 | 68 |
| INS5540231 | 11 610 12 | 71 |
| INS5540311 | 11 610 03 | 68 |
| INS5540331 | 11 610 13 | 71 |
| INS5540601 | 11 610 06 | 68 |
| INS5540611 | 11 610 16 | 71 |
| INS5541001 | 11 610 20 | 74 |
| INS5541101 | 11 610 21 | 74 |
| INS5541211 | 11 610 22 | 74 |
| INS5541311 | 11 610 23 | 74 |
| INS5541316 | 11 610 24 | 74 |
| INS5541601 | 11 610 28 | 74 |
| INS5544001 | 11 610 30 | 77 |
| INS5544101 | 11 611 60 | 77 |
| INS5544211 | 11 610 32 | 77 |
| INS5544311 | 11 610 33 | 77 |
| INS5544316 | 11 610 34 | 77 |
| INS5544601 | 11 610 38 | 77 |
| INS5580096 | 11 611 06 | 68, 71, 74, 77 |
| INS5595108 | 11 611 09 | 68, 71, 74, 77 |
| INS5595204 | 11 610 05 | 68 |
| INS5595209 | 11 610 15 | 71 |
| INS5595244 | 11 610 27 | 74 |
| INS5595309 | 11 610 37 | 77 |
| ISM10901 | 11 598 02 | 88, 92, 97, 101, 132, 133, 134 |
| ISM10902 | 11 598 03 | 100 |
| ISM10908 | 16 212 41 | 165 |
| ISM10952 | 11 598 04 | 89, 93, 97, 101, 208, 215, 233 |
| ISM10953 | 11 598 05 | 89, 93, 97, 101, 208, 215, 233 |
| ISM10954 | 11 598 06 | 89, 93, 97, 101, 208, 215, 233 |
| ISM10955 | 11 598 07 | 89, 93, 97, 101 |
| ISM14100P | 11 696 00 | 162 |
| ISM14101P | 11 696 40 | 164 |
| ISM14102P | 11 696 50 | 164 |
| ISM14103P | 11 696 60 | 164 |
| ISM14104P | 11 696 90 | 164 |
| ISM14105P | 11 696 80 | 165 |
| ISM14106P | 11 696 70 | 165 |
| ISM14125P | 11 696 34 | 162 |
| ISM14130P | 11 696 01 | 163 |
| ISM14135P | 11 696 35 | 163 |
| ISM14150 | 11 693 20 | 163 |
| ISM14151 | 11 693 41 | 164 |
| ISM14152 | 11 693 51 | 164 |
| ISM14153 | 11 693 61 | 164 |
| ISM14154 | 11 693 91 | 164 |
| ISM14155 | 11 693 81 | 165 |
| ISM14156 | 11 693 71 | 165 |
| ISM14170P | 11 696 22 | 163 |
| ISM14191P | 11 591 87 | 165 |
| ISM14200P | 11 696 02 | 162 |
| ISM14201P | 11 696 42 | 164 |
| ISM14202P | 11 696 52 | 164 |
| ISM14203P | 11 696 62 | 164 |
| ISM14204P | 11 696 92 | 164 |
| ISM14205P | 11 696 82 | 165 |
| ISM14206P | 11 696 72 | 165 |
| ISM14225P | 11 592 65 | 162 |
| ISM14230P | 11 591 48 | 162 |
| ISM14235P | 11 592 66 | 162 |
| ISM14256 | - | 165 |
| ISM14291P | 11 591 88 | 165 |
| ISM14300P | 11 696 04 | 162 |
| ISM14301P | 11 696 43 | 164 |
| ISM14302P | 11 696 53 | 164 |
| ISM14303P | 11 696 63 | 164 |
| ISM14304P | 11 696 93 | 164 |
| ISM14305P | 11 696 83 | 165 |
| ISM14306P | 11 696 73 | 165 |
| ISM14325P | 11 696 34 | 162 |
| ISM14330P | 11 696 05 | 163 |
| ISM14335P | 11 696 37 | 163 |
| ISM14350 | 11 693 24 | 163 |
| ISM14351 | 11 693 44 | 164 |
| ISM14352 | 11 693 54 | 164 |
| ISM14353 | 11 693 64 | 164 |
| ISM14354 | 11 693 94 | 164 |
| ISM14355 | 11 693 84 | 165 |
| ISM14356 | 11 693 74 | 165 |
| ISM14370P | 11 696 26 | 163 |
| ISM14400P | 11 696 06 | 162 |
| ISM14401P | 11 696 45 | 164 |
| ISM14402P | 11 696 55 | 164 |
| ISM14403P | 11 696 65 | 164 |
| ISM14404P | 11 696 95 | 164 |
| ISM14405P | 11 696 85 | 165 |
| ISM14406P | 11 696 75 | 165 |
| ISM14407P | 11 696 31 | 165 |
| ISM14408 | 11 591 08 | 165 |
| ISM14430P | 11 696 07 | 163 |
| ISM14450 | 11 693 28 | 163 |
| ISM14451 | 11 693 46 | 164 |
| ISM14452 | 11 693 56 | 164 |
| ISM14453 | 11 693 66 | 164 |
| ISM14454 | 11 693 96 | 164 |
| ISM14455 | 11 693 86 | 165 |
| ISM14456 | 11 693 76 | 165 |
| ISM14457 | 11 694 01 | 165 |
| ISM14470P | 11 696 30 | 163 |
| ISM14500P | 11 696 08 | 162 |
| ISM14501P | 11 696 47 | 164 |
| ISM14502P | 11 696 57 | 164 |
| ISM14503P | 11 696 67 | 164 |
| ISM14504P | 11 696 97 | 164 |
| ISM14505P | 11 696 87 | 165 |
| ISM14506P | 11 696 77 | 165 |
| ISM14507P | 11 696 32 | 165 |
| ISM14530P | 11 591 49 | 162 |
| ISM14600P | 11 696 10 | 162 |
| ISM14601P | 11 696 48 | 164 |
| ISM14602P | 11 696 58 | 164 |
| ISM14603P | 11 696 68 | 164 |
| ISM14604P | 11 696 98 | 164 |
| ISM14605P | 11 696 88 | 165 |
| ISM14606P | 11 696 78 | 165 |
| ISM14607P | 11 696 33 | 165 |
| ISM14608 | 11 591 10 | 165 |
| ISM14630P | 11 696 11 | 163 |
| ISM20554 | 11 598 30 | 207 |
| ISM20800 | 11 598 31 | 233 |
| ISM20801P | 11 591 63 | 233 |
| ISM20802 | 11 598 33 | 233 |
| ISM20803P | 11 591 64 | 233 |
| ISM20804 | 11 598 35 | 233 |
| ISM20805P | 11 591 65 | 233 |
| ISM20806 | 11 598 37 | 233 |
| ISM20807 | 11 598 38 | 233 |
| ISM20808 | 11 598 39 | 193, 207 |
| ISM20809 | 11 598 42 | 193, 207 |
| ISM20810P | 11 591 66 | 207 |
| ISM20811 | 11 598 44 | 192 |
| ISM20811P | 11 591 67 | 207 |
| ISM20812P | 11 591 60 | 192, 207, 233 |
| ISM20813 | 11 598 46 | 193, 207 |
| ISM20814 | 11 598 47 | 207 |
| ISM20815 | 11 598 48 | 192, 207 |
| ISM20816 | 11 598 49 | 192, 207 |
| ISM20817 | 11 598 56 | 214 |
| ISM20818 | 11 598 58 | 214 |
| ISM20819 | 11 598 86 | 214 |
| ISM20820 | 11 598 87 | 214 |
| ISM20821 | 11 598 88 | 214 |
| ISM20828 | 11 686 60 | 193, 207 |
| ISM20857 | 11 598 57 | 214 |
| ISM50340 | 11 598 93 | 185 |
| ISM50341 | 11 598 79 | 186 |
| ISM50342 | 11 599 49 | 185 |
| ISM50343 | 11 599 50 | 185 |
| ISM50356 | 11 599 51 | 185 |
| ISM50370 | 11 599 52 | 185 |
| ISM50371 | 11 599 53 | 185 |
| ISM50807 | 11 599 54 | 186 |
| ISM50808 | 11 599 55 | 186 |
| ISM50817 | 11 599 56 | 186 |
| ISM50818 | 11 599 57 | 186 |
| ISM50819 | 11 598 94 | 186 |

| Art.nr | E-nr | Sida |
|---|---|---|
| ISM50820 | 11 598 98 | 186 |
| ISM50823 | 11 598 89 | 186 |
| ISM50850 | 11 599 38 | 185, 215, 233 |
| ISM50851 | 11 599 40 | 186, 233 |
| ISM50852 | 11 599 39 | 186, 233 |

N

| | | |
|---|---|---|
| NU7204P | 11 591 97 | 228 |
| NU8724 | 11 591 91 | 228 |
| NU8734 | 11 591 92 | 228 |
| NU8744 | 11 591 93 | 228 |
| NU022418 | 11 591 94 | 228 |
| NU023418 | 11 591 95 | 228 |
| NU024418 | 11 591 96 | 228 |
| NU123418 | 11 591 89 | 228 |
| NU124418 | 11 591 90 | 228 |
| NU301818 | 52 003 96 | 229 |
| NU321318F | 13 010 83 | 229 |
| NU341418 | 51 001 77 | 229 |
| NU341818 | 52 003 97 | 229 |
| NU343018 | 62 218 79 | 229 |
| NU343218 | 62 218 77 | 229 |
| NU343318 | 62 218 78 | 229 |
| NU344818 | 51 001 79 | 229 |
| NU345018 | 60 011 26 | 229 |
| NU345118 | 60 011 27 | 229 |
| NU345418 | 60 011 28 | 229 |
| NU346118 | 60 011 29 | 229 |
| NU346218 | 60 011 30 | 229 |
| NU348318 | 51 001 78 | 229 |
| NU348518 | 51 001 80 | 229 |
| NU946018 | 51 001 81 | 229 |
| NU946118 | 51 001 82 | 229 |
| NU986518 | 51 001 84 | 229 |
| NU986618 | 51 001 83 | 229 |

V

| | | |
|---|---|---|
| VDIB1771XB01 | 51 463 85 | 237 |
| VDIB1771XB12 | 51 463 86 | 237 |
| VDIB1771XB96 | 51 463 87 | 237 |
| VDIB17716B01 | 51 463 79 | 237 |
| VDIB17716B12 | 51 463 80 | 237 |
| VDIB17716B96 | 51 463 81 | 237 |
| VDIB17716U01 | 51 463 76 | 237 |
| VDIB17716U12 | 51 463 77 | 237 |
| VDIB17716U96 | 51 463 78 | 237 |

W

| | | |
|---|---|---|
| WDE002041 | 51 035 50 | 139 |
| WDE002042 | 51 035 51 | 139 |

Life Is On | Schneider Electric

Kundanpassade tjänster dygnet runt
– mySchneider App

Produktkatalog – Support – FAQ – Dokumentation

Vi ger dig nyheter du inte vill missa
– få vårt nyhetsbrev

Schneider Electric Sverige AB
Frösundaviks Allé 1
169 70 Solna
Tel: 0771-360 370
kundcenter.se@se.com

se.com/se

voltimum

© 2020 Schneider Electric. All rights reserved. Life Is On Schneider Electric is a trademark and the property of Schneider Electric SE, its subsidiaries and affiliated companies. MK0250 -juni 2020.